Produkta datu lapa

Specifikācijas

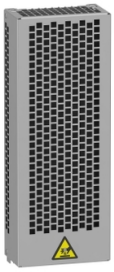

Bremžu rezistori, Altivar, 60Ohm, 0,5kW, IP20

VW3A7741

Galvenā

Produktu klāsts	Altivar
Diapazona saderība	Altivar Process ATV900 Altivar Machine ATV340
Produkta vai sastāvdaļas veids	Bremzēšanas rezistors
Ohmiskā vērtība	60 Ohm

Papildinošs

Produktu saderība	frekvenču pārveidotājs ATV930 sienas stiprinājums 5,5 kW 380...480 V vidējs cikls frekvenču pārveidotājs ATV930 sienas stiprinājums 7,5 kW 380...480 V vidējs cikls frekvenču pārveidotājs ATV950 sienas stiprinājums 5,5 kW 380...480 V vidējs cikls frekvenču pārveidotājs ATV950 sienas stiprinājums 7,5 kW 380...480 V vidējs cikls frekvenču pārveidotājs ATV930 sienas stiprinājums 1,5 kW 200...240 V smags cikls frekvenču pārveidotājs ATV340 4 kW 380...480 V vidējs cikls frekvenču pārveidotājs ATV340 5,5 kW 380...480 V vidējs cikls frekvenču pārveidotājs ATV930 7,5 kW 500...690 V vidējs cikls frekvenču pārveidotājs ATV930 11 kW 500...690 V vidējs cikls frekvenču pārveidotājs ATV930 10 hp 600 V vidējs cikls frekvenču pārveidotājs ATV930 15 hp 600 V vidējs cikls
Darba cikls	smags cikls (smaga slodze) < 54 s bremzēšana ar 100 % bremzēšanas moments priekš a 120 s cikls vidējs cikls (normāla slodze) < 4 s bremzēšana ar 135 % bremzēšanas moments priekš a 40 s cikls vidējs cikls (smaga slodze) < 4 s bremzēšana ar 165 % bremzēšanas moments priekš a 40 s cikls smags cikls (smaga slodze) < 6 s bremzēšana ar 165 % bremzēšanas moments priekš a 120 s cikls
Pieejamā vidējā jauda	0,5 kWpie 50 °C
Elektrības pieslēgums	terminālis , savienojuma jauda: <= 10 mm² / AWG 8 priekš diskdzinis
Aizsardzības veids	termiskā aizsardzība caur piedziņu
Platums	175 mm
Augstums	465 mm
Dziļums	100 mm
Neto svars	3,8 kg

Vide

IP aizsardzības pakāpe	IP20
Apkārtējā gaisa temperatūra uzglabāšanai	-25…70 °C
Apkārtējā gaisa temperatūra darbībai	0…50 °C

Ir sasniegts maksimālais saīdzināmo produktu skaits. Lūdzu, atveriet sadaļu Saīdzināt produktus #SAITE# un izdzēsiet kādu produktu, lai turpinātu.

Produkta sertifikācija	UL CE EAC UKCA RoHS

Iepakošanas vienības

Pirmā iepakojuma vienības tips	PCE
Vienību skaits 1. iepakojumā	1
1. iepakojuma augstums	18,000 cm
1. iepakojuma platums	48,000 cm
1. iepakojuma garums	18,500 cm
1. iepakojuma svars	4,319 kg
Otrā iepakojuma vienības tips	P06
Vienību skaits 2. iepakojumā	12
2. iepakojuma augstums	75,000 cm
2. iepakojuma platums	60,000 cm
2. iepakojuma garums	80,000 cm
2. iepakojuma svars	60,820 kg

Līguma garantija

Garantija (mēnešos)	18

Environmental Data

Schneider Electric mērķis ir līdz 2050. gadam sasniegt nulles emisiju statusu, izmantojot piegādes ķēdes partnerību, zemākas ietekmes materiālus un cirkularitāti, izmantojot mūsu pašreizējo kampaņu "Use Better, Use Longer, Use Again", lai pagarinātu produktu kalpošanas laiku un to pārstrādājamību.

Environmental Data skaidrojums >

Kā mēs novērtējam produktu ilgtspēju >

Use Better

Materiāli un iepakojums

Iepakojums izgatavots no pārstrādāta kartona	**Nē**
Iepakojums bez plastmasas	**Nē**
ES RoHS direktīva	**Atbilst**
REACh regula	**Nesatur ļoti bīstamas vielas virs moteiktās normas**

Use Again

Pārsaiņošana un atkārtota ražošana

Atgriešana	**Jā**

Dimensions Drawings

Dimensions

Right Side and Front View

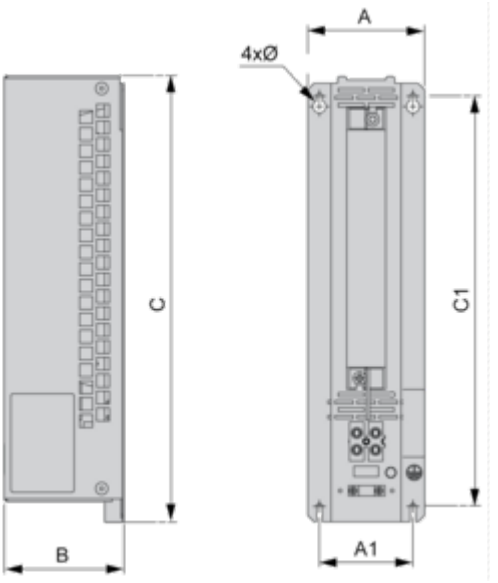

Dimensions in mm

A	B	C	A1	C1	∅
175	100	465	142	436	4.5

Dimensions in in.

A	B	C	A1	C1	∅
6.89	3.94	18.31	5.59	17.16	0.18

Mounting and Clearance

Mounting and Clearance



(1) Braking resistor

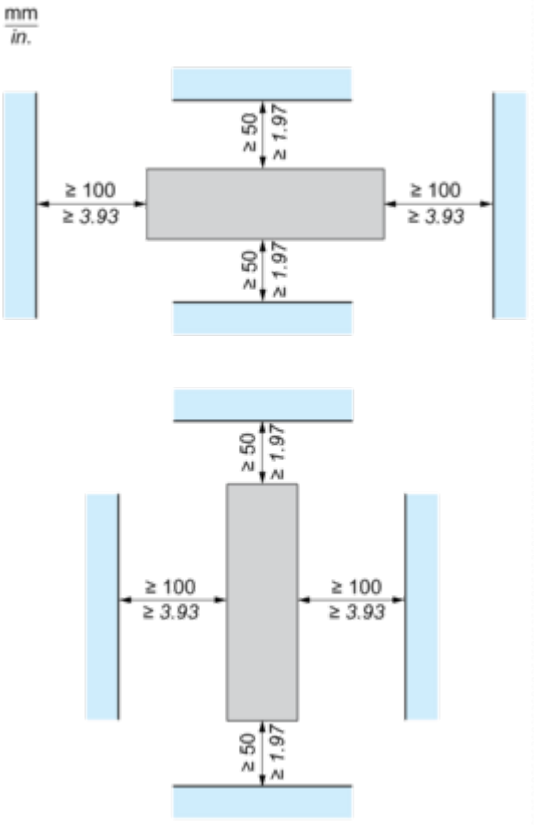

Connections and Schema

Recommended Schema

1 Braking Resistor

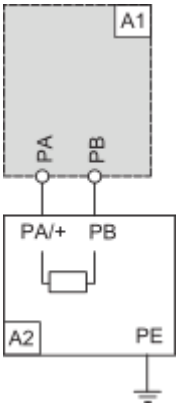

A1 : Drive or external braking unit
A2 : Braking resistor
PA, PB : Bus DC

2 Braking Resistors

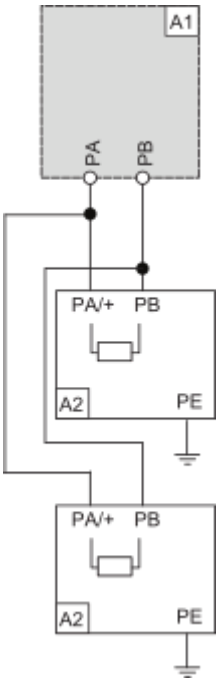

A1 : Drive or external braking unit
A2 : Braking resistor
PA, PB : Bus DC