Produkta datu lapa

Specifikācijas



Bremžu rezistori, Altivar, 5 omi, 6,9 kW, IP23

VW3A7746

Galvenā

Produktu klāsts	Altivar
Diapazona saderība	Altivar Machine ATV340 Altivar Process ATV900
Produkta vai sastāvdaļas veids	Bremzēšanas rezistors
Ohmiskā vērtība	5 Ohm
[Ue] nominālais darbības spriegums	24 V DC 250 V AC

Papildinošs

Produktu saderība	frekvenču pārveidotājs ATV930 sienas stiprinājums 75 kW 380...480 V vidējs cikls frekvenču pārveidotājs ATV930 sienas stiprinājums 90 kW 380...480 V vidējs cikls frekvenču pārveidotājs ATV950 sienas stiprinājums 75 kW 380...480 V vidējs cikls frekvenču pārveidotājs ATV950 sienas stiprinājums 90 kW 380...480 V vidējs cikls frekvenču pārveidotājs ATV930 sienas stiprinājums 18,5 kW 200...240 V smags cikls frekvenču pārveidotājs ATV340 55 kW 380...480 V vidējs cikls frekvenču pārveidotājs ATV340 75 kW 380...480 V vidējs cikls
Darba cikls	smags cikls (smaga slodze) < 54 s bremzēšana ar 100 % bremzēšanas moments priekš a 120 s cikls vidējs cikls (normāla slodze) < 4 s bremzēšana ar 135 % bremzēšanas moments priekš a 40 s cikls vidējs cikls (smaga slodze) < 4 s bremzēšana ar 165 % bremzēšanas moments priekš a 40 s cikls smags cikls (smaga slodze) < 6 s bremzēšana ar 165 % bremzēšanas moments priekš a 120 s cikls
Pieejamā vidējā jauda	6,9 kWpie 50 °C
Elektrības pieslēgums	terminālis , savienojuma jauda: <= 2.5 mm² / AWG 12 priekš temperatūras kontroles slēdzis M10 stieņa stieple priekš diskdzinis
Aizsardzības veids	termiskā aizsardzība, izmantojot piedziņas vai temperatūras kontroles slēdzipie 120 °C
Platums	540 mm
Augstums	485 mm
Dziļums	650 mm
Neto svars	30,5 kg

Vide

IP aizsardzības pakāpe	IP23
Apkārtējā gaisa temperatūra uzglabāšanai	-25…70 °C
Apkārtējā gaisa temperatūra darbībai	0…50 °C

Ir sasniegts maksimālais saīdzināmo produktu skaits. Lūdzu, atveriet sadaļu Saīdzināt produktus #SAITE# un izdzēsiet kādu produktu, lai turpinātu.

Produkta sertifikācija	UL CE EAC UKCA RoHS

Iepakošanas vienības

Pirmā iepakojuma vienības tips	PCE
Vienību skaits 1. iepakojumā	1
1. iepakojuma augstums	58,0 cm
1. iepakojuma platums	58,0 cm
1. iepakojuma garums	69,5 cm
1. iepakojuma svars	29,7 kg

Līguma garantija

Garantija (mēnešos)	18

Environmental Data

Schneider Electric mērķis ir līdz 2050. gadam sasniegt nulles emisiju statusu, izmantojot piegādes ķēdes partnerību, zemākas ietekmes materiālus un cirkularitāti, izmantojot mūsu pašreizējo kampaņu "Use Better, Use Longer, Use Again", lai pagarinātu produktu kalpošanas laiku un to pārstrādājamību.

Environmental Data skaidrojums >

Kā mēs novērtējam produktu ilgtspēju >

Use Better

Materiāli un iepakojums

Iepakojums izgatavots no pārstrādāta kartona	**Nē**
Iepakojums bez plastmasas	**Nē**
ES RoHS direktīva	**Atbilst**
REACh regula	**Nesatur ļoti bīstamas vielas virs moteiktās normas**

Use Again

Pārsaiņošana un atkārtota ražošana

Atgriešana	**Jā**

Dimensions Drawings

Dimensions

Right Side and Front View

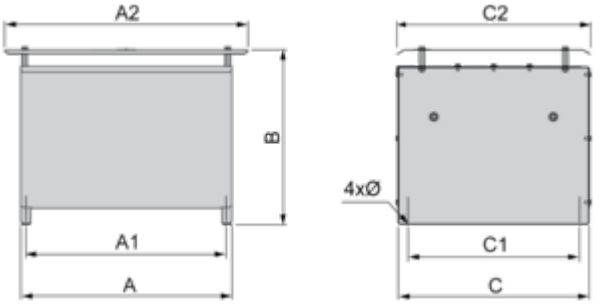

Dimensions in mm

A	B	C	A1	C1	A2	C2	∅
530	485	485	510	380	650	540	9 x 12

Dimensions in in.

A	B	C	A1	C1	A2	C2	∅
20.87	19.09	19.09	20.08	14.96	25.59	21.26	0.35 x 0.47

Mounting and Clearance

Clearances

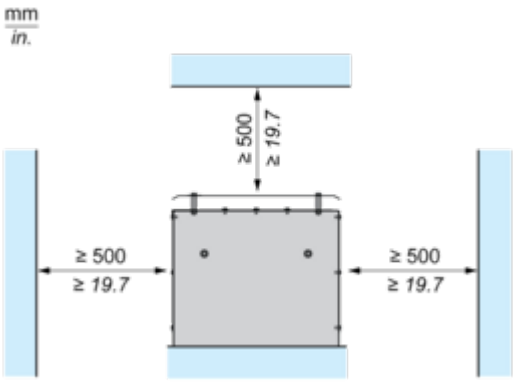

Connections and Schema

Recommended Schema

1 Braking Resistor

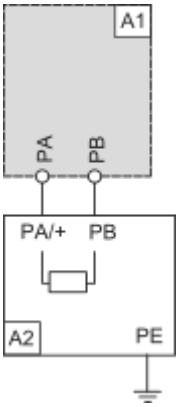

A1 : Drive or external braking unit
A2 : Braking resistor
PA, PB : Bus DC

2 Braking Resistors

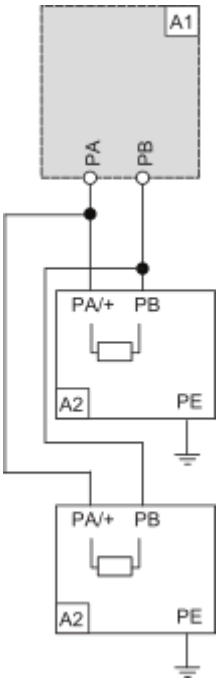

A1 : Drive or external braking unit
A2 : Braking resistor
PA, PB : Bus DC