Produktdatenblatt

Spezifikationen



Bremswiderstand, 2,5Ohm, 11 kW, IP23

VW3A7747

EAN Code: 3606480802409

Hauptmerkmale

Baureihe	Altivar
Kompatible Produktfamilie	Altivar Prozess ATV900
Produkt- oder Komponententyp	Bremswiderstand
Ohmscher Wert	2,5 Ohm
Betriebsbemessungsspannung Ue	24 V DC 250 V AC

Zusatzmerkmale

Produktkompatibilität	Antrieb mit variabler Geschwindigkeit ATV930 Aufputzmontage 110 kW 380 - 480 V mittlerer Zyklus Antrieb mit variabler Geschwindigkeit ATV930 Aufputzmontage 132 kW 380 - 480 V mittlerer Zyklus Antrieb mit variabler Geschwindigkeit ATV930 Aufputzmontage 160 kW 380 - 480 V mittlerer Zyklus
Einschaltdauer	Mittlerer Zyklus (Normalbetrieb) <4 s braking with 135 % braking torque for a 40 s cycle Mittlerer Zyklus (Schwerlastbetrieb) <4 s braking with 165 % braking torque for a 40 s cycle
mittlere verfügbare Leistung	11 kW bei 50 °C
Elektrische Verbindung	Klemme, Verbindungskapazität: <= 2,5 mm² / AWG 12 für Temperatur-Kontrollschalter M12 Stabdraht für Antrieb
Schutzfunktionen	Thermischer Schutz über Frequenzumrichter oder Thermoschalter bei 120 °C
Breite	540 mm
Höhe	485 mm
Tiefe	1060 mm
Produktgewicht	48,5 kg

Montage

Schutzart (IP)	IP23
Umgebungstemperatur bei Lagerung	-25…70 °C
Umgebungstemperatur bei Betrieb	0…50 °C
Produktzertifizierungen	UL CE EAC UKCA RoHS

Verpackungseinheiten

Bruttopreisliste für Deutschland zuzüglich Zuschläge, Frachtkosten und Mehrwertsteuer, gültig ab dem 1. Januar 2024. Irrtum und Änderungen vorbehalten. Es gelten die AGBs der Schneider Electric GmbH.

Haftungsausschluss: Diese Dokumentation dient nicht als Ersatz für die Beurteilung der Eignung oder Verlässlichkeit dieser Produkte für bestimmte Verwendungsbereiche des Benutzers und darf nicht zu diesem Zweck verwendet werden.

VPE 1 Art	PCE
Anzahl der Geräte pro Packung	1
VPE 1 Höhe	48,5 cm
VPE 1 Breite	54,0 cm
VPE 1 Länge	106,0 cm
Verpackungsgewicht (Lbs)	74,0 kg

Vertragliche Gewährleistung

Garantie (in Monaten)	18

Environmental Data

Schneider Electric hat sich zum Ziel gesetzt, den Net Zero-Status bis 2050 durch Lieferkettenpartnerschaften, Materialien mit geringerer Auswirkung und Kreislaufbildung über unsere laufende Kampagne "Use Better, Use Longer, Use Again" zu erreichen, um die Lebensdauer und Recyclingfähigkeit der Produkte zu verlängern.

Erläuterung der Environmental Data >

Wie wir die Produktnachhaltigkeit bewerten >

Use Better

Materialien und Verpackung

Verpackung mit Recycling-Karton	**Nein**
Verpackung ohne Kunststoff	**Nein**
EU-RoHS-Richtlinie	**Konform**
REACh-Verordnung	**Produkt beinhaltet besorgniserregende Stoffe (SVHC) nicht über dem Schwellwert**

Use Again

Reproduktion

Rücknahme	**Ja**

Maßzeichnungen

Abmessungen

Rechte Seite und Vorderansicht

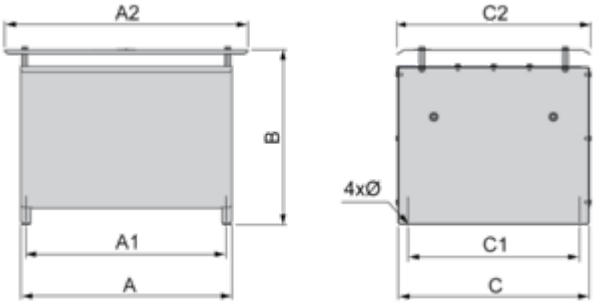

Abmessungen in mm

A	B	C	A1	C1	A2	C2	∅
940	485	485	920	380	1060	540	9 x 12

Abmessungen in in.

A	B	C	A1	C1	A2	C2	∅
37,00	19,09	19,09	36,22	14,96	41,73	21,26	0,35 x 0,47

Montage und Abstand

Abstände

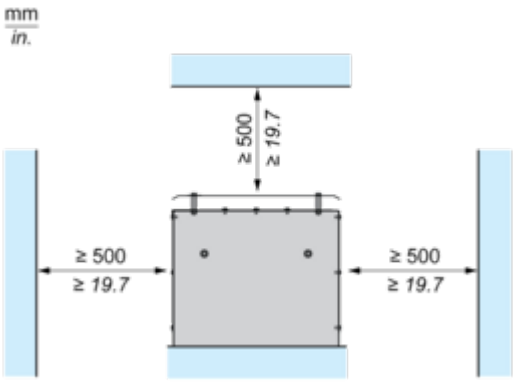

Anschlüsse und Schema

Empfohlenes Schema

1 Bremswiderstand

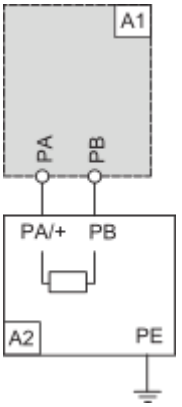

A1: Antrieb oder externe Bremseinheit
A2: Bremswiderstand
PA, PB: Bus-DC

2 Bremswiderstände

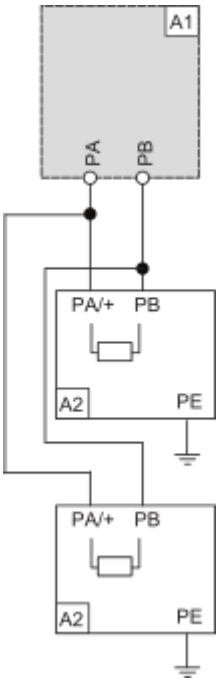

A1: Antrieb oder externe Bremseinheit
A2: Bremswiderstand
PA, PB: Bus-DC