# Produktdatenblatt

Spezifikationen



## Bremswiderstand, 28Ohm, 5,1 kW, IP23

VW3A7752

**EAN Code: 3606480802447**

## Hauptmerkmale

| | |
|---|---|
| **Baureihe** | Altivar |
| **Kompatible Produktfamilie** | Altivar Prozess ATV900<br>Altivar Maschine ATV340 |
| **Produkt- oder Komponententyp** | Bremswiderstand |
| **Ohmscher Wert** | 28 Ohm |
| **Betriebsbemessungsspannung Ue** | 24 V DC<br>250 V AC |

## Zusatzmerkmale

| | |
|---|---|
| **Produktkompatibilität** | Antrieb mit variabler Geschwindigkeit ATV930 Aufputzmontage 11 kW 380 - 480 V schwerer Zyklus<br>Antrieb mit variabler Geschwindigkeit ATV930 Aufputzmontage 15 kW 380 - 480 V schwerer Zyklus<br>Antrieb mit variabler Geschwindigkeit ATV930 Aufputzmontage 4 kW 200 - 240 V schwerer Zyklus<br>Antrieb mit variabler Geschwindigkeit ATV950 Aufputzmontage 11 kW 380 - 480 V schwerer Zyklus<br>Antrieb mit variabler Geschwindigkeit ATV950 Aufputzmontage 15 kW 380 - 480 V schwerer Zyklus<br>Antrieb mit variabler Geschwindigkeit ATV340 7,5 kW 380 - 480 V schwerer Zyklus<br>Antrieb mit variabler Geschwindigkeit ATV340 11 kW 380 - 480 V schwerer Zyklus<br>Antrieb mit variabler Geschwindigkeit ATV930 15 kW 500 - 690 V schwerer Zyklus<br>Antrieb mit variabler Geschwindigkeit ATV930 18,5 kW 500 - 690 V schwerer Zyklus<br>Antrieb mit variabler Geschwindigkeit ATV930 20 hp 600 V schwerer Zyklus<br>Antrieb mit variabler Geschwindigkeit ATV930 25 hp 600 V schwerer Zyklus |
| **Einschaltdauer** | Schwerer Zyklus (Schwerlastbetrieb) <54 s braking with 100 % braking torque for a 120 s cycle<br>Schwerer Zyklus (Schwerlastbetrieb) <6 s braking with 165 % braking torque for a 120 s cycle |
| **mittlere verfügbare Leistung** | 5,1 kW bei 50 °C |
| **Elektrische Verbindung** | Klemme, Verbindungskapazität: <= 2,5 mm² / AWG 12 für Temperatur-Kontrollschalter<br>M6 Stabdraht für Antrieb |
| **Schutzfunktionen** | Thermischer Schutz über Frequenzumrichter oder Thermoschalter bei 120 °C |
| **Breite** | 540 mm |
| **Höhe** | 485 mm |
| **Tiefe** | 650 mm |
| **Produktgewicht** | 27 kg |

## Montage

| | |
|---|---|
| **Schutzart (IP)** | IP23 |
| **Umgebungstemperatur bei Lagerung** | -25…70 °C |

Bruttopreisliste für Deutschland zuzüglich Zuschläge, Frachtkosten und Mehrwertsteuer, gültig ab dem 1. Januar 2024. Irrtum und Änderungen vorbehalten. Es gelten die AGBs der Schneider Electric GmbH.

Haftungsausschluss: Diese Dokumentation dient nicht als Ersatz für die Beurteilung der Eignung oder Verlässlichkeit dieser Produkte für bestimmte Verwendungsbereiche des Benutzers und darf nicht zu diesem Zweck verwendet werden.

| | |
|---|---|
| **Umgebungstemperatur bei Betrieb** | 0…50 °C |
| **Produktzertifizierungen** | UL<br>CE<br>EAC<br>UKCA<br>RoHS |

## Verpackungseinheiten

| | |
|---|---|
| **VPE 1 Art** | PCE |
| **Anzahl der Geräte pro Packung** | 1 |
| **VPE 1 Höhe** | 58,000 cm |
| **VPE 1 Breite** | 58,000 cm |
| **VPE 1 Länge** | 71,000 cm |
| **Verpackungsgewicht (Lbs)** | 23,900 kg |

## Vertragliche Gewährleistung

| | |
|---|---|
| **Garantie (in Monaten)** | 18 |

## Environmental Data

Schneider Electric hat sich zum Ziel gesetzt, den Net Zero-Status bis 2050 durch Lieferkettenpartnerschaften, Materialien mit geringerer Auswirkung und Kreislaufbildung über unsere laufende Kampagne "Use Better, Use Longer, Use Again" zu erreichen, um die Lebensdauer und Recyclingfähigkeit der Produkte zu verlängern.

Erläuterung der Environmental Data >

Wie wir die Produktnachhaltigkeit bewerten >

### Use Better

#### Materialien und Verpackung

| | |
|---|---|
| Verpackung mit Recycling-Karton | **Nein** |
| Verpackung ohne Kunststoff | **Nein** |
| EU-RoHS-Richtlinie | **Konform** |
| REACh-Verordnung | **Produkt beinhaltet besorgniserregende Stoffe (SVHC) nicht über dem Schwellwert** |

### Use Again

#### Reproduktion

| | |
|---|---|
| Rücknahme | **Ja** |

Maßzeichnungen

## Abmessungen

### Rechte Seite und Vorderansicht

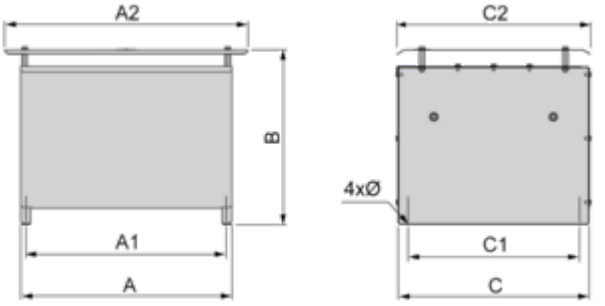


**Abmessungen in mm**

| A | B | C | A1 | C1 | A2 | C2 | ∅ |
|---|---|---|---|---|---|---|---|
| 530 | 485 | 485 | 510 | 380 | 650 | 540 | 9 x 12 |

**Abmessungen in in.**

| A | B | C | A1 | C1 | A2 | C2 | ∅ |
|---|---|---|---|---|---|---|---|
| 20,87 | 19,09 | 19,09 | 20,08 | 14,96 | 25,59 | 21,26 | 0,35 x 0,47 |

Montage und Abstand

**Abstände**

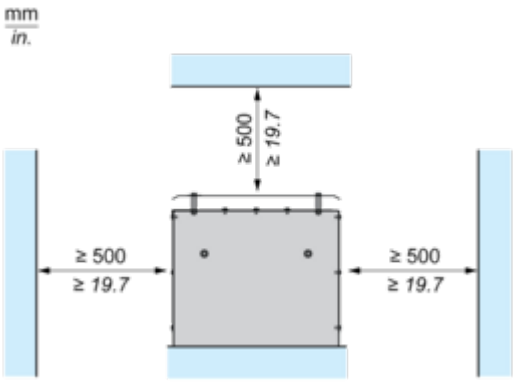

## Anschlüsse und Schema

### Empfohlenes Schema

#### 1 Bremswiderstand

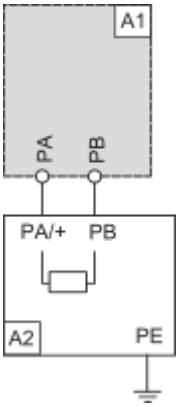


**A1**: Antrieb oder externe Bremseinheit
**A2**: Bremswiderstand
**PA, PB:** Bus-DC

#### 2 Bremswiderstände

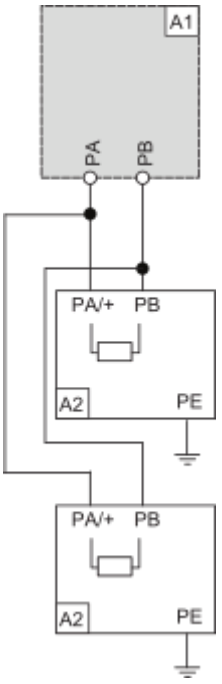


**A1:** Antrieb oder externe Bremseinheit
**A2:** Bremswiderstand
**PA, PB:** Bus-DC