Produkta datu lapa

Specifikācijas

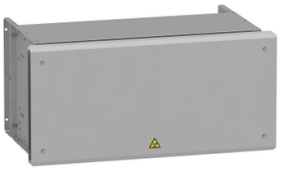

Bremžu rezistori, Altivar, 16Ohms, 14kW, IP23

VW3A7753

Galvenā

Produktu klāsts	Altivar
Diapazona saderība	Altivar Machine ATV340 Altivar Process ATV900
Produkta vai sastāvdaļas veids	Bremzēšanas rezistors
Ohmiskā vērtība	16 Ohm
[Ue] nominālais darbības spriegums	24 V DC 250 V AC

Papildinošs

Produktu saderība	frekvenču pārveidotājs ATV930 sienas stiprinājums 18,5 kW 380...480 V smags cikls frekvenču pārveidotājs ATV930 sienas stiprinājums 22 kW 380...480 V smags cikls frekvenču pārveidotājs ATV930 sienas stiprinājums 30 kW 380...480 V smags cikls frekvenču pārveidotājs ATV930 sienas stiprinājums 7,5 kW 200...240 V smags cikls frekvenču pārveidotājs ATV950 sienas stiprinājums 18,5 kW 380...480 V smags cikls frekvenču pārveidotājs ATV950 sienas stiprinājums 22 kW 380...480 V smags cikls frekvenču pārveidotājs ATV950 sienas stiprinājums 30 kW 380...480 V smags cikls frekvenču pārveidotājs ATV340 15 kW 380...480 V smags cikls frekvenču pārveidotājs ATV340 18 kW 380...480 V smags cikls frekvenču pārveidotājs ATV340 22 kW 380...480 V smags cikls frekvenču pārveidotājs ATV930 22 kW 500...690 V smags cikls frekvenču pārveidotājs ATV930 30 kW 500...690 V smags cikls frekvenču pārveidotājs ATV930 37 kW 500...690 V smags cikls frekvenču pārveidotājs ATV930 30 hp 600 V smags cikls frekvenču pārveidotājs ATV930 40 hp 600 V smags cikls frekvenču pārveidotājs ATV930 50 hp 600 V smags cikls
Darba cikls	smags cikls (smaga slodze) < 54 s bremzēšana ar 100 % bremzēšanas moments priekš a 120 s cikls smags cikls (smaga slodze) < 6 s bremzēšana ar 165 % bremzēšanas moments priekš a 120 s cikls
Pieejamā vidējā jauda	14 kWpie 50 °C
Elektrības pieslēgums	terminālis , savienojuma jauda: <= 2.5 mm² / AWG 12 priekš temperatūras kontroles slēdzis M6 stieņa stieple priekš diskdzinis
Aizsardzības veids	termiskā aizsardzība, izmantojot piedziņas vai temperatūras kontroles slēdzipie 120 °C
Platums	540 mm
Augstums	605 mm
Dziļums	1060 mm
Neto svars	48,5 kg

Vide

IP aizsardzības pakāpe	IP23
Apkārtējā gaisa temperatūra uzglabāšanai	-25…70 °C

Ir sasniegts maksimālais saīdzināmo produktu skaits. Lūdzu, atveriet sadaļu Saīdzināt produktus #SAITE# un izdzēsiet kādu produktu, lai turpinātu.

Apkārtējā gaisa temperatūra darbībai	0…50 °C
Produkta sertifikācija	UL CE EAC UKCA RoHS

Iepakošanas vienības

Pirmā iepakojuma vienības tips	PCE
Vienību skaits 1. iepakojumā	1
1. iepakojuma augstums	80,000 cm
1. iepakojuma platums	92,000 cm
1. iepakojuma garums	120,000 cm
1. iepakojuma svars	73,000 kg

Līguma garantija

Garantija (mēnešos)	18

Environmental Data

Schneider Electric mērķis ir līdz 2050. gadam sasniegt nulles emisiju statusu, izmantojot piegādes ķēdes partnerību, zemākas ietekmes materiālus un cirkularitāti, izmantojot mūsu pašreizējo kampaņu "Use Better, Use Longer, Use Again", lai pagarinātu produktu kalpošanas laiku un to pārstrādājamību.

Environmental Data skaidrojums >

Kā mēs novērtējam produktu ilgtspēju >

Use Better

Materiāli un iepakojums

Iepakojums izgatavots no pārstrādāta kartona	**Nē**
Iepakojums bez plastmasas	**Nē**
ES RoHS direktīva	**Atbilst**
REACh regula	**Nesatur ļoti bīstamas vielas virs moteiktās normas**

Use Again

Pārsaiņošana un atkārtota ražošana

Atgriešana	**Jā**

Dimensions Drawings

Dimensions

Right Side and Front View

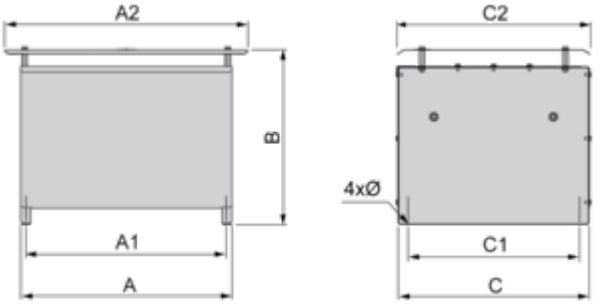

Dimensions in mm

A	B	C	A1	C1	A2	C2	∅
940	605	485	920	380	1060	540	9 x 12

Dimensions in in.

A	B	C	A1	C1	A2	C2	∅
37.00	23.82	19.09	36.22	14.96	41.73	21.26	0.35 x 0.47

Mounting and Clearance

Clearances

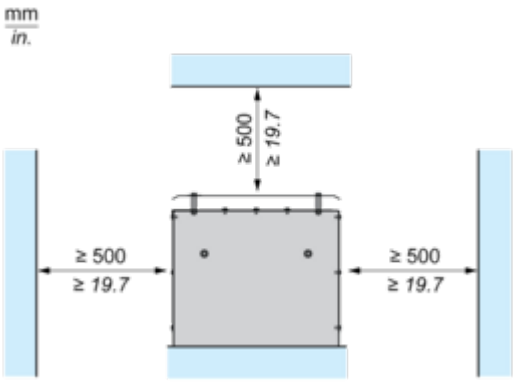

Connections and Schema

Recommended Schema

1 Braking Resistor

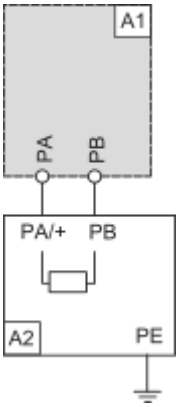

A1 : Drive or external braking unit
A2 : Braking resistor
PA, PB : Bus DC

2 Braking Resistors

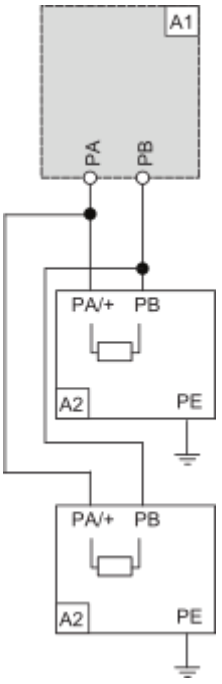

A1 : Drive or external braking unit
A2 : Braking resistor
PA, PB : Bus DC