Produkta datu lapa

Specifikācijas



Bremžu rezistori, Altivar, 5Ohm, 32kW, IP23

VW3A7756

Galvenā

Produktu klāsts	Altivar
Diapazona saderība	Altivar Machine ATV340 Altivar Process ATV900
Produkta vai sastāvdaļas veids	Bremzēšanas rezistors
Ohmiskā vērtība	5 Ohm
[Ue] nominālais darbības spriegums	24 V DC 250 V AC

Papildinošs

Produktu saderība	frekvenču pārveidotājs ATV930 sienas stiprinājums 75 kW 380...480 V smags cikls frekvenču pārveidotājs ATV930 sienas stiprinājums 110 kW 380...480 V smags cikls frekvenču pārveidotājs ATV930 sienas stiprinājums 132 kW 380...480 V smags cikls frekvenču pārveidotājs ATV930 sienas stiprinājums 160 kW 380...480 V smags cikls frekvenču pārveidotājs ATV930 sienas stiprinājums 22 kW 200...240 V smags cikls frekvenču pārveidotājs ATV930 sienas stiprinājums 30 kW 200...240 V smags cikls frekvenču pārveidotājs ATV930 sienas stiprinājums 37 kW 200...240 V smags cikls frekvenču pārveidotājs ATV930 sienas stiprinājums 45 kW 200...240 V smags cikls frekvenču pārveidotājs ATV950 sienas stiprinājums 75 kW 380...480 V smags cikls frekvenču pārveidotājs ATV340 55 kW 380...480 V smags cikls frekvenču pārveidotājs ATV930 sienas stiprinājums 220 kW 380...480 V vidējs cikls 3 vienā braucienā frekvenču pārveidotājs ATV930 sienas stiprinājums 250 kW 380...480 V vidējs cikls 3 vienā braucienā frekvenču pārveidotājs ATV930 sienas stiprinājums 310 kW 380...480 V vidējs cikls 4 vienā braucienā
Darba cikls	smags cikls (smaga slodze) < 54 s bremzēšana ar 100 % bremzēšanas moments priekš a 120 s cikls smags cikls (smaga slodze) < 6 s bremzēšana ar 165 % bremzēšanas moments priekš a 120 s cikls smags cikls (smaga slodze) < 6 s bremzēšana ar 150 % bremzēšanas moments priekš a 120 s cikls frekvenču pārveidotājs jauda = 220 kW smags cikls (smaga slodze) < 6 s bremzēšana ar 150 % bremzēšanas moments priekš a 120 s cikls frekvenču pārveidotājs jauda = 250 kW smags cikls (smaga slodze) < 6 s bremzēšana ar 150 % bremzēšanas moments priekš a 120 s cikls frekvenču pārveidotājs jauda = 315 kW
Pieejamā vidējā jauda	32 kWpie 50 °C
Elektrības pieslēgums	terminālis , savienojuma jauda: <= 2.5 mm² / AWG 12 priekš temperatūras kontroles slēdzis M12 stieņa stieple priekš diskdzinis
Aizsardzības veids	termiskā aizsardzība, izmantojot piedziņas vai temperatūras kontroles slēdzipie 120 °C
Platums	540 mm
Augstums	1285 mm
Dziļums	1060 mm
Neto svars	126 kg

Ir sasniegts maksimālais saīdzināmo produktu skaits. Lūdzu, atveriet sadaļu Saīdzināt produktus #SAITE# un izdzēsiet kādu produktu, lai turpinātu.

Vide

IP aizsardzības pakāpe	IP23
Apkārtējā gaisa temperatūra uzglabāšanai	-25…70 °C
Apkārtējā gaisa temperatūra darbībai	0…50 °C
Produkta sertifikācija	UL CE EAC UKCA RoHS

Iepakošanas vienības

Pirmā iepakojuma vienības tips	PCE
Vienību skaits 1. iepakojumā	1
1. iepakojuma augstums	160,000 cm
1. iepakojuma platums	80,000 cm
1. iepakojuma garums	120,000 cm
1. iepakojuma svars	148,000 kg

Līguma garantija

Garantija (mēnešos)	18

Environmental Data

Schneider Electric mērķis ir līdz 2050. gadam sasniegt nulles emisiju statusu, izmantojot piegādes ķēdes partnerību, zemākas ietekmes materiālus un cirkularitāti, izmantojot mūsu pašreizējo kampaņu "Use Better, Use Longer, Use Again", lai pagarinātu produktu kalpošanas laiku un to pārstrādājamību.

Environmental Data skaidrojums >

Kā mēs novērtējam produktu ilgtspēju >

Use Better

Materiāli un iepakojums

Iepakojums izgatavots no pārstrādāta kartona	**Nē**
Iepakojums bez plastmasas	**Nē**
ES RoHS direktīva	**Atbilst**
REACh regula	**Nesatur ļoti bīstamas vielas virs moteiktās normas**

Use Again

Pārsaiņošana un atkārtota ražošana

Atgriešana	**Jā**

Dimensions Drawings

Dimensions

Right Side and Front View

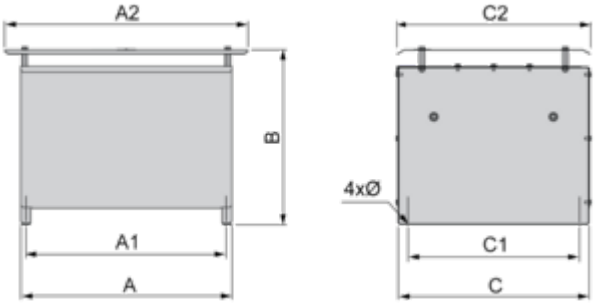

Dimensions in mm

A	B	C	A1	C1	A2	C2	∅
940	1285	485	920	380	1060	540	9 x 12

Dimensions in in.

A	B	C	A1	C1	A2	C2	∅
37.00	50.59	19.09	36.22	14.96	41.73	21.26	0.35 x 0.47

Mounting and Clearance

Clearances

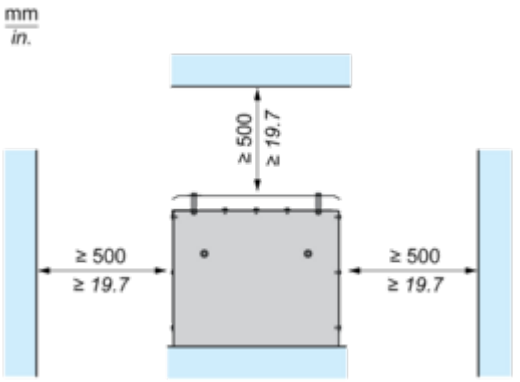

Connections and Schema

Recommended Schema

1 Braking Resistor

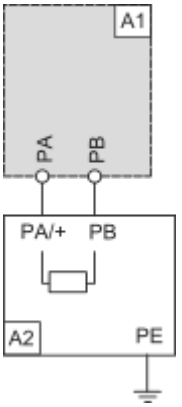

A1 : Drive or external braking unit
A2 : Braking resistor
PA, PB : Bus DC

2 Braking Resistors

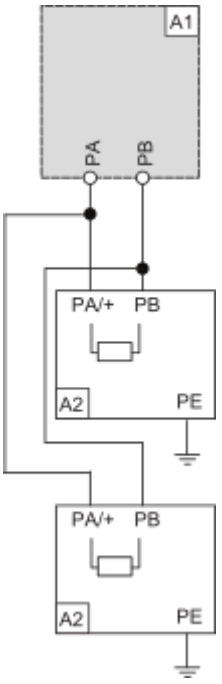

A1 : Drive or external braking unit
A2 : Braking resistor
PA, PB : Bus DC