Produktdatenblatt

Spezifikationen



Bremswiderstand, 1,4Ohm, 29 kW, IP23

VW3A7757

EAN Code: 3606480802492

Hauptmerkmale

Baureihe	Altivar
Kompatible Produktfamilie	Altivar Prozess ATV900
Produkt- oder Komponententyp	Bremswiderstand
Ohmscher Wert	1,4 Ohm
Betriebsbemessungsspannung Ue	24 V DC 250 V AC

Zusatzmerkmale

Produktkompatibilität	Antrieb mit variabler Geschwindigkeit ATV930 Aufputzmontage 55 kW 200 - 240 V schwerer Zyklus Antrieb mit variabler Geschwindigkeit ATV930 Aufputzmontage 75 kW 200 - 240 V schwerer Zyklus Antrieb mit variabler Geschwindigkeit ATV930 Aufputzmontage 220 kW 380 - 480 V mittlerer Zyklus Antrieb mit variabler Geschwindigkeit ATV930 Aufputzmontage 250 kW 380 - 480 V mittlerer Zyklus Antrieb mit variabler Geschwindigkeit ATV930 Aufputzmontage 310 kW 380 - 480 V mittlerer Zyklus
Einschaltdauer	Schwerer Zyklus (Schwerlastbetrieb) <54 s braking with 100 % braking torque for a 120 s cycle Schwerer Zyklus (Schwerlastbetrieb) <6 s braking with 165 % braking torque for a 120 s cycle Schwerer Zyklus (Schwerlastbetrieb) <6 s braking with 150 % braking torque for a 120 s cycle Antrieb mit variabler Geschwindigkeit power = 220 kW Schwerer Zyklus (Schwerlastbetrieb) <6 s braking with 150 % braking torque for a 120 s cycle Antrieb mit variabler Geschwindigkeit power = 250 kW Schwerer Zyklus (Schwerlastbetrieb) <6 s braking with 150 % braking torque for a 120 s cycle Antrieb mit variabler Geschwindigkeit power = 315 kW
mittlere verfügbare Leistung	29 kW bei 50 °C
Elektrische Verbindung	Klemme, Verbindungskapazität: <= 2,5 mm² / AWG 12 für Temperatur-Kontrollschalter M12 Stabdraht für Antrieb
Schutzfunktionen	Thermischer Schutz über Frequenzumrichter oder Thermoschalter bei 120 °C
Breite	540 mm
Höhe	1285 mm
Tiefe	1060 mm
Produktgewicht	121 kg

Montage

Schutzart (IP)	IP23
Umgebungstemperatur bei Lagerung	-25…70 °C
Umgebungstemperatur bei Betrieb	0…50 °C

Bruttopreisliste für Deutschland zuzüglich Zuschläge, Frachtkosten und Mehrwertsteuer, gültig ab dem 1. Januar 2024. Irrtum und Änderungen vorbehalten. Es gelten die AGBs der Schneider Electric GmbH.

Haftungsausschluss: Diese Dokumentation dient nicht als Ersatz für die Beurteilung der Eignung oder Verlässlichkeit dieser Produkte für bestimmte Verwendungsbereiche des Benutzers und darf nicht zu diesem Zweck verwendet werden.

Produktzertifizierungen	UL CE EAC UKCA RoHS

Verpackungseinheiten

VPE 1 Art	PCE
Anzahl der Geräte pro Packung	1
VPE 1 Höhe	160,000 cm
VPE 1 Breite	80,000 cm
VPE 1 Länge	120,000 cm
Verpackungsgewicht (Lbs)	161,000 kg

Vertragliche Gewährleistung

Garantie (in Monaten)	18

Environmental Data

Schneider Electric hat sich zum Ziel gesetzt, den Net Zero-Status bis 2050 durch Lieferkettenpartnerschaften, Materialien mit geringerer Auswirkung und Kreislaufbildung über unsere laufende Kampagne "Use Better, Use Longer, Use Again" zu erreichen, um die Lebensdauer und Recyclingfähigkeit der Produkte zu verlängern.

Erläuterung der Environmental Data >

Wie wir die Produktnachhaltigkeit bewerten >

Use Better

Materialien und Verpackung

Verpackung mit Recycling-Karton	**Nein**
Verpackung ohne Kunststoff	**Nein**
EU-RoHS-Richtlinie	**Konform**
REACh-Verordnung	**Produkt beinhaltet besorgniserregende Stoffe (SVHC) nicht über dem Schwellwert**

Use Again

Reproduktion

Rücknahme	**Ja**

Maßzeichnungen

Abmessungen

Rechte Seite und Vorderansicht

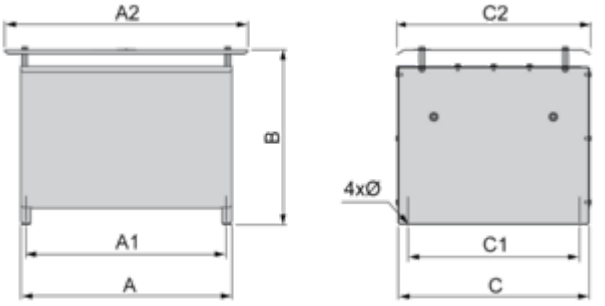

Abmessungen in mm

A	B	C	A1	C1	A2	C2	∅
940	1285	485	920	380	1060	540	9 x 12

Abmessungen in in.

A	B	C	A1	C1	A2	C2	∅
37,00	50,59	19,09	36,22	14,96	41,73	21,26	0,35 x 0,47

Montage und Abstand

Abstände

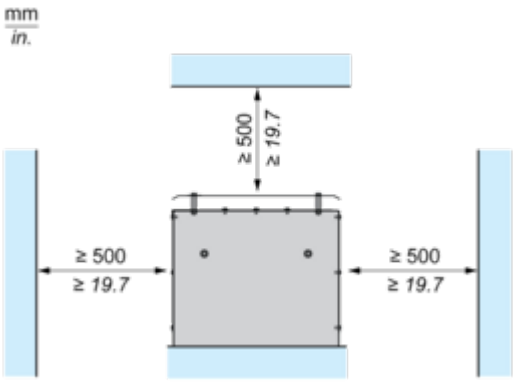

Anschlüsse und Schema

Empfohlenes Schema

1 Bremswiderstand

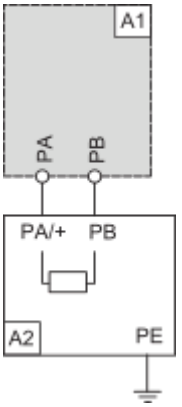

A1: Antrieb oder externe Bremseinheit
A2: Bremswiderstand
PA, PB: Bus-DC

2 Bremswiderstände

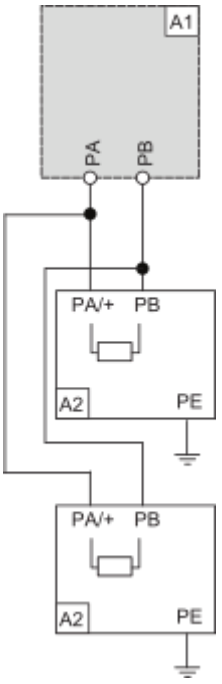

A1: Antrieb oder externe Bremseinheit
A2: Bremswiderstand
PA, PB: Bus-DC