Produkta datu lapa

Specifikācijas



bremžu bloks, Altivar, 100kW, 400/480V, frekvenču pārveidotājam

VW3A7105

Galvenā

Diapazona saderība	Altivar Process ATV900
Produktu saderība	frekvenču pārveidotājs ATV930 bez bremžu smalcinātāja 110 kW 380...480 V frekvenču pārveidotājs ATV930 bez bremžu smalcinātāja 130 kW 380...480 V frekvenču pārveidotājs ATV930 bez bremžu smalcinātāja 160 kW 380...480 V
Siltuma zudumi	400 W
Minimālā asociējamā rezistora vērtība	2,5 omi
Aizsardzības veids	integrēta termiskā aizsardzība autors termiskā zonde

Papildinošs

Maksimālā bremzēšanas jauda	160 kW
Pastāvīga bremzēšanas jauda	100 kW (pie pastāvīgas jaudas un pie ieslēgšanās sliekšņa)
Slodzes koeficients	0,05 priekš 320 kW pie pastāvīgas jaudas un pie ieslēgšanās sliekšņa 0,15 priekš 250 kW pie pastāvīgas jaudas un pie ieslēgšanās sliekšņa 0,5 priekš 200 kW pie pastāvīgas jaudas un pie ieslēgšanās sliekšņa 1 priekš 160 kW pie pastāvīgas jaudas un pie ieslēgšanās sliekšņa
Aktivizācijas slieksnis	780 V DC +/- 1 %
Maksimālais līdzstrāvas kopnes spriegums	850 V
Platums	216 mm
Augstums	658 mm
Dziļums	303 mm
Neto svars	17 kg
Dzesēšanas gaisa tilpums	166 m3/h
Darba pozīcija	Vertikāli +/- 10 grādi
Mehāniskā izturība	vibrācijas klase 3M4 atbilst IEC 60721-3-3

Vide

IP aizsardzības pakāpe	IP20 IP21 (virsū)
Darbības augstums	<= 1000 m bez pazemināšanas 1000...4000 m ar strāvas samazinājumu 1 % uz 100 m
Apkārtējā gaisa temperatūra darbībai	-10…50 °C
Apkārtējā gaisa temperatūra uzglabāšanai	-40…70 °C

Iepakošanas vienības

Pirmā iepakojuma vienības tips	PCE

Ir sasniegts maksimālais saīdzināmo produktu skaits. Lūdzu, atveriet sadaļu Saīdzināt produktus #SAITE# un izdzēsiet kādu produktu, lai turpinātu.

Vienību skaits 1. iepakojumā	1
1. iepakojuma augstums	61,000 cm
1. iepakojuma platums	60,000 cm
1. iepakojuma garums	80,000 cm
1. iepakojuma svars	42,000 kg

Līguma garantija

Garantija (mēnešos)	18

Environmental Data

Schneider Electric mērķis ir līdz 2050. gadam sasniegt nulles emisiju statusu, izmantojot piegādes ķēdes partnerību, zemākas ietekmes materiālus un cirkularitāti, izmantojot mūsu pašreizējo kampaņu "Use Better, Use Longer, Use Again", lai pagarinātu produktu kalpošanas laiku un to pārstrādājamību.

Environmental Data skaidrojums >

Kā mēs novērtējam produktu ilgtspēju >

Use Better

Materiāli un iepakojums

Iepakojums izgatavots no pārstrādāta kartona	**Nē**
Iepakojums bez plastmasas	**Nē**
ES RoHS direktīva	**Atbilst**
REACh regula	**Atsauce satur vielas virs noteiktās normas, kas rada ļoti lielas bažas**

Use Again

Pārsaiņošana un atkārtota ražošana

Atgriešana	**Jā**

Dimensions Drawings

Dimensions

Left Side and Rear View

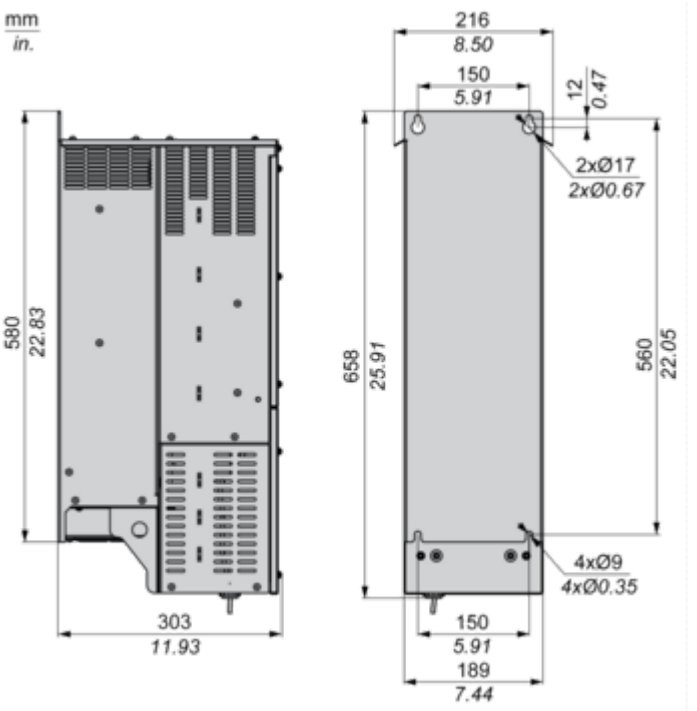

Mounting and Clearance

Mounting and Clearance

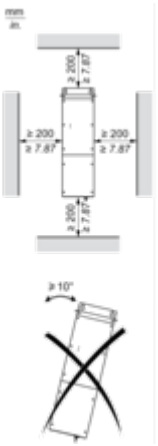

Connections and Schema

Recommended Schema

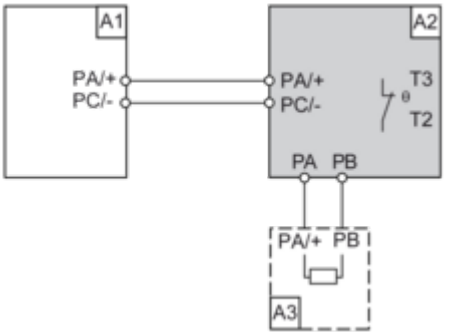

A1 : Drive
A2 : Braking unit
A3 : Braking resistor
PA, PB, PC : DC Bus
T2, T3 : Thermal relay