Produktdatenblatt

Spezifikationen



Bremsmodul, 100 kW, 400/480V, für Frequenzumrichter

VW3A7105

EAN Code: 3606485435824

Hauptmerkmale

Kompatible Produktfamilie	Altivar Prozess ATV900
Produktkompatibilität	Antrieb mit variabler Geschwindigkeit ATV930 ohne Brems-Chopper 110 kW 380 - 480 V Antrieb mit variabler Geschwindigkeit ATV930 ohne Brems-Chopper 130 kW 380 - 480 V Antrieb mit variabler Geschwindigkeit ATV930 ohne Brems-Chopper 160 kW 380 - 480 V
Thermische Verluste	400 W
min assoziierter Widerstandswert	2,5 Ohm
Schutzfunktionen	Integrierter thermischer Schutz von Temperatursonde

Zusatzmerkmale

Max. Bremsleistung	160 kW
permanente Bremsleistung	100 kW (bei konstanter Leistung und aktivem Schwellwert)
Belastungsfaktor	0,05 für 320 kW bei konstanter Leistung und aktivem Schwellwert 0,15 für 250 kW bei konstanter Leistung und aktivem Schwellwert 0,5 für 200 kW bei konstanter Leistung und aktivem Schwellwert 1 für 160 kW bei konstanter Leistung und aktivem Schwellwert
Ansprechgrenze	780 V DC +/- 1 %
Max. Zwischenkreisspannung	850 V
Breite	216 mm
Höhe	658 mm
Tiefe	303 mm
Produktgewicht	17 kg
Kühlluftvolumen	166 m3/h
Betriebsposition	Senkrecht +/- 10 Grad
Mechanische Robustheit	Schwingungen Klasse 3M4 entspricht IEC 60721-3-3

Montage

Schutzart (IP)	IP20 IP21 (oben)
Betriebshöhe	= 1.000 m ohne Leistungsreduzierung 1000 - 4000 m mit Stromreduzierung 1 % pro 100 m
Umgebungstemperatur bei Betrieb	-10…50 °C
Umgebungstemperatur bei Lagerung	-40…70 °C

Verpackungseinheiten

Bruttopreisliste für Deutschland zuzüglich Zuschläge, Frachtkosten und Mehrwertsteuer, gültig ab dem 1. Januar 2024. Irrtum und Änderungen vorbehalten. Es gelten die AGBs der Schneider Electric GmbH.

Haftungsausschluss: Diese Dokumentation dient nicht als Ersatz für die Beurteilung der Eignung oder Verlässlichkeit dieser Produkte für bestimmte Verwendungsbereiche des Benutzers und darf nicht zu diesem Zweck verwendet werden.

VPE 1 Art	PCE
Anzahl der Geräte pro Packung	1
VPE 1 Höhe	61,000 cm
VPE 1 Breite	60,000 cm
VPE 1 Länge	80,000 cm
Verpackungsgewicht (Lbs)	42,000 kg

Vertragliche Gewährleistung

Garantie (in Monaten)	18

Environmental Data

Schneider Electric hat sich zum Ziel gesetzt, den Net Zero-Status bis 2050 durch Lieferkettenpartnerschaften, Materialien mit geringerer Auswirkung und Kreislaufbildung über unsere laufende Kampagne "Use Better, Use Longer, Use Again" zu erreichen, um die Lebensdauer und Recyclingfähigkeit der Produkte zu verlängern.

Erläuterung der Environmental Data >

Wie wir die Produktnachhaltigkeit bewerten >

Use Better

Materialien und Verpackung

Verpackung mit Recycling-Karton	**Nein**
Verpackung ohne Kunststoff	**Nein**
EU-RoHS-Richtlinie	**Konform**
REACh-Verordnung	**Produkt beinhaltet besorgniserregende Stoffe (SVHC) über dem Schwellwert**

Use Again

Reproduktion

Rücknahme	**Ja**

Maßzeichnungen

Abmessungen

Linke Seite und Rûckansicht

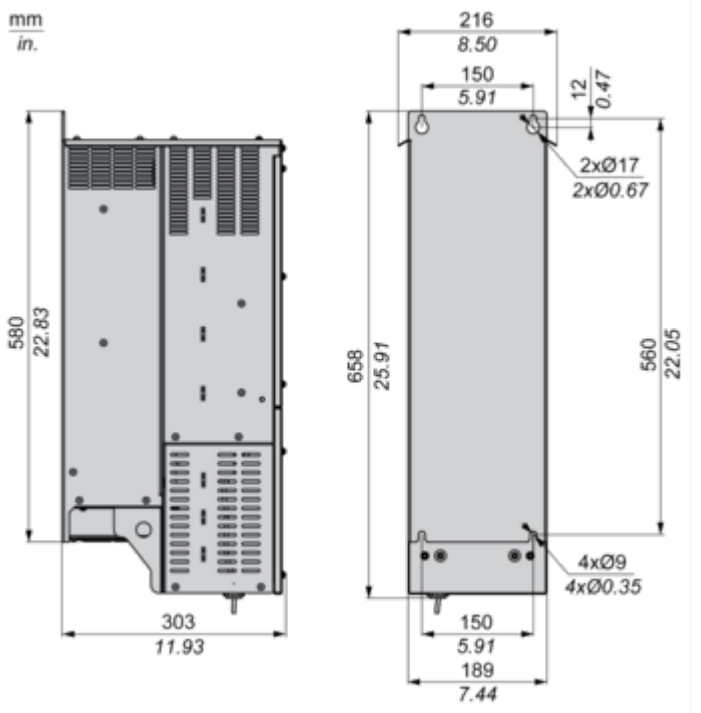

Montage und Abstand

Montage und Abstände

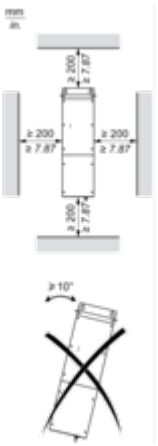

Anschlüsse und Schema

Empfohlenes Schema

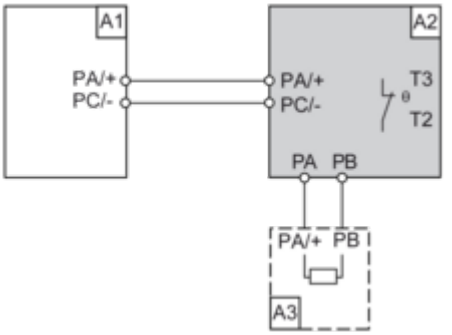

A1: Antrieb
A2 : Bremseinheit
A3: Bremswiderstand
PA, PB, PC: DC-Bus
T2, T3: Thermisches Relais