Produktdatenblatt

Spezifikationen



Bremsmodul, 60 kW, 200/240V, für Frequenzumrichter

VW3A7106

EAN Code: 3606485435831

Hauptmerkmale

Kompatible Produktfamilie	Altivar Prozess ATV900
Produktkompatibilität	Antrieb mit variabler Geschwindigkeit ATV930 ohne Brems-Chopper 55 kW 200 - 240 V Antrieb mit variabler Geschwindigkeit ATV930 ohne Brems-Chopper 75 kW 200 - 240 V
Thermische Verluste	400 W
min assoziierter Widerstandswert	1,4 Ohm
Schutzfunktionen	Integrierter thermischer Schutz von Temperatursonde

Zusatzmerkmale

Max. Bremsleistung	80 kW
permanente Bremsleistung	60 kW (bei konstanter Leistung und aktivem Schwellwert)
Belastungsfaktor	0,05 für 150 kW bei konstanter Leistung und aktivem Schwellwert 0,15 für 120 kW bei konstanter Leistung und aktivem Schwellwert 0,5 für 95 kW bei konstanter Leistung und aktivem Schwellwert 1 für 75 kW bei konstanter Leistung und aktivem Schwellwert
Ansprechgrenze	395 V DC +/- 1 %
Max. Zwischenkreisspannung	450 V
Breite	216 mm
Höhe	658 mm
Tiefe	303 mm
Produktgewicht	15,5 kg
Kühlluftvolumen	166 m3/h
Betriebsposition	Senkrecht +/- 10 Grad
Mechanische Robustheit	Schwingungen Klasse 3M4 entspricht IEC 60721-3-3

Montage

Schutzart (IP)	IP20 IP21 (oben)
Betriebshöhe	= 1.000 m ohne Leistungsreduzierung 1000 - 4000 m mit Stromreduzierung 1 % pro 100 m
Umgebungstemperatur bei Betrieb	-10…50 °C
Umgebungstemperatur bei Lagerung	-40…70 °C

Verpackungseinheiten

VPE 1 Art	PCE

Bruttopreisliste für Deutschland zuzüglich Zuschläge, Frachtkosten und Mehrwertsteuer, gültig ab dem 1. Januar 2024. Irrtum und Änderungen vorbehalten. Es gelten die AGBs der Schneider Electric GmbH.

Haftungsausschluss: Diese Dokumentation dient nicht als Ersatz für die Beurteilung der Eignung oder Verlässlichkeit dieser Produkte für bestimmte Verwendungsbereiche des Benutzers und darf nicht zu diesem Zweck verwendet werden.

Anzahl der Geräte pro Packung	1
VPE 1 Höhe	26,4 cm
VPE 1 Breite	42,0 cm
VPE 1 Länge	62,0 cm
Verpackungsgewicht (Lbs)	21,5 kg

Vertragliche Gewährleistung

Garantie (in Monaten)	18

Environmental Data

Schneider Electric hat sich zum Ziel gesetzt, den Net Zero-Status bis 2050 durch Lieferkettenpartnerschaften, Materialien mit geringerer Auswirkung und Kreislaufbildung über unsere laufende Kampagne "Use Better, Use Longer, Use Again" zu erreichen, um die Lebensdauer und Recyclingfähigkeit der Produkte zu verlängern.

Erläuterung der Environmental Data >

Wie wir die Produktnachhaltigkeit bewerten >

Use Better

Materialien und Verpackung

Verpackung mit Recycling-Karton	**Nein**
Verpackung ohne Kunststoff	**Nein**
EU-RoHS-Richtlinie	**Konform**
REACh-Verordnung	**Produkt beinhaltet besorgniserregende Stoffe (SVHC) über dem Schwellwert**

Use Again

Reproduktion

Rücknahme	**Ja**

Maßzeichnungen

Abmessungen

Linke Seite und Rûckansicht

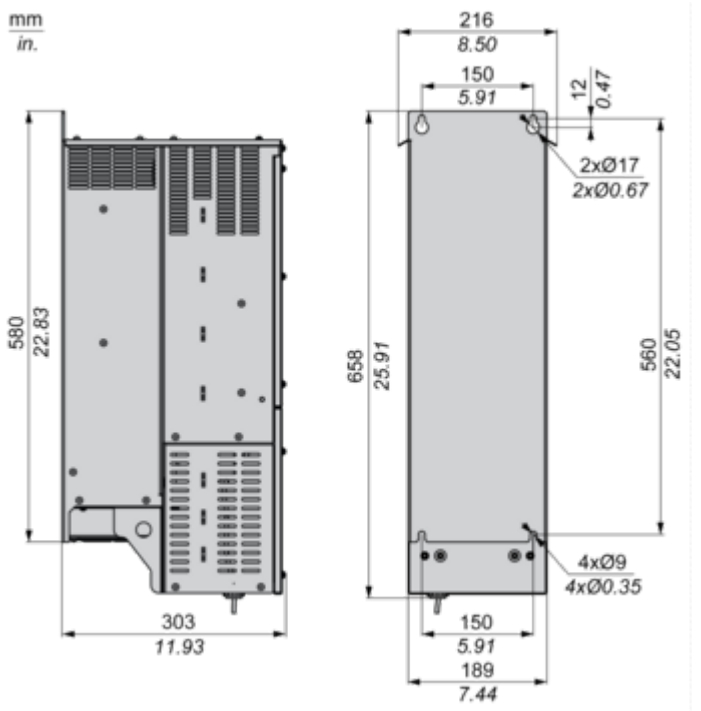

Montage und Abstand

Montage und Abstände

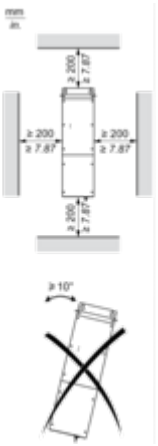

Anschlüsse und Schema

Empfohlenes Schema

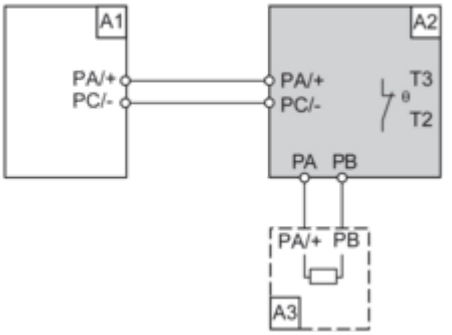

A1: Antrieb
A2 : Bremseinheit
A3: Bremswiderstand
PA, PB, PC: DC-Bus
T2, T3: Thermisches Relais