Produkta datu lapa

Specifikācijas



Reģeneratīvais bloks, Altivar, 15kW, Altivar frekvenču pārveidotājam

ATVRD15N4

Galvenā

Produktu klāsts	Altivar
Diapazona saderība	Altivar Machine ATV340 Altivar Machine ATV320 Altivar Process ATV900
Produkta vai sastāvdaļas veids	Barošanas modulis
Ierīces lietojumprogramma	Enerģijas reģenerācija
[Us] nominālais barošanas spriegums	380...500 V - 15...10 %
[Ue] nominālais darbības spriegums	456...778 V DC
Nominālā jauda W	13,5 kW

Papildinošs

Tīkla frekvence	45...65 Hz
Tīkla fāžu skaits	3 fāzes
Fiksācijas režīms	Ar skrūvēm
Maksimālais sprieguma kritums pie nominālās slodzes	3 %
Elektrības pieslēgums	kontrole noņemams skrūvju spaiļu bloks : 0.5...1.5 mm² , AWG 20...AWG 16 (apakšā) barošanas avots noņemams skrūvju spaiļu bloks : 6 mm² , AWG 8 (augša) DC bus noņemams skrūvju spaiļu bloks : 6 mm² , AWG 8 (apakšā)
Ievades strāva	31,8 A pie 380 V AC priekš sprieguma ieejas (nepārtraukts) 27,9 A pie 500 V AC priekš sprieguma ieejas (nepārtraukts) 43,1 A pie 380 V AC priekš sprieguma ieejas (pārejošs 60 s) 36,3 A pie 500 V AC priekš sprieguma ieejas (pārejošs 60 s)
Ievades jauda	13,5 kW pie 380...500 V AC priekš sprieguma ieejas (nepārtraukts) 20,3 kW pie 380...500 V AC priekš sprieguma ieejas (pārejošs 60 s)
Maksimālais līdzstrāvas kopnes spriegums	300...880 V DC
Izvada strāva	25,9 A pie 380 V AC (nepārtraukts) 23,2 A pie 500 V AC (nepārtraukts) 36,5 A pie 380 V AC (pārejošs 60 s) 29,7 A pie 500 V AC (pārejošs 60 s)
Platums	105 mm
Augstums	399 mm
Dziļums	235 mm
Neto svars	11,5 kg

Vide

Standarti	IEC 61800-3 IEC 61800-5-1

Ir sasniegts maksimālais saīdzināmo produktu skaits. Lūdzu, atveriet sadaļu Saīdzināt produktus #SAITE# un izdzēsiet kādu produktu, lai turpinātu.

Produkta sertifikācija	cUL
Apkārtējā gaisa temperatūra darbībai	-10…50 °C bez pazemināšanas 50…60 °C ar pazemināšanas koeficientu
Apkārtējā gaisa temperatūra uzglabāšanai	-40…70 °C
Darbības augstums	<= 1000 m bez pazemināšanas 1000...3000 m ar jaudas samazināšanos 1 % uz 100 m
Darba pozīcija	Vertikālā vai horizontālā stāvoklī
Dzesēšanas veids	Ventilators
Vides raksturojums	ķīmiskā piesārņojuma izturība klase 3C3 atbilst IEC 60721-3-3 putekļu piesārņojuma izturība klase 3S2 atbilst IEC 60721-3-3
Piesārņojuma pakāpe	2 atbilst IEC 61800-5-1

Iepakošanas vienības

Pirmā iepakojuma vienības tips	PCE
Vienību skaits 1. iepakojumā	1
1. iepakojuma augstums	21,000 cm
1. iepakojuma platums	32,000 cm
1. iepakojuma garums	61,000 cm
1. iepakojuma svars	13,565 kg
Otrā iepakojuma vienības tips	P06
Vienību skaits 2. iepakojumā	4
2. iepakojuma augstums	75,000 cm
2. iepakojuma platums	60,000 cm
2. iepakojuma garums	80,000 cm
2. iepakojuma svars	67,260 kg

Līguma garantija

Garantija (mēnešos)	18

Environmental Data

Schneider Electric mērķis ir līdz 2050. gadam sasniegt nulles emisiju statusu, izmantojot piegādes ķēdes partnerību, zemākas ietekmes materiālus un cirkularitāti, izmantojot mūsu pašreizējo kampaņu "Use Better, Use Longer, Use Again", lai pagarinātu produktu kalpošanas laiku un to pārstrādājamību.

Environmental Data skaidrojums >

Kā mēs novērtējam produktu ilgtspēju >

Ietekme uz vidi

Kopējā dzīves cikla oglekļa pēda	**5 869 kg CO2 eq.**
Ražošanas posma oglekļa pēdas nospiedums [A1–A3]	**103 kg CO2 eq.**
Izplatīšanas posma oglekļa pēdas nospiedums [A4]	**3 kg CO2 eq.**
Uzstādīšanas posma oglekļa pēdas nospiedums [A5]	**2 kg CO2 eq.**
Lietošanas posma oglekļa pēdas nospiedums [B2, B3, B4, B6]	**5 730 kg CO2 eq.**
Dzīves cikla beigu posma oglekļa pēdas nospiedums [C1–C4]	**31 kg CO2 eq.**
Vides informācijas publiskošana	**Produkta ietekme uz vidi**

Use Better

Materiāli un iepakojums

Vidējais ASI sertificēto metālu procentuālais daudzums	**98 %**
Iepakojums izgatavots no pārstrādāta kartona	**Jā**
Iepakojums bez plastmasas	**Jā**
SCIP numurs	**3cdc8ab3-8fe3-443c-ac80-3723e2a86fb2**
ES RoHS direktīva	**Atbilst, Izmantojot Izņēmumu**
REACh regula	**Atsauce satur vielas virs noteiktās normas, kas rada ļoti lielas bažas**

Use Again

Pārsaiņošana un atkārtota ražošana

Pārstrādājamības potenciāls, %	**91**
Cirkularitātes profils	**Informācija par ekspluatācijas izbeigšanu**
Atgriešana	**Jā**
WEEE marķējums	**Eiropas Savienības tirgū no šī produkta ir jāatbrīvojas, ievērojot noteiktu atkritumu savākšanas kārtību, un produkts nedrīkst nonākt sadzīves atkritumu tvertnēs.**

Dimensions Drawings

Dimensions

Front and Side Views

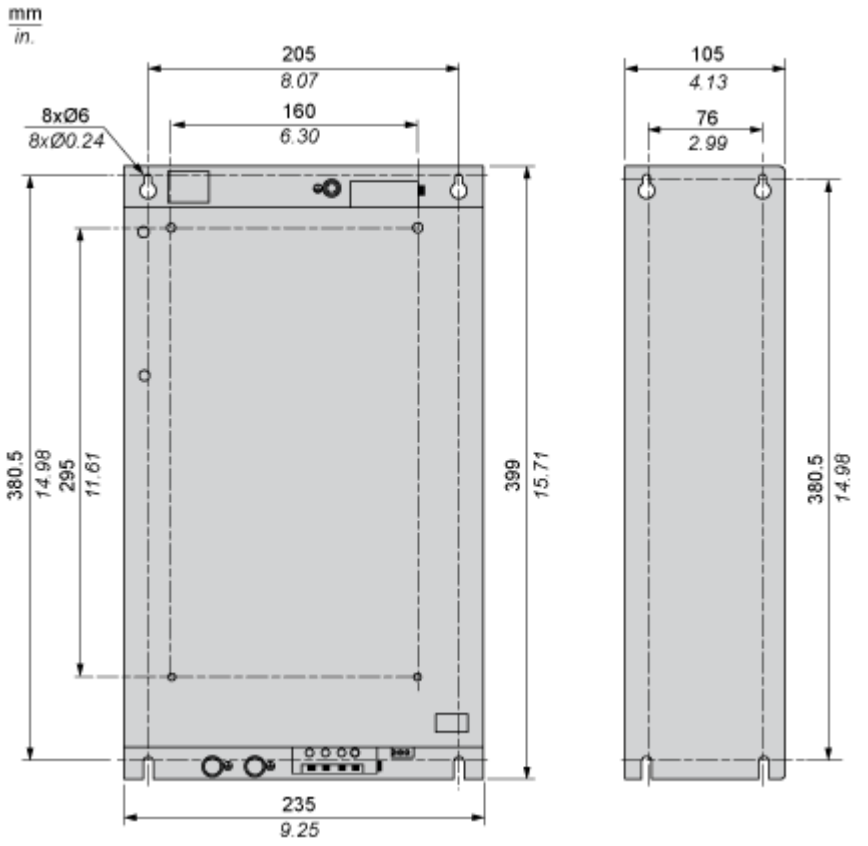

Mounting and Clearance

Mounting Recommendations

Vertical Flat Mounting

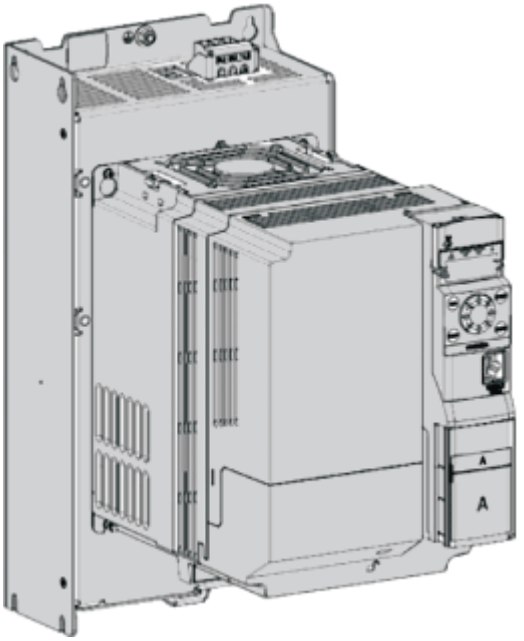

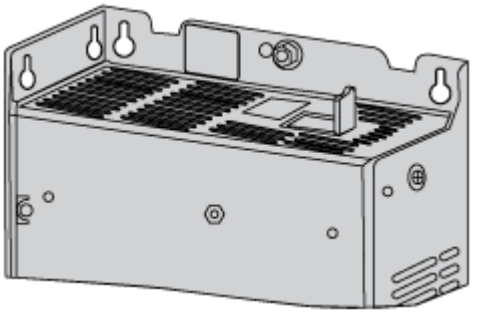

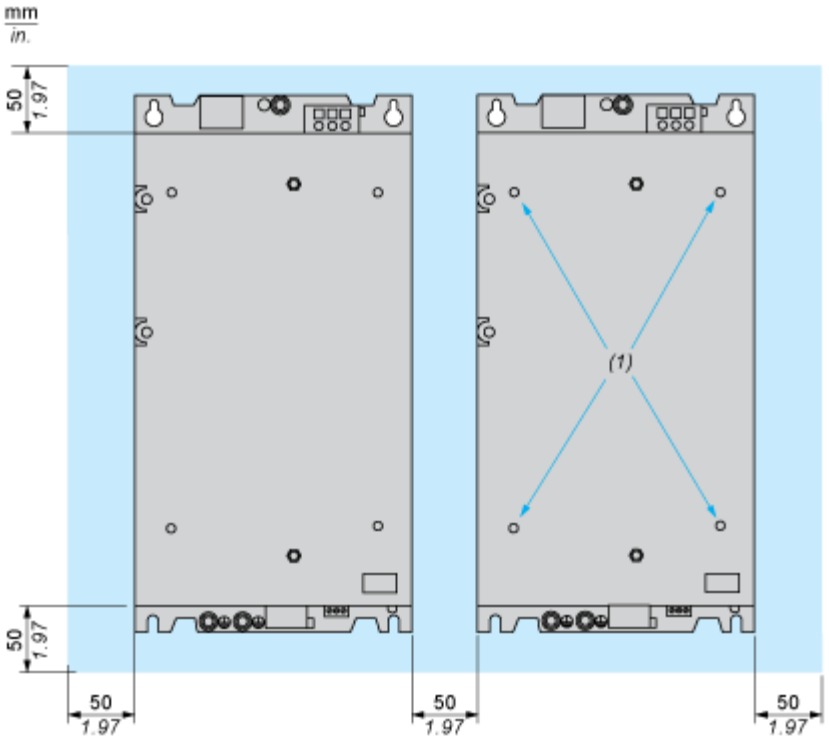

(1) : Fixing holes for ATV320

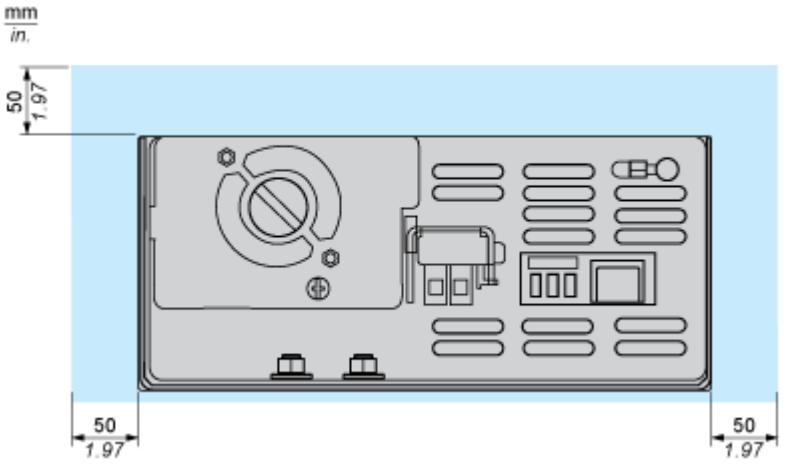

Mounting Recommendations

Side by Side Mounting

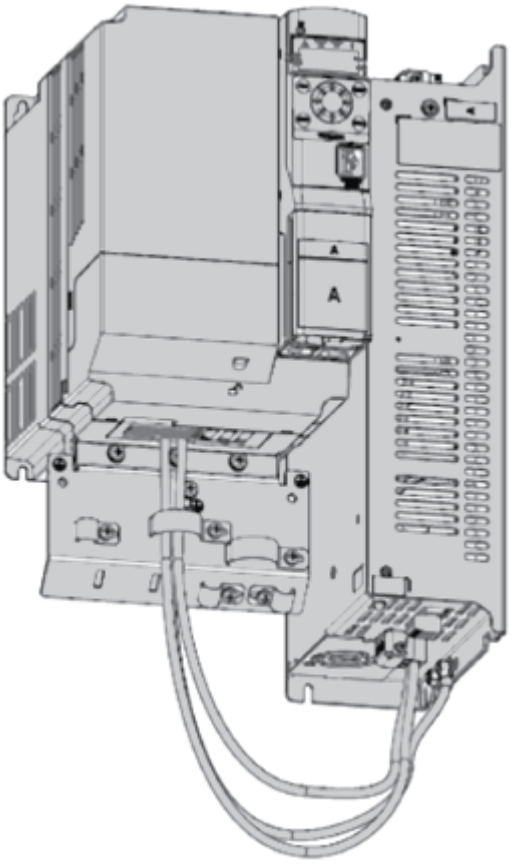

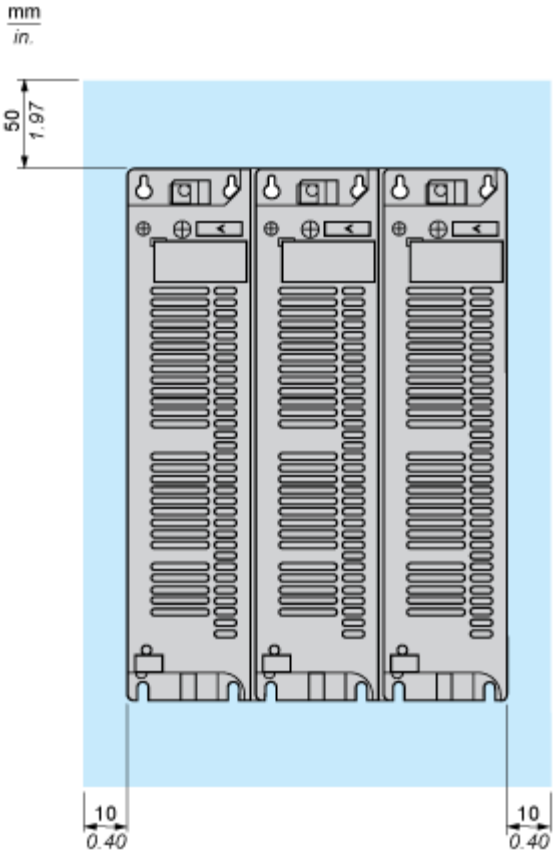
mm
in.
50
1.97
10
0.40
10
0.40

Mounting Recommendations

Horizontal Flat Mounting

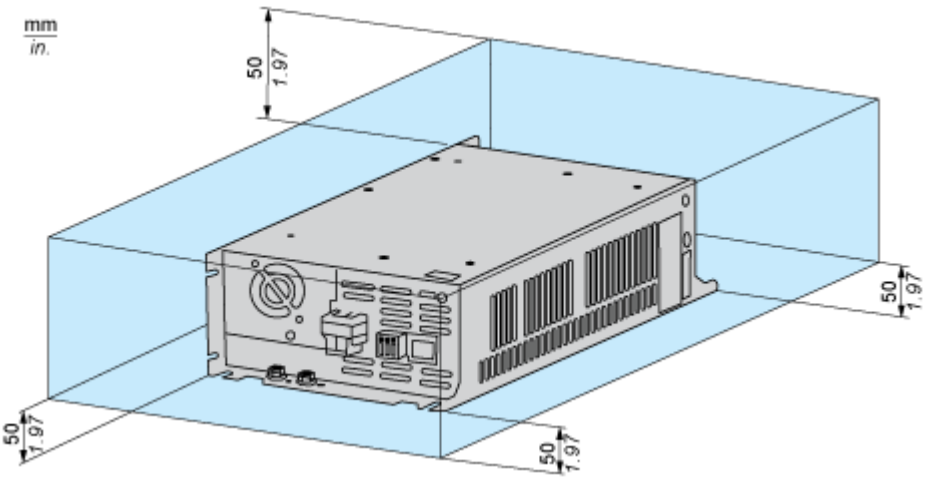

Connections and Schema

Wiring Diagram

Drive and Regenerative Unit

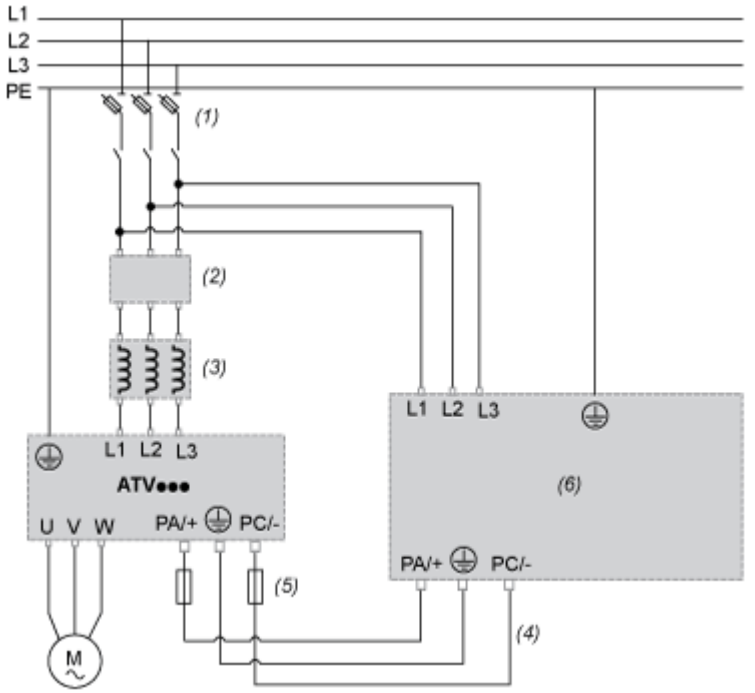

(1) : AC protection fuses

(2) : Optional additional EMC input Filter (see drive catalog)

(3) : Optional AC Choke (see drive catalog)

(4) : DC bus link

(5) : DC protection fuses

(6) : Altivar Regenerative Unit