Produktdatenblatt

Spezifikationen



Rückspeiseeinheit, ATV Regen, 7,5kW, 3x400V, IP20

ATVRU75N4

EAN Code: 3606481144218

Hauptmerkmale

Baureihe	Altivar
Kompatible Produktfamilie	Altivar Maschine ATV340 Altivar Prozess ATV900 Altivar Maschine ATV320
Produkt- oder Komponententyp	Leistungsmodul
Geräteanwendung	Energierückgewinnung
[UH,nom] Bemessungs-Betriebsspannung	380 - 500 V -15 - +10 %
DC-Bus-Betriebsspannung	456-778 V DC
Bemessungsleistung	6,8 kW

Zusatzmerkmale

Netzwerkfrequenz	45 - 65 Hz
Anzahl der Netzphasen	3 Phasen
Befestigungsmodus	Durch Schrauben
Max. Spannungsabfall bei Nennlast	3 %
elektrische Verbindung	Regelung: abnehmbare Schraubklemmleiste: 0,5 - 1,5 mm², AWG 20 - AWG 16 (unten) Stromversorgung: abnehmbare Schraubklemmleiste: 2,5-4 mm², AWG 12 - AWG 10 (oben) DC-Bus: abnehmbare Schraubklemmleiste: 2,5-4 mm², AWG 12 - AWG 10 (unten)
Eingangsstrom	16,5 A bei 380 V AC für Spannungseingänge (kontinuierlich) 14,5 A bei 500 V AC für Spannungseingänge (kontinuierlich) 22,9 A bei 380 V AC für Spannungseingänge (Transient für 60 s) 19,1 A bei 500 V AC für Spannungseingänge (Transient für 60 s)
Eingangsleistung	6,8 kW bei 380 - 500 V AC für Spannungseingänge (kontinuierlich) 10,2 kW bei 380 - 500 V AC für Spannungseingänge (Transient für 60 s)
Spannungsgrenzen von DC-Bus	300 - 880 V DC
Ausgangsstrom	13,4 A bei 380 V AC (kontinuierlich) 11,9 A bei 500 V AC (kontinuierlich) 18,4 A bei 380 V AC (Transient für 60 s) 15,4 A bei 500 V AC (Transient für 60 s)
Breite	80 mm
Höhe	337 mm
Tiefe	175 mm
Produktgewicht	6 kg

Montage

Bruttopreisliste für Deutschland zuzüglich Zuschläge, Frachtkosten und Mehrwertsteuer, gültig ab dem 1. Januar 2024. Irrtum und Änderungen vorbehalten. Es gelten die AGBs der Schneider Electric GmbH.

Haftungsausschluss: Diese Dokumentation dient nicht als Ersatz für die Beurteilung der Eignung oder Verlässlichkeit dieser Produkte für bestimmte Verwendungsbereiche des Benutzers und darf nicht zu diesem Zweck verwendet werden.

Normen	IEC 61800-5-1 IEC 61800-3
Produktzertifizierungen	cUL
Umgebungstemperatur bei Betrieb	-10…50 °C ohne Leistungsreduzierung 50…60 °C mit Leistungsminderungsfaktor
Umgebungstemperatur bei Lagerung	-40…70 °C
Betriebshöhe	= 1.000 m ohne Leistungsreduzierung 1000 - 3000 m mit Leistungsabfall von 1 % pro 100 m
Betriebsposition	Lage senkrecht oder waagrecht
Kühlungstyp	Lüfter
Umgebungseigenschaften	Beständigkeit gegen Chemikalien Klasse 3C3 entspricht IEC 60721-3-3 Beständigkeit gegen Staub class 3S2 entspricht IEC 60721-3-3
Verschmutzungsgrad	2 entspricht IEC 61800-5-1

Verpackungseinheiten

VPE 1 Art	PCE
Anzahl der Geräte pro Packung	1
VPE 1 Höhe	19,300 cm
VPE 1 Breite	25,500 cm
VPE 1 Länge	51,500 cm
Verpackungsgewicht (Lbs)	7,510 kg
VPE 2 Art	S06
VPE 2 Menge	6
VPE 2 Höhe	75,000 cm
VPE 2 Breite	60,000 cm
VPE 2 Länge	80,000 cm
VPE 2 Gewicht	58,060 kg

Vertragliche Gewährleistung

Garantie (in Monaten)	18

Environmental Data

Schneider Electric hat sich zum Ziel gesetzt, den Net Zero-Status bis 2050 durch Lieferkettenpartnerschaften, Materialien mit geringerer Auswirkung und Kreislaufbildung über unsere laufende Kampagne "Use Better, Use Longer, Use Again" zu erreichen, um die Lebensdauer und Recyclingfähigkeit der Produkte zu verlängern.

Erläuterung der Environmental Data >

Wie wir die Produktnachhaltigkeit bewerten >

Umweltbilanz

Total lifecycle Carbon footprint	**5 312 kg CO2 eq.**
CO_2-Fußabdruck der Herstellungsphase [A1 bis A3]	**65 kg CO2 eq.**
CO_2-Fußabdruck der Distributionsphase [A4]	**2 kg CO2 eq.**
CO_2-Fußabdruck der Installationsphase [A5]	**2 kg CO2 eq.**
CO_2-Fußabdruck der Nutzungsphase [B2, B3, B4, B6]	**5 228 kg CO2 eq.**
CO_2-Fußabdruck der End-of-Life-Phase [C1 bis C4]	**16 kg CO2 eq.**
Umweltproduktdeklaration	**Produktumweltprofil**

Use Better

Materialien und Verpackung

Durchschnittlicher Prozentsatz der ASI-zertifizierten Metalle	**94 %**
Verpackung mit Recycling-Karton	**Ja**
Verpackung ohne Kunststoff	**Ja**
SCIP-Nummer	**A0d7d417-3a7b-4c37-b617-847488ea9776**
EU-RoHS-Richtlinie	**Freistellungskonform**
REACh-Verordnung	**Produkt beinhaltet besorgniserregende Stoffe (SVHC) über dem Schwellwert**

Use Again

Reproduktion

Recyclingfähigkeitspotential in %	**91**
Circular Econmomy-Eignung	**Entsorgungsinformationen**
Rücknahme	**Ja**
WEEE-Kennzeichnung	**Das Produkt muss entsprechend bestimmter Hinweise auf Märkten der Europäischen Union entsorgt werden und darf nicht in Haushaltsabfälle gelangen.**

Maßzeichnungen

Abmessungen

Vorder- und Seitenansicht

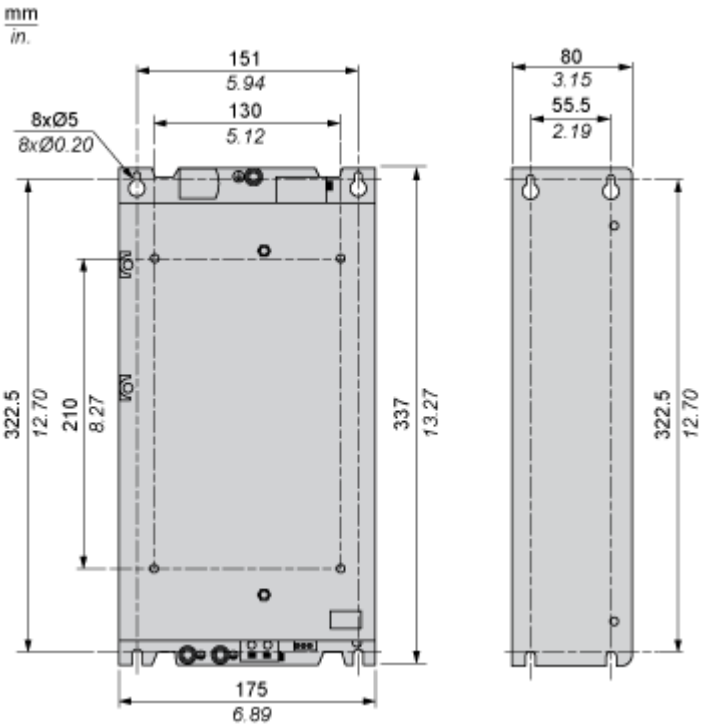

Montage und Abstand

Montageempfehlungen

Vertikale, flache Montage

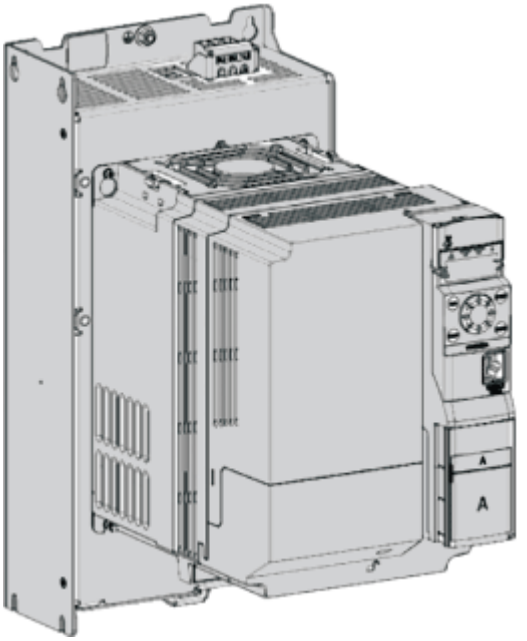

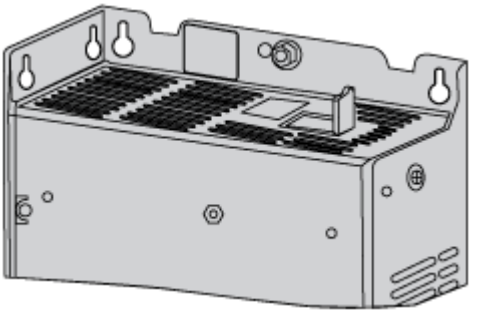

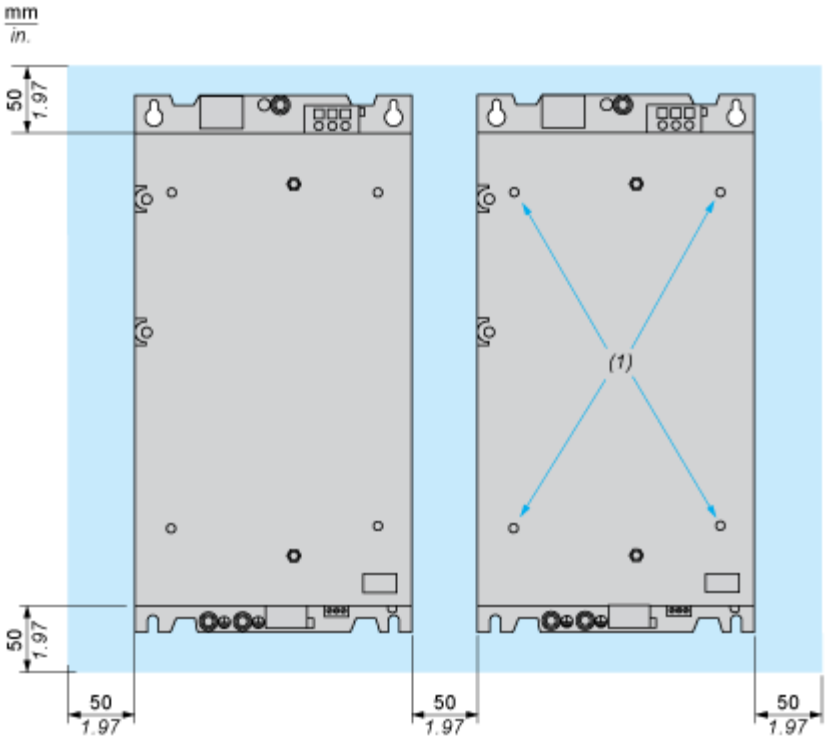

(1): Befestigungslöcher für ATV320

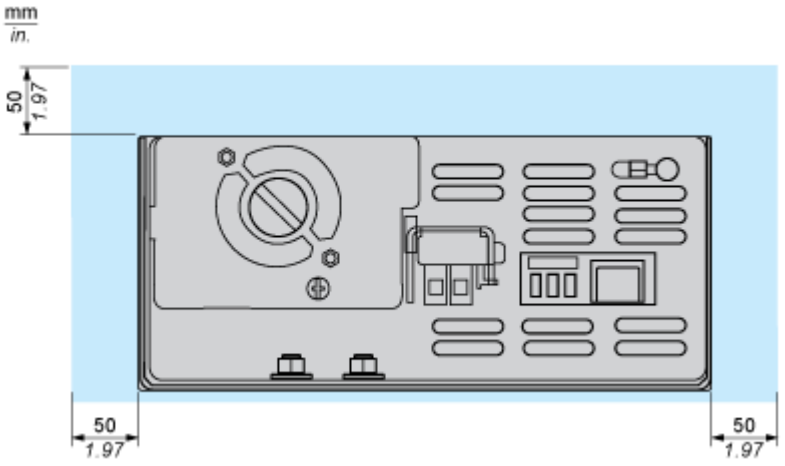

Montageempfehlungen

Nebeneinanderliegende Montage

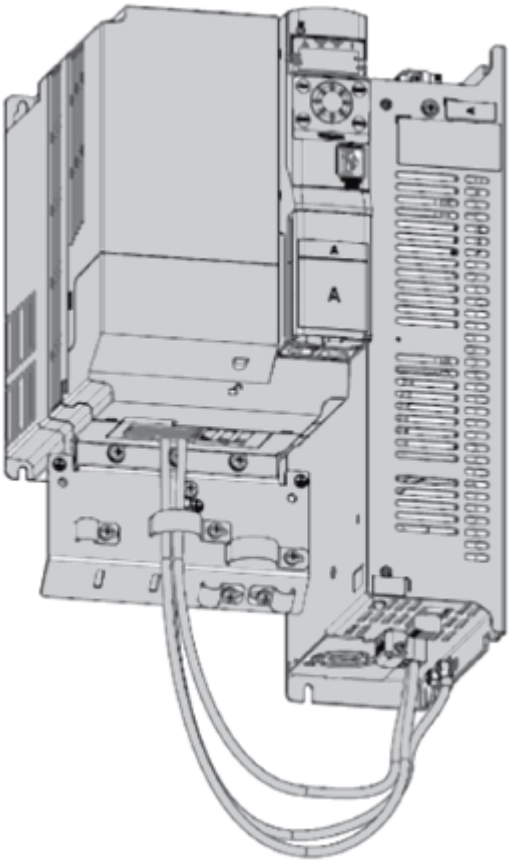

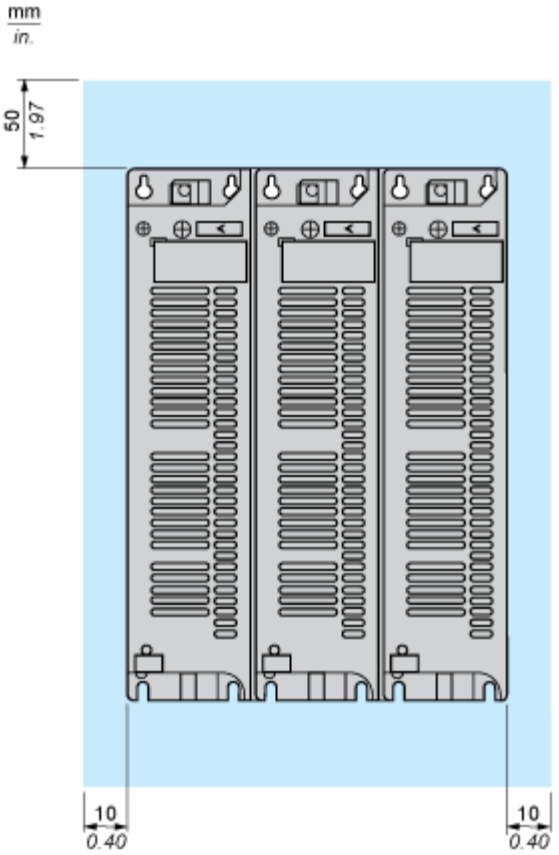
mm
in.
50
1.97
10
0.40
10
0.40

Montageempfehlungen

Horizontale, ebene Fläche

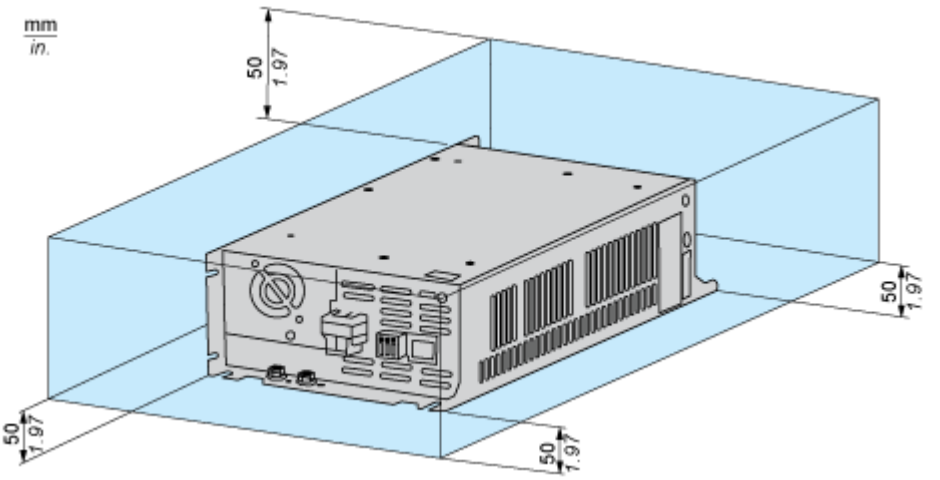

Anschlüsse und Schema

Verdrahtungsplan

Antrieb und Rückspeiseeinheit

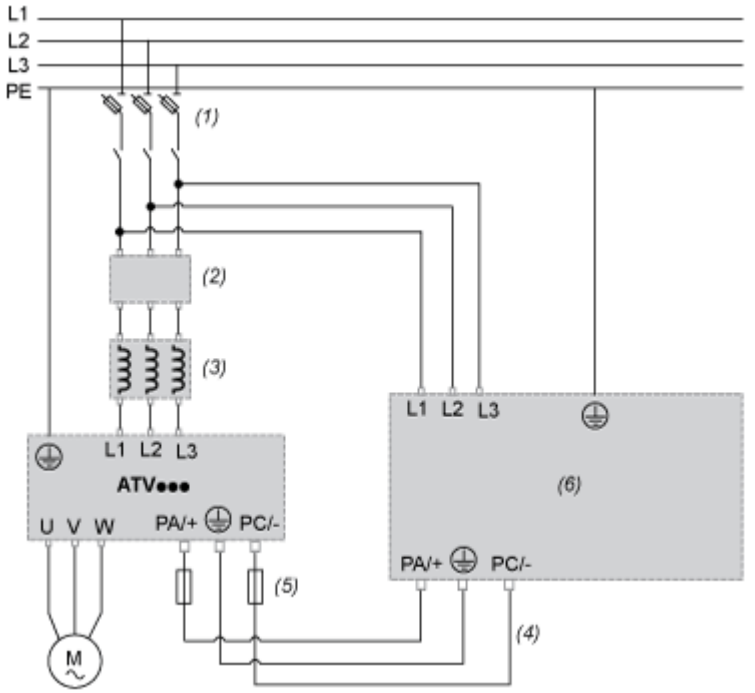

(1): Wechselstromsicherungen

(2): Optionaler zusätzlicher EMV-Filter (siehe Antriebskatalog)

(3): Optionale Wechselstromdrossel (siehe Antriebskatalog)

(4): Gleichstrom-Busleitung

(5): Gleichstromsicherungen

(6): Altivar-Rückspeiseeinheit