Produkta datu lapa

Specifikācijas



EMC radio traucējumu ievades filtrs - frekvenču pārveidotājam

VW3A4416

Galvenā

Produktu klāsts	Altivar
Produkta vai sastāvdaļas veids	EMC ievades filtrs
Diapazona saderība	Altivar 12
Produktu saderība	ATV12H018F1 ATV12H018M2 ATV12H037F1 ATV12H037M2 ATV12H055M2 ATV12H075M2 ATV12P037F1 ATV12P037M2 ATV12P055M2 ATV12P075M2
Produktam specifisks pielietojums	Radio traucējumu ievades filtrs

Papildinošs

Neto svars	1,12 kg

Vide

Standarti	vide 1 kategorija C2 IEC 61800-3 vide 1 kategorija C3 IEC 61800-3 vide 2 kategorija C3 IEC 61800-3

Iepakošanas vienības

Pirmā iepakojuma vienības tips	PCE
Vienību skaits 1. iepakojumā	1
1. iepakojuma augstums	9,000 cm
1. iepakojuma platums	19,000 cm
1. iepakojuma garums	38,500 cm
1. iepakojuma svars	1,108 kg
Otrā iepakojuma vienības tips	P06
Vienību skaits 2. iepakojumā	24
2. iepakojuma augstums	75,000 cm
2. iepakojuma platums	60,000 cm
2. iepakojuma garums	80,000 cm
2. iepakojuma svars	32,500 kg

Līguma garantija

Ir sasniegts maksimālais saīdzināmo produktu skaits. Lūdzu, atveriet sadaļu Saīdzināt produktus #SAITE# un izdzēsiet kādu produktu, lai turpinātu.

Garantija (mēnešos)	18

Environmental Data

Schneider Electric mērķis ir līdz 2050. gadam sasniegt nulles emisiju statusu, izmantojot piegādes ķēdes partnerību, zemākas ietekmes materiālus un cirkularitāti, izmantojot mūsu pašreizējo kampaņu "Use Better, Use Longer, Use Again", lai pagarinātu produktu kalpošanas laiku un to pārstrādājamību.

Environmental Data skaidrojums >

Kā mēs novērtējam produktu ilgtspēju >

Use Better

Materiāli un iepakojums

Iepakojums izgatavots no pārstrādāta kartona	**Nē**
Iepakojums bez plastmasas	**Nē**
ES RoHS direktīva	**Atbilst**
REACh regula	**Atsauce satur vielas virs noteiktās normas, kas rada ļoti lielas bažas**

Use Again

Pārsaiņošana un atkārtota ražošana

Atgriešana	**Jā**

Dimensions Drawings

Dimensions

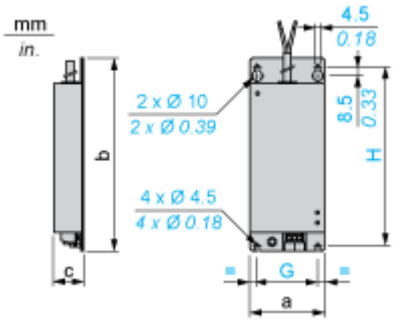

Dimensions in mm

a	b	c	G	H
75	194	30	61	180

Dimensions in in.

a	b	c	G	H
2.95	7.64	1.18	2.40	7.09