Produktdatenblatt

Spezifikationen



FUNKENTSTOERF. ATV12 BIS 0,75KW 1pH

VW3A4416

EAN Code: 3606480075773

Hauptmerkmale

Baureihe	Altivar
Produkt- oder Komponententyp	EMV-Eingangsfilter
Kompatible Produktfamilie	Altivar 12
Produktkompatibilität	ATV12H018F1 ATV12H018M2 ATV12H037F1 ATV12H037M2 ATV12H055M2 ATV12H075M2 ATV12P037F1 ATV12P037M2 ATV12P055M2 ATV12P075M2
Produktspezifische Anwendung	EMV-Footprintfilter

Zusatzmerkmale

Produktgewicht	1,12 kg

Montage

Normen	Umwelt 1 Klasse C2 IEC 61800-3 Umgebung 1 Kategorie C3 IEC 61800-3 Umwelt 2 Klasse C3 IEC 61800-3

Verpackungseinheiten

VPE 1 Art	PCE
Anzahl der Geräte pro Packung	1
VPE 1 Höhe	9,000 cm
VPE 1 Breite	19,000 cm
VPE 1 Länge	38,500 cm
Verpackungsgewicht (Lbs)	1,108 kg
VPE 2 Art	P06
VPE 2 Menge	24
VPE 2 Höhe	75,000 cm
VPE 2 Breite	60,000 cm
VPE 2 Länge	80,000 cm
VPE 2 Gewicht	32,500 kg

Vertragliche Gewährleistung

Bruttopreisliste für Deutschland zuzüglich Zuschläge, Frachtkosten und Mehrwertsteuer, gültig ab dem 1. Januar 2024. Irrtum und Änderungen vorbehalten. Es gelten die AGBs der Schneider Electric GmbH.

Haftungsausschluss: Diese Dokumentation dient nicht als Ersatz für die Beurteilung der Eignung oder Verlässlichkeit dieser Produkte für bestimmte Verwendungsbereiche des Benutzers und darf nicht zu diesem Zweck verwendet werden.

Garantie (in Monaten)	18

Environmental Data

Schneider Electric hat sich zum Ziel gesetzt, den Net Zero-Status bis 2050 durch Lieferkettenpartnerschaften, Materialien mit geringerer Auswirkung und Kreislaufbildung über unsere laufende Kampagne "Use Better, Use Longer, Use Again" zu erreichen, um die Lebensdauer und Recyclingfähigkeit der Produkte zu verlängern.

Erläuterung der Environmental Data >

Wie wir die Produktnachhaltigkeit bewerten >

Use Better

Materialien und Verpackung

Verpackung mit Recycling-Karton	**Nein**
Verpackung ohne Kunststoff	**Nein**
EU-RoHS-Richtlinie	**Konform**
REACh-Verordnung	**Produkt beinhaltet besorgniserregende Stoffe (SVHC) über dem Schwellwert**

Use Again

Reproduktion

Rücknahme	**Ja**

Maßzeichnungen

Abmessungen

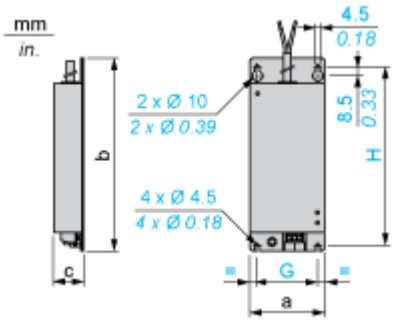

Abmessungen in mm

a	b	c	G	H
75	194	30	61	180

Abmessungen in Zoll

a	b	c	G	H
2.95	7.64	1.18	2.40	7.09