Produktdatenblatt

Spezifikationen



EMV-Funkentstörfilter, für Frequenzumrichter, 100A

VW3A4706

EAN Code: 3606480736551

Hauptmerkmale

Baureihe	Altivar
Produkt- oder Komponententyp	EMV-Eingangsfilter
Kompatible Produktfamilie	Altivar Maschine ATV340 Altivar Prozess ATV600 Altivar Prozess ATV900
Produktkompatibilität	Antrieb mit variabler Geschwindigkeit ATV630 Aufputzmontage, Motor: 37 kW, 380 - 480 V Antrieb mit variabler Geschwindigkeit ATV630 Aufputzmontage, Motor: 45 kW, 380 - 480 V Antrieb mit variabler Geschwindigkeit ATV630 Aufputzmontage, Motor: 18,5 kW, 200 - 240 V Antrieb mit variabler Geschwindigkeit ATV630 Aufputzmontage, Motor: 22 kW, 200 - 240 V Antrieb mit variabler Geschwindigkeit ATV650 Aufputzmontage, Motor: 37 kW, 380 - 480 V Antrieb mit variabler Geschwindigkeit ATV650 Aufputzmontage, Motor: 45 kW, 380 - 480 V Antrieb mit variabler Geschwindigkeit ATV930 Aufputzmontage, Motor: 37 kW, 380 - 480 V Antrieb mit variabler Geschwindigkeit ATV930 Aufputzmontage, Motor: 45 kW, 380 - 480 V Antrieb mit variabler Geschwindigkeit ATV930 Aufputzmontage, Motor: 18,5 kW, 200 - 240 V Antrieb mit variabler Geschwindigkeit ATV930 Aufputzmontage, Motor: 22 kW, 200 - 240 V Antrieb mit variabler Geschwindigkeit ATV950 Aufputzmontage, Motor: 37 kW, 380 - 480 V Antrieb mit variabler Geschwindigkeit ATV950 Aufputzmontage, Motor: 45 kW, 380 - 480 V Antrieb mit variabler Geschwindigkeit ATV340 Motor: 30 kW, 380 - 480 V Antrieb mit variabler Geschwindigkeit ATV340 Motor: 37 kW, 380 - 480 V
Produktspezifische Anwendung	EMV-Footprintfilter
Montageort	Frequenzumrichter-seitig
[In] Bemessungsstrom	100 A
Thermische Verluste	12,4 W
Anzahl der Netzphasen	3-phasige Versorgung

Zusatzmerkmale

Elektrische Verbindung	Klemme 50 mm² AWG 1/0

Bruttopreisliste für Deutschland zuzüglich Zuschläge, Frachtkosten und Mehrwertsteuer, gültig ab dem 1. Januar 2024. Irrtum und Änderungen vorbehalten. Es gelten die AGBs der Schneider Electric GmbH.

Haftungsausschluss: Diese Dokumentation dient nicht als Ersatz für die Beurteilung der Eignung oder Verlässlichkeit dieser Produkte für bestimmte Verwendungsbereiche des Benutzers und darf nicht zu diesem Zweck verwendet werden.

Max. Motorkabellänge	150 m abgeschirmtes Motorkabel 4 kHz entspricht IEC 61800-3 Kategorie C2, 380 - 480 V 300 m abgeschirmtes Motorkabel 4 kHz entspricht IEC 61800-3 Kategorie C3, 380 - 480 V 150 m abgeschirmtes Motorkabel 4 kHz entspricht IEC 61800-3 Kategorie C2, 200 - 240 V 300 m abgeschirmtes Motorkabel 4 kHz entspricht IEC 61800-3 Kategorie C3, 200 - 240 V 50 m abgeschirmtes Motorkabel 4 kHz entspricht IEC 61800-3 Kategorie C1, 200 - 240 V 50 m abgeschirmtes Motorkabel 4 kHz entspricht IEC 61800-3 Kategorie C1, 380 - 480 V
Maximaler Differenzstrom	13,9 mA bei 400 V 50 Hz TN 13,9 mA bei 400 V 50 Hz TT
Versorgungsspannung	380…480 V 200…240 V
Toleranz	10 %
Mechanische Robustheit	Schocks Klasse 3M4 entspricht IEC 60721-3-3 Schwingungen Klasse 3M4 entspricht IEC 60721-3-3
Breite	120 mm
Höhe	340 mm
Tiefe	180 mm
Produktgewicht	6,5 kg

Montage

Schutzart (IP)	IP20Montage nebeneinander IP21mit Set VW3A47906
Relative Luftfeuchtigkeit	5…95 % Betauung nicht zulässig entspricht IEC 61800-5-1
Umgebungstemperatur bei Betrieb	-10…50 °C (ohne Stromreduzierung) 50…60 °C (mit Stromreduzierung 1,5 % pro °C)
Umgebungstemperatur bei Lagerung	-40…70 °C
Betriebshöhe	0 - 1.000 m ohne Stromreduzierung 1000 - 4000 m mit Stromreduzierung 1 % pro 100 m
Normen	IEC 61800-3

Verpackungseinheiten

VPE 1 Art	PCE
Anzahl der Geräte pro Packung	1
VPE 1 Höhe	28,500 cm
VPE 1 Breite	37,500 cm
VPE 1 Länge	53,000 cm
Verpackungsgewicht (Lbs)	11,179 kg
VPE 2 Art	P06
VPE 2 Menge	4
VPE 2 Höhe	75,000 cm
VPE 2 Breite	60,000 cm
VPE 2 Länge	80,000 cm
VPE 2 Gewicht	58,248 kg

Vertragliche Gewährleistung

Garantie (in Monaten)	18

Environmental Data

Schneider Electric hat sich zum Ziel gesetzt, den Net Zero-Status bis 2050 durch Lieferkettenpartnerschaften, Materialien mit geringerer Auswirkung und Kreislaufbildung über unsere laufende Kampagne "Use Better, Use Longer, Use Again" zu erreichen, um die Lebensdauer und Recyclingfähigkeit der Produkte zu verlängern.

Erläuterung der Environmental Data >

Wie wir die Produktnachhaltigkeit bewerten >

Use Better

Materialien und Verpackung

Verpackung mit Recycling-Karton	**Nein**
Verpackung ohne Kunststoff	**Nein**
EU-RoHS-Richtlinie	**Konform**
REACh-Verordnung	**Produkt beinhaltet besorgniserregende Stoffe (SVHC) nicht über dem Schwellwert**

Use Again

Reproduktion

Rücknahme	**Ja**

Maßzeichnungen

Abmessungen

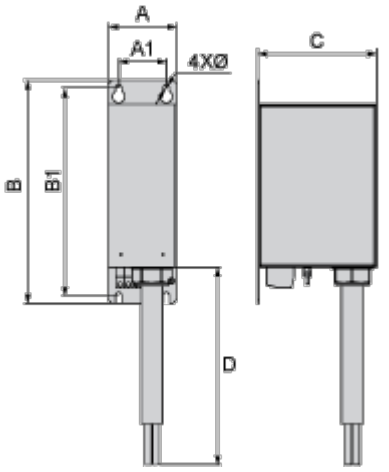

Abmessungen in mm

A	B	C	D	A1	B1	Ø
120	340	180	1300	80	322	7

Abmessungen in in.

A	B	C	D	A1	B1	Ø
4,7	13,4	7,1	51,2	3,1	12,7	0,28

Anschlüsse und Schema

Empfohlenes Schema

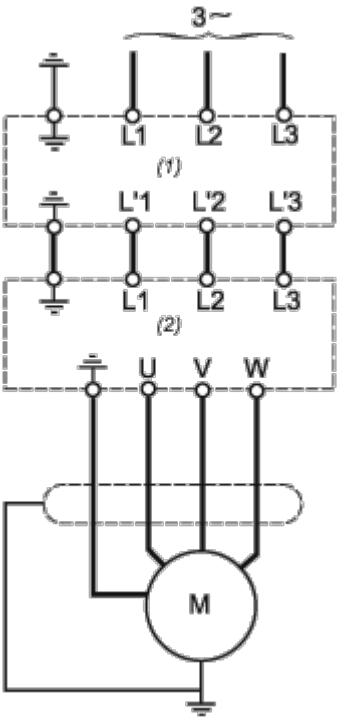

(1) Filter

(2) Antrieb