Produktdatenblatt

Spezifikationen



EMV-Funkentstörfilter, für Frequenzumrichter, 160A

VW3A4707

EAN Code: 3606480736568

Hauptmerkmale

Baureihe	Altivar
Produkt- oder Komponententyp	EMV-Eingangsfilter
Kompatible Produktfamilie	Altivar Prozess ATV900 Altivar Maschine ATV340 Altivar Prozess ATV600
Produktkompatibilität	Antrieb mit variabler Geschwindigkeit ATV630 Aufputzmontage, Motor: 55 kW, 380 - 480 V Antrieb mit variabler Geschwindigkeit ATV630 Aufputzmontage, Motor: 30 kW, 200 - 240 V Antrieb mit variabler Geschwindigkeit ATV630 Aufputzmontage, Motor: 37 kW, 200 - 240 V Antrieb mit variabler Geschwindigkeit ATV650 Aufputzmontage, Motor: 55 kW, 380 - 480 V Antrieb mit variabler Geschwindigkeit ATV930 Aufputzmontage, Motor: 55 kW, 380 - 480 V Antrieb mit variabler Geschwindigkeit ATV930 Aufputzmontage, Motor: 30 kW, 200 - 240 V Antrieb mit variabler Geschwindigkeit ATV930 Aufputzmontage, Motor: 37 kW, 200 - 240 V Antrieb mit variabler Geschwindigkeit ATV950 Aufputzmontage, Motor: 55 kW, 380 - 480 V Antrieb mit variabler Geschwindigkeit ATV340 Motor: 45 kW, 380 - 480 V
Produktspezifische Anwendung	EMV-Footprintfilter
Montageort	Frequenzumrichter-seitig
[In] Bemessungsstrom	160 A
Thermische Verluste	25 W
Anzahl der Netzphasen	3-phasige Versorgung

Zusatzmerkmale

Elektrische Verbindung	Klemme 150 mm² 300 kcmil
Max. Motorkabellänge	150 m abgeschirmtes Motorkabel 4 kHz entspricht IEC 61800-3 Kategorie C2, 380 - 480 V 300 m abgeschirmtes Motorkabel 4 kHz entspricht IEC 61800-3 Kategorie C3, 380 - 480 V 150 m abgeschirmtes Motorkabel 4 kHz entspricht IEC 61800-3 Kategorie C2, 200 - 240 V 300 m abgeschirmtes Motorkabel 4 kHz entspricht IEC 61800-3 Kategorie C3, 200 - 240 V 50 m abgeschirmtes Motorkabel 4 kHz entspricht IEC 61800-3 Kategorie C1, 200 - 240 V 50 m abgeschirmtes Motorkabel 4 kHz entspricht IEC 61800-3 Kategorie C1, 380 - 480 V
Maximaler Differenzstrom	13,9 mA bei 400 V 50 Hz TN 13,9 mA bei 400 V 50 Hz TT
Versorgungsspannung	200…240 V 380…480 V
Toleranz	10 %

Bruttopreisliste für Deutschland zuzüglich Zuschläge, Frachtkosten und Mehrwertsteuer, gültig ab dem 1. Januar 2024. Irrtum und Änderungen vorbehalten. Es gelten die AGBs der Schneider Electric GmbH.

Haftungsausschluss: Diese Dokumentation dient nicht als Ersatz für die Beurteilung der Eignung oder Verlässlichkeit dieser Produkte für bestimmte Verwendungsbereiche des Benutzers und darf nicht zu diesem Zweck verwendet werden.

Mechanische Robustheit	Schocks Klasse 3M4 entspricht IEC 60721-3-3 Schwingungen Klasse 3M4 entspricht IEC 60721-3-3
Breite	130 mm
Höhe	395 mm
Tiefe	240 mm
Produktgewicht	8,5 kg

Montage

Schutzart (IP)	IP20Montage nebeneinander IP21mit Set VW3A47907
Relative Luftfeuchtigkeit	5…95 % Betauung nicht zulässig entspricht IEC 61800-5-1
Umgebungstemperatur bei Betrieb	-10…50 °C (ohne Stromreduzierung) 50…60 °C (mit Stromreduzierung 1,5 % pro °C)
Umgebungstemperatur bei Lagerung	-40…70 °C
Betriebshöhe	0 - 1.000 m ohne Stromreduzierung 1000 - 4000 m mit Stromreduzierung 1 % pro 100 m
Normen	IEC 61800-3

Verpackungseinheiten

VPE 1 Art	PCE
Anzahl der Geräte pro Packung	1
VPE 1 Höhe	19,000 cm
VPE 1 Breite	29,500 cm
VPE 1 Länge	46,000 cm
Verpackungsgewicht (Lbs)	9,512 kg
VPE 2 Art	P06
VPE 2 Menge	12
VPE 2 Höhe	75,000 cm
VPE 2 Breite	60,000 cm
VPE 2 Länge	80,000 cm
VPE 2 Gewicht	126,452 kg

Vertragliche Gewährleistung

Garantie (in Monaten)	18

Environmental Data

Schneider Electric hat sich zum Ziel gesetzt, den Net Zero-Status bis 2050 durch Lieferkettenpartnerschaften, Materialien mit geringerer Auswirkung und Kreislaufbildung über unsere laufende Kampagne "Use Better, Use Longer, Use Again" zu erreichen, um die Lebensdauer und Recyclingfähigkeit der Produkte zu verlängern.

Erläuterung der Environmental Data >

Wie wir die Produktnachhaltigkeit bewerten >

Use Better

Materialien und Verpackung

Verpackung mit Recycling-Karton	**Nein**
Verpackung ohne Kunststoff	**Nein**
EU-RoHS-Richtlinie	**Konform**
REACh-Verordnung	**Produkt beinhaltet besorgniserregende Stoffe (SVHC) nicht über dem Schwellwert**

Use Again

Reproduktion

Rücknahme	**Ja**

Maßzeichnungen

Abmessungen

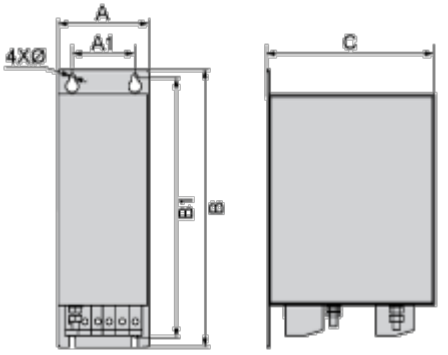

Abmessungen in mm

A	B	C	A1	B1	Ø
130	395	240	90	372	9

Abmessungen in in.

A	B	C	A1	B1	Ø
5,1	15,6	9,4	3,5	14,6	0.35

Anschlüsse und Schema

Empfohlenes Schema

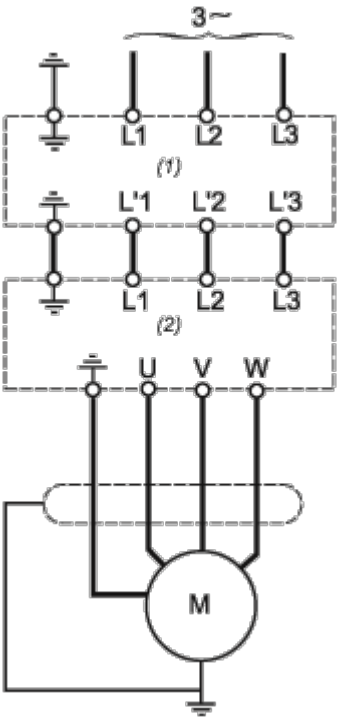

(1) Filter

(2) Antrieb