Produkta datu lapa

Specifikācijas



EMC radio traucējumu ievades filtrs, frekvenču pārveidotājam, 200A

VW3A4708

Galvenā

Produktu klāsts	Altivar
Produkta vai sastāvdaļas veids	EMC ievades filtrs
Diapazona saderība	Altivar Process ATV900 Altivar Machine ATV340 Altivar Process ATV600
Produktu saderība	frekvenču pārveidotājs ATV630 sienas stiprinājums, motors: 75 kW , 380...480 V frekvenču pārveidotājs ATV630 sienas stiprinājums, motors: 90 kW , 380...480 V frekvenču pārveidotājs ATV630 sienas stiprinājums, motors: 45 kW , 200...240 V frekvenču pārveidotājs ATV650 sienas stiprinājums, motors: 75 kW , 380...480 V frekvenču pārveidotājs ATV650 sienas stiprinājums, motors: 90 kW , 380...480 V frekvenču pārveidotājs ATV930 sienas stiprinājums, motors: 75 kW , 380...480 V frekvenču pārveidotājs ATV930 sienas stiprinājums, motors: 90 kW , 380...480 V frekvenču pārveidotājs ATV930 sienas stiprinājums, motors: 45 kW , 200...240 V frekvenču pārveidotājs ATV950 sienas stiprinājums, motors: 75 kW , 380...480 V frekvenču pārveidotājs ATV950 sienas stiprinājums, motors: 90 kW , 380...480 V frekvenču pārveidotājs ATV340 motors: 55 kW , 380...480 V frekvenču pārveidotājs ATV340 motors: 75 kW , 380...480 V
Produktam specifisks pielietojums	Radio traucējumu ievades filtrs
Montāžas vieta	Pie frekvenču pārveidotāja pusē
[In] nominālā strāva	200 A
Siltuma zudumi	32,5 W
Tīkla fāžu skaits	Trīs fāzes

Papildinošs

Elektrības pieslēgums	terminālis 150 mm² 300 kcmil
Maksimālais motora kabeļa garums	150 m ekranēts motora kabelis 4 kHz atbilst IEC 61800-3 kategorija C2 , 380...480 V 300 m ekranēts motora kabelis 4 kHz atbilst IEC 61800-3 kategorija C3 , 380...480 V 150 m ekranēts motora kabelis 4 kHz atbilst IEC 61800-3 kategorija C2 , 200...240 V 300 m ekranēts motora kabelis 4 kHz atbilst IEC 61800-3 kategorija C3 , 200...240 V 50 m ekranēts motora kabelis 4 kHz atbilst IEC 61800-3 kategorija C1 , 200...240 V 50 m ekranēts motora kabelis 4 kHz atbilst IEC 61800-3 kategorija C1 , 380...480 V
maksimālā zemējuma noplūdes strāva	13,9 mApie 400 V 50 Hz TN 13,9 mApie 400 V 50 Hz TT
barošanas avota spriegums	380…480 V 200…240 V
Tolerance	10 %
Mehāniskā izturība	triecieni klase 3M4 atbilst IEC 60721-3-3 vibrācijas klase 3M4 atbilst IEC 60721-3-3
Platums	200 mm
Augstums	445 mm
Dziļums	320 mm
Neto svars	9,5 kg

Ir sasniegts maksimālais saīdzināmo produktu skaits. Lūdzu, atveriet sadaļu Salīdzināt produktus #SAITE# un izdzēsiet kādu produktu, lai turpinātu.

Vide

IP aizsardzības pakāpe	IP20 montāža blakus IP21 ar komplektu VW3A47908
Relatīvais mitrums	5…95 % bez kondensāta atbilst IEC 61800-5-1
Apkārtējā gaisa temperatūra darbībai	-10…50 °C (bez strāvas samazināšanas) 50…60 °C (ar strāvas samazināšanos 1,5 % uz °C)
Apkārtējā gaisa temperatūra uzglabāšanai	-40…70 °C
Darbības augstums	0...1000 m bez strāvas samazināšanas 1000...4000 m ar strāvas samazinājumu 1 % uz 100 m
Standarti	IEC 61800-3

Iepakošanas vienības

Pirmā iepakojuma vienības tips	PCE
Vienību skaits 1. iepakojumā	1
1. iepakojuma augstums	28,000 cm
1. iepakojuma platums	53,000 cm
1. iepakojuma garums	38,000 cm
1. iepakojuma svars	16,873 kg
Otrā iepakojuma vienības tips	P06
Vienību skaits 2. iepakojumā	4
2. iepakojuma augstums	75,000 cm
2. iepakojuma platums	60,000 cm
2. iepakojuma garums	80,000 cm
2. iepakojuma svars	83,496 kg

Līguma garantija

Garantija (mēnešos)	18

Environmental Data

Schneider Electric mērķis ir līdz 2050. gadam sasniegt nulles emisiju statusu, izmantojot piegādes ķēdes partnerību, zemākas ietekmes materiālus un cirkularitāti, izmantojot mūsu pašreizējo kampaņu "Use Better, Use Longer, Use Again", lai pagarinātu produktu kalpošanas laiku un to pārstrādājamību.

Environmental Data skaidrojums >

Kā mēs novērtējam produktu ilgtspēju >

Use Better

Materiāli un iepakojums

Iepakojums izgatavots no pārstrādāta kartona	**Nē**
Iepakojums bez plastmasas	**Nē**
ES RoHS direktīva	**Atbilst**
REACh regula	**Nesatur ļoti bīstamas vielas virs moteiktās normas**

Use Again

Pārsaiņošana un atkārtota ražošana

Atgriešana	**Jā**

Produkta datu lapa VW3A4708

Dimensions Drawings

Dimensions

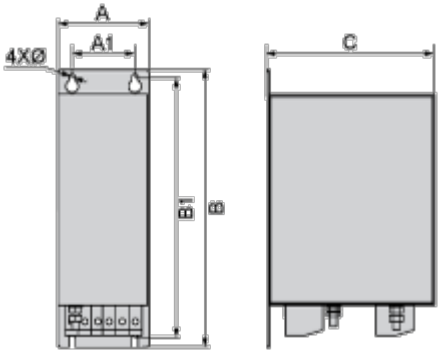

Dimensions in mm

A	B	C	A1	B1	Ø
200	445	320	140	415	11

Dimensions in in.

A	B	C	A1	B1	Ø
7.9	17.5	12.6	5.5	16.3	0.43

Connections and Schema

Recommended Schema

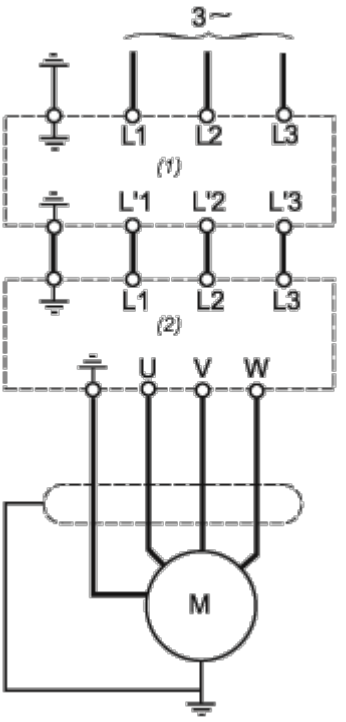

(1) Filter

(2) Drive