Produkta datu lapa

Specifikācijas



EMC radio traucējumu ievades filtrs - frekvenču pārveidotājam - 3 fāžu barošana

VW3A4709

Galvenā

Produktu klāsts	Altivar
Produkta vai sastāvdaļas veids	EMC ievades filtrs
Diapazona saderība	Altivar Process ATV600 Altivar Process ATV900
Produktu saderība	frekvenču pārveidotājs ATV630 sienas stiprinājums, motors: 110 kW , 380...480 V frekvenču pārveidotājs ATV630 sienas stiprinājums, motors: 132 kW , 380...480 V frekvenču pārveidotājs ATV630 sienas stiprinājums, motors: 55 kW , 200...240 V frekvenču pārveidotājs ATV930 sienas stiprinājums, motors: 110 kW , 380...480 V frekvenču pārveidotājs ATV930 sienas stiprinājums, motors: 132 kW , 380...480 V frekvenču pārveidotājs ATV930 sienas stiprinājums, motors: 55 kW , 200...240 V
Produktam specifisks pielietojums	Radio traucējumu ievades filtrs
[In] nominālā strāva	240 A
Tīkla fāžu skaits	Trīs fāzes

Papildinošs

Elektrības pieslēgums	vara stienis M10
Maksimālais motora kabeļa garums	150 m ekranēts motora kabelis 4 kHz atbilst IEC 61800-3 kategorija C2 , 380...480 V 300 m ekranēts motora kabelis 4 kHz atbilst IEC 61800-3 kategorija C3 , 380...480 V 150 m ekranēts motora kabelis 4 kHz atbilst IEC 61800-3 kategorija C2 , 200...240 V 300 m ekranēts motora kabelis 4 kHz atbilst IEC 61800-3 kategorija C3 , 200...240 V 50 m ekranēts motora kabelis 4 kHz atbilst IEC 61800-3 kategorija C1 , 200...240 V
maksimālā zemējuma noplūdes strāva	27,8 mAPie 400 V 50 Hz TN 27,8 mAPie 400 V 50 Hz TT
barošanas avota spriegums	380…480 V 200…240 V
Tolerance	10 %
Mehāniskā izturība	triecieni klase 3M4 atbilst IEC 60721-3-3 vibrācijas klase 3M4 atbilst IEC 60721-3-3
Platums	260 mm
Augstums	520 mm
Dziļums	117 mm
Neto svars	15 kg

Vide

IP aizsardzības pakāpe	IP00
Relatīvais mitrums	5…95 % bez kondensāta atbilst IEC 61800-5-1
Apkārtējā gaisa temperatūra darbībai	-10…50 °C (bez strāvas samazināšanas) 50…60 °C (ar strāvas samazināšanos 1,5 % uz °C)
Apkārtējā gaisa temperatūra uzglabāšanai	-40…70 °C

Ir sasniegts maksimālais saīdzināmo produktu skaits. Lūdzu, atveriet sadaļu Saīdzināt produktus #SAITE# un izdzēsiet kādu produktu, lai turpinātu.

Darbības augstums	0...1000 m bez strāvas samazināšanas 1000...4000 m ar strāvas samazinājumu 1 % uz 100 m
Standarti	IEC 61800-3

Iepakošanas vienības

Pirmā iepakojuma vienības tips	PCE
Vienību skaits 1. iepakojumā	1
1. iepakojuma augstums	19,500 cm
1. iepakojuma platums	33,000 cm
1. iepakojuma garums	56,000 cm
1. iepakojuma svars	13,642 kg
Otrā iepakojuma vienības tips	P06
Vienību skaits 2. iepakojumā	8
2. iepakojuma augstums	95,000 cm
2. iepakojuma platums	60,000 cm
2. iepakojuma garums	80,000 cm
2. iepakojuma svars	117,636 kg

Līguma garantija

Garantija (mēnešos)	18

Environmental Data

Schneider Electric mērķis ir līdz 2050. gadam sasniegt nulles emisiju statusu, izmantojot piegādes ķēdes partnerību, zemākas ietekmes materiālus un cirkularitāti, izmantojot mūsu pašreizējo kampaņu "Use Better, Use Longer, Use Again", lai pagarinātu produktu kalpošanas laiku un to pārstrādājamību.

Environmental Data skaidrojums >

Kā mēs novērtējam produktu ilgtspēju >

Use Better

Materiāli un iepakojums

Iepakojums izgatavots no pārstrādāta kartona	**Nē**
Iepakojums bez plastmasas	**Nē**
ES RoHS direktīva	**Atbilst**
REACh regula	**Nesatur ļoti bīstamas vielas virs moteiktās normas**

Use Again

Pārsaiņošana un atkārtota ražošana

Atgriešana	**Jā**

Dimensions Drawings

Dimensions

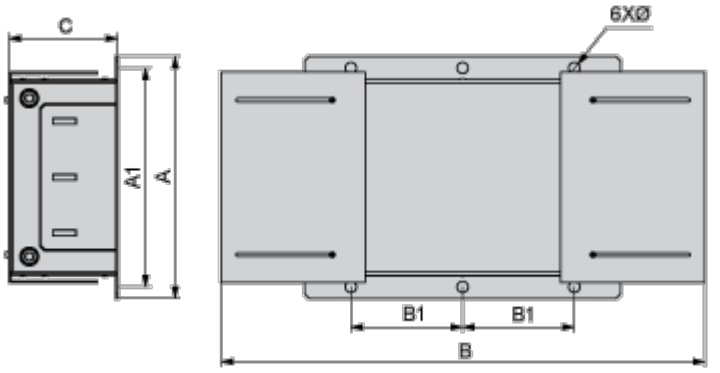

Dimensions in mm

A	B	C	A1	B1	Ø
260	520	117	235	120	12

Dimensions in in.

A	B	C	A1	B1	Ø
10.2	20.4	4.6	9.3	4.7	0.47

Connections and Schema

Recommended Schema

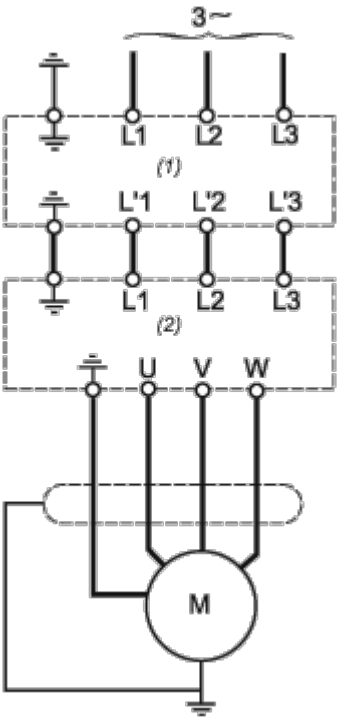

(1) Filter

(2) Drive