# Produktdatenblatt

Spezifikationen



## EMV-Filter, 15A, 3-phasig

VW3A4422

**EAN Code: 3606480166891**

## Hauptmerkmale

| | |
|---|---|
| **Baureihe** | Altivar<br>Lexium |
| **Produkt- oder Komponententyp** | EMV-Eingangsfilter |
| **Kompatible Produktfamilie** | Altivar 32<br>Altivar Maschine ATV340<br>Lexium 32<br>Altivar Maschine ATV320<br>Lexium 28<br>Lexium 52 |
| **Produktkompatibilität** | LXM28A<br>ATV32, 380 - 500 V, 0,37 - 1,5 kW<br>LXM32, drei Netzphasen, Netzstrom 14,6…18,1 A<br>Antrieb mit variabler Geschwindigkeit ATV320 - B bei 0,37 kW, 380 - 500 V, 3-phasige Versorgung<br>Antrieb mit variabler Geschwindigkeit ATV320 - B bei 0,55 kW, 380 - 500 V, 3-phasige Versorgung<br>Antrieb mit variabler Geschwindigkeit ATV320 - B bei 0,75 kW, 380 - 500 V, 3-phasige Versorgung<br>Antrieb mit variabler Geschwindigkeit ATV320 - B bei 1,1 kW, 380 - 500 V, 3-phasige Versorgung<br>Antrieb mit variabler Geschwindigkeit ATV320 - B bei 1,5 kW, 380 - 500 V, 3-phasige Versorgung<br>Antrieb mit variabler Geschwindigkeit ATV320 - B bei 2,2 kW, 380 - 500 V, 3-phasige Versorgung<br>Antrieb mit variabler Geschwindigkeit ATV320 - B bei 3 kW, 380 - 500 V, 3-phasige Versorgung<br>Antrieb mit variabler Geschwindigkeit ATV320 - B bei 4 kW, 380 - 500 V, 3-phasige Versorgung<br>Antrieb mit variabler Geschwindigkeit ATV340 bei 0,75 kW, 380 - 480 V<br>Antrieb mit variabler Geschwindigkeit ATV340 bei 1,5 kW, 380 - 480 V |
| **Produktspezifische Anwendung** | EMV-Footprintfilter |
| **Montageort** | Frequenzumrichter-seitig |
| **Anzahl der Netzphasen** | 3-phasige Versorgung |

## Zusatzmerkmale

| | |
|---|---|
| **Maximaler Kabelabstand zwischen Geräten** | 20 m entspricht IEC 61800-3 Kategorie C1<br>50 m entspricht IEC 61800-3 Kategorie C2<br>100 m entspricht IEC 61800-3 Kategorie C3 |
| **[In] Bemessungsstrom** | 15 A |
| **Thermische Verluste** | 9,9 W |
| **Netzspannung** | 380…500 V |
| **Toleranz** | -15 - +10 % |
| **Produktgewicht** | 0,9 kg |
| **EMV-Filter Kompatibilität** | Typ 022 |

## Verpackungseinheiten

Bruttopreisliste für Deutschland zuzüglich Zuschläge, Frachtkosten und Mehrwertsteuer, gültig ab dem 1. Januar 2024. Irrtum und Änderungen vorbehalten. Es gelten die AGBs der Schneider Electric GmbH.

Haftungsausschluss: Diese Dokumentation dient nicht als Ersatz für die Beurteilung der Eignung oder Verlässlichkeit dieser Produkte für bestimmte Verwendungsbereiche des Benutzers und darf nicht zu diesem Zweck verwendet werden.

| | |
|---|---|
| **VPE 1 Art** | PCE |
| **Anzahl der Geräte pro Packung** | 1 |
| **VPE 1 Höhe** | 5,200 cm |
| **VPE 1 Breite** | 15,800 cm |
| **VPE 1 Länge** | 23,200 cm |
| **Verpackungsgewicht (Lbs)** | 933,000 g |
| **VPE 2 Art** | S06 |
| **VPE 2 Menge** | 80 |
| **VPE 2 Höhe** | 75,000 cm |
| **VPE 2 Breite** | 60,000 cm |
| **VPE 2 Länge** | 80,000 cm |
| **VPE 2 Gewicht** | 87,400 kg |

## Vertragliche Gewährleistung

| | |
|---|---|
| **Garantie (in Monaten)** | 18 |

## Environmental Data

Schneider Electric hat sich zum Ziel gesetzt, den Net Zero-Status bis 2050 durch Lieferkettenpartnerschaften, Materialien mit geringerer Auswirkung und Kreislaufbildung über unsere laufende Kampagne "Use Better, Use Longer, Use Again" zu erreichen, um die Lebensdauer und Recyclingfähigkeit der Produkte zu verlängern.

Erläuterung der Environmental Data >

Wie wir die Produktnachhaltigkeit bewerten >

### Use Better

#### Materialien und Verpackung

| | |
|---|---|
| Verpackung mit Recycling-Karton | **Nein** |
| Verpackung ohne Kunststoff | **Nein** |
| EU-RoHS-Richtlinie | **Konform** |
| REACh-Verordnung | **Produkt beinhaltet besorgniserregende Stoffe (SVHC) über dem Schwellwert** |

### Use Again

#### Reproduktion

| | |
|---|---|
| Rücknahme | **Ja** |

## Maßzeichnungen

### Zusätzliche EMC-Eingangsfilter

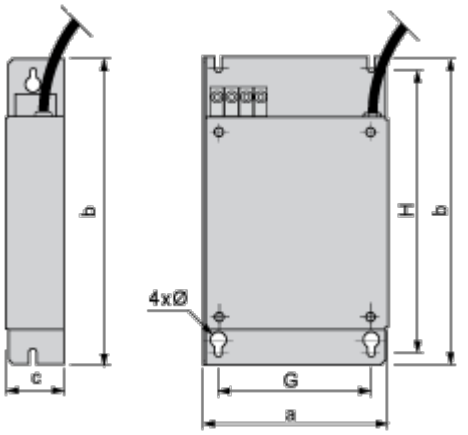


Abmessungen in mm

| a | b | c | G | H | Ø |
|---|---|---|---|---|---|
| 107 | 195 | 42 | 85 | 180 | 4,5 |

Abmessungen in in.

| a | b | c | G | H | Ø |
|---|---|---|---|---|---|
| 4,21 | 7,68 | 1,65 | 3,35 | 7,09 | 0,18 |

Montage und Abstand

## Montageempfehlungen

### Montage des Filters auf der Seite des Servoantriebs

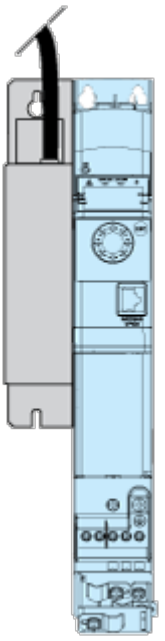

Anschlüsse und Schema

**Empfohlenes Schema**

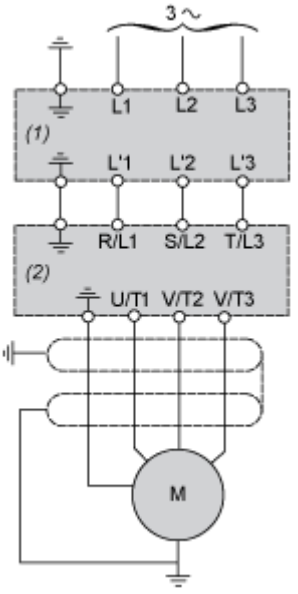


(1) Filter

(2) Antrieb