Produkta datu lapa

Specifikācijas



EMC ievades filtri, Altivar, Lexium, 25A, 3 fāzes, 380 līdz 480 V

VW3A4423

Galvenā

Produktu klāsts	Altivar Lexium
Produkta vai sastāvdaļas veids	EMC ievades filtrs
Diapazona saderība	Lexium 32 Lexium 52 Lexium 28 Altivar Machine ATV340
Produktu saderība	LXM28A LXM32, trīsfāzu, līnijas strāva 14,6...18,1 A frekvenču pārveidotājs ATV340pie 2,2 kW , 380...480 V frekvenču pārveidotājs ATV340pie 3 kW , 380...480 V frekvenču pārveidotājs ATV340pie 4 kW , 380...480 V frekvenču pārveidotājs ATV340pie 5,5 kW , 380...480 V frekvenču pārveidotājs ATV340pie 7,5 kW , 380...480 V
Produktam specifisks pielietojums	Radio traucējumu ievades filtrs
Montāžas vieta	Pie frekvenču pārveidotāja pusē
Tīkla fāžu skaits	Trīs fāzes

Papildinošs

Maksimālais kabeļa attālums starp ierīcēm	20 m atbilst IEC 61800-3 kategorija C1 50 m atbilst IEC 61800-3 kategorija C2 100 m atbilst IEC 61800-3 kategorija C3
[In] nominālā strāva	25 A
Siltuma zudumi	15,8 W
Tīkla nominālais spriegums	380…500 V
Tolerance	- 15...10 %
Neto svars	1,35 kg
Emc filtru saderība	Tips 023

Iepakošanas vienības

Pirmā iepakojuma vienības tips	PCE
Vienību skaits 1. iepakojumā	1
1. iepakojuma augstums	6,200 cm
1. iepakojuma platums	22,400 cm
1. iepakojuma garums	29,600 cm
1. iepakojuma svars	1,532 kg
Otrā iepakojuma vienības tips	P06
Vienību skaits 2. iepakojumā	44

Ir sasniegts maksimālais saīdzināmo produktu skaits. Lūdzu, atveriet sadaļu Saīdzināt produktus #SAITE# un izdzēsiet kādu produktu, lai turpinātu.

2. iepakojuma augstums	75,000 cm
2. iepakojuma platums	60,000 cm
2. iepakojuma garums	80,000 cm
2. iepakojuma svars	65,736 kg

Līguma garantija

Garantija (mēnešos)	18

Environmental Data

Schneider Electric mērķis ir līdz 2050. gadam sasniegt nulles emisiju statusu, izmantojot piegādes ķēdes partnerību, zemākas ietekmes materiālus un cirkularitāti, izmantojot mūsu pašreizējo kampaņu "Use Better, Use Longer, Use Again", lai pagarinātu produktu kalpošanas laiku un to pārstrādājamību.

Environmental Data skaidrojums >

Kā mēs novērtējam produktu ilgtspēju >

Use Better

Materiāli un iepakojums

Iepakojums izgatavots no pārstrādāta kartona	**Nē**
Iepakojums bez plastmasas	**Nē**
ES RoHS direktīva	**Atbilst**
REACh regula	**Atsauce satur vielas virs noteiktās normas, kas rada ļoti lielas bažas**

Use Again

Pārsaiņošana un atkārtota ražošana

Atgriešana	**Jā**

Dimensions Drawings

Additional EMC Input Filters

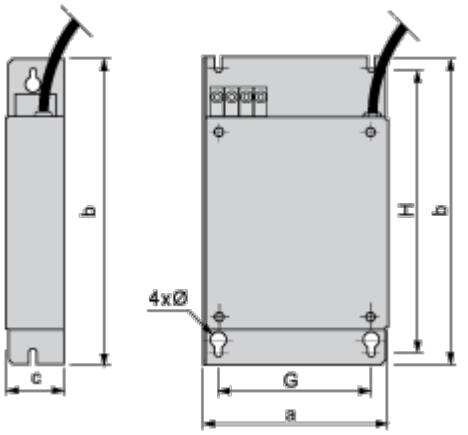

Dimensions in mm

a	b	c	G	H	Ø
140	235	50	120	215	4.5

Dimensions in in.

a	b	c	G	H	Ø
5.51	9.25	1.96	4.72	8.46	0.18

Mounting and Clearance

Mounting Recommendations

Mounting the Filter on the Side of the Drive

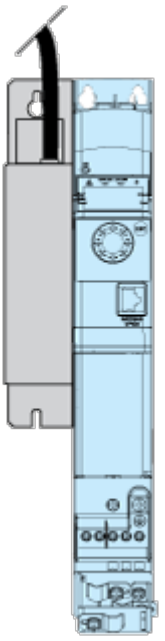

Connections and Schema

Recommended Schema

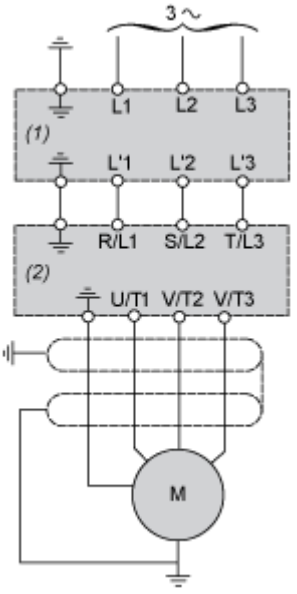

(1) Filter

(2) Drive