Produktdatenblatt

Spezifikationen



EMV-Filter, 25A, 3-phasig

VW3A4423

EAN Code: 3606480166907

Hauptmerkmale

Baureihe	Altivar Lexium
Produkt- oder Komponententyp	EMV-Eingangsfilter
Kompatible Produktfamilie	Lexium 32 Lexium 52 Lexium 28 Altivar Maschine ATV340
Produktkompatibilität	LXM28A LXM32, drei Netzphasen, Netzstrom 1,2…8,7 A Antrieb mit variabler Geschwindigkeit ATV340 bei 2,2 kW, 380 - 480 V Antrieb mit variabler Geschwindigkeit ATV340 bei 3 kW, 380 - 480 V Antrieb mit variabler Geschwindigkeit ATV340 bei 4 kW, 380 - 480 V Antrieb mit variabler Geschwindigkeit ATV340 bei 5,5 kW, 380 - 480 V Antrieb mit variabler Geschwindigkeit ATV340 bei 7,5 kW, 380 - 480 V
Produktspezifische Anwendung	EMV-Footprintfilter
Montageort	Frequenzumrichter-seitig
Anzahl der Netzphasen	3-phasige Versorgung

Zusatzmerkmale

Maximaler Kabelabstand zwischen Geräten	20 m entspricht IEC 61800-3 Kategorie C1 50 m entspricht IEC 61800-3 Kategorie C2 100 m entspricht IEC 61800-3 Kategorie C3
[In] Bemessungsstrom	25 A
Thermische Verluste	15,8 W
Netzspannung	380…500 V
Toleranz	-15 - +10 %
Produktgewicht	1,35 kg
EMV-Filter Kompatibilität	Typ 023

Verpackungseinheiten

VPE 1 Art	PCE
Anzahl der Geräte pro Packung	1
VPE 1 Höhe	6,200 cm
VPE 1 Breite	22,400 cm
VPE 1 Länge	29,600 cm
Verpackungsgewicht (Lbs)	1,532 kg
VPE 2 Art	P06
VPE 2 Menge	44

Bruttopreisliste für Deutschland zuzüglich Zuschläge, Frachtkosten und Mehrwertsteuer, gültig ab dem 1. Januar 2024. Irrtum und Änderungen vorbehalten. Es gelten die AGBs der Schneider Electric GmbH.

Haftungsausschluss: Diese Dokumentation dient nicht als Ersatz für die Beurteilung der Eignung oder Verlässlichkeit dieser Produkte für bestimmte Verwendungsbereiche des Benutzers und darf nicht zu diesem Zweck verwendet werden.

VPE 2 Höhe	75,000 cm
VPE 2 Breite	60,000 cm
VPE 2 Länge	80,000 cm
VPE 2 Gewicht	65,736 kg

Vertragliche Gewährleistung

Garantie (in Monaten)	18

Environmental Data

Schneider Electric hat sich zum Ziel gesetzt, den Net Zero-Status bis 2050 durch Lieferkettenpartnerschaften, Materialien mit geringerer Auswirkung und Kreislaufbildung über unsere laufende Kampagne "Use Better, Use Longer, Use Again" zu erreichen, um die Lebensdauer und Recyclingfähigkeit der Produkte zu verlängern.

Erläuterung der Environmental Data >

Wie wir die Produktnachhaltigkeit bewerten >

Use Better

Materialien und Verpackung

Verpackung mit Recycling-Karton	**Nein**
Verpackung ohne Kunststoff	**Nein**
EU-RoHS-Richtlinie	**Konform**
REACh-Verordnung	**Produkt beinhaltet besorgniserregende Stoffe (SVHC) über dem Schwellwert**

Use Again

Reproduktion

Rücknahme	**Ja**

Maßzeichnungen

Zusätzliche EMC-Eingangsfilter

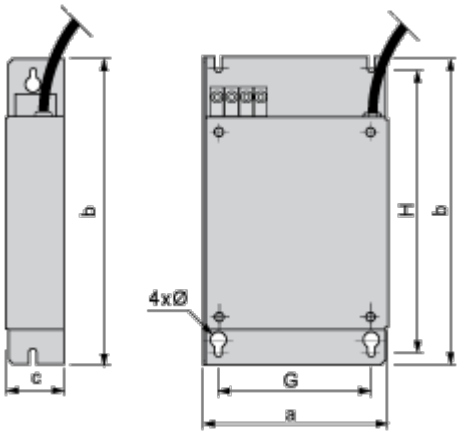

Abmessungen in mm

a	b	c	G	H	Ø
140	235	50	120	215	4,5

Abmessungen in in.

a	b	c	G	H	Ø
5,51	9,25	1,96	4,72	8,46	0,18

Montage und Abstand

Montageempfehlungen

Montage des Filters auf der Seite des Servoantriebs

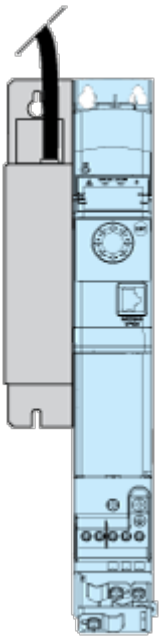

Anschlüsse und Schema

Empfohlenes Schema

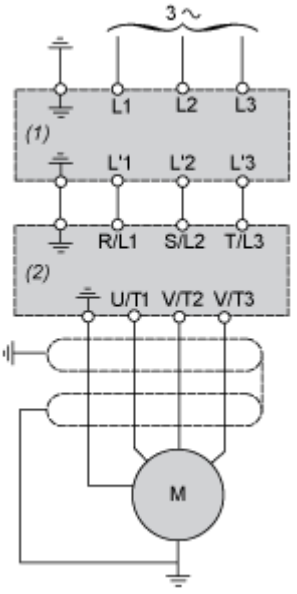

(1) Filter

(2) Antrieb