Produktdatenblatt

Spezifikationen



EMV-Filter, 49A, 3-phasig

VW3A4425

EAN Code: 3606480320880

Hauptmerkmale

Baureihe	Lexium Altivar
Produkt- oder Komponententyp	EMV-Eingangsfilter
Kompatible Produktfamilie	Altivar 32 Altivar Maschine ATV320
Produktkompatibilität	ATV32, 380 - 500 V, 11 - 15 kW Antrieb mit variabler Geschwindigkeit ATV320 bei 11 kW, 380 - 500 V, 3-phasige Versorgung Antrieb mit variabler Geschwindigkeit ATV320 bei 15 kW, 380 - 500 V, 3-phasige Versorgung
Produktspezifische Anwendung	EMV-Footprintfilter
Montageort	Unter Frequenzumrichter
Anzahl der Netzphasen	3-phasige Versorgung

Zusatzmerkmale

Maximaler Kabelabstand zwischen Geräten	20 m entspricht IEC 61800-3 Kategorie C1 100 m entspricht IEC 61800-3 Kategorie C2 150 m entspricht IEC 61800-3 Kategorie C3
[In] Bemessungsstrom	49 A
Thermische Verluste	27,4 W
Netzspannung	380…500 V
Toleranz	-15 - +10 %
Produktgewicht	4,75 kg
EMV-Filter Kompatibilität	Typ 025

Verpackungseinheiten

VPE 1 Art	PCE
Anzahl der Geräte pro Packung	1
VPE 1 Höhe	9,000 cm
VPE 1 Breite	38,000 cm
VPE 1 Länge	47,400 cm
Verpackungsgewicht (Lbs)	4,286 kg
VPE 2 Art	S06
VPE 2 Menge	8
VPE 2 Höhe	75,000 cm
VPE 2 Breite	60,000 cm

Bruttopreisliste für Deutschland zuzüglich Zuschläge, Frachtkosten und Mehrwertsteuer, gültig ab dem 1. Januar 2024. Irrtum und Änderungen vorbehalten. Es gelten die AGBs der Schneider Electric GmbH.

Haftungsausschluss: Diese Dokumentation dient nicht als Ersatz für die Beurteilung der Eignung oder Verlässlichkeit dieser Produkte für bestimmte Verwendungsbereiche des Benutzers und darf nicht zu diesem Zweck verwendet werden.

VPE 2 Länge	80,000 cm
VPE 2 Gewicht	47,096 kg

Vertragliche Gewährleistung

Garantie (in Monaten)	18

Environmental Data

Schneider Electric hat sich zum Ziel gesetzt, den Net Zero-Status bis 2050 durch Lieferkettenpartnerschaften, Materialien mit geringerer Auswirkung und Kreislaufbildung über unsere laufende Kampagne "Use Better, Use Longer, Use Again" zu erreichen, um die Lebensdauer und Recyclingfähigkeit der Produkte zu verlängern.

Erläuterung der Environmental Data >

Wie wir die Produktnachhaltigkeit bewerten >

Use Better

Materialien und Verpackung

Verpackung mit Recycling-Karton	**Nein**
Verpackung ohne Kunststoff	**Nein**
EU-RoHS-Richtlinie	**Konform**
REACh-Verordnung	**Produkt beinhaltet besorgniserregende Stoffe (SVHC) über dem Schwellwert**

Use Again

Reproduktion

Rücknahme	**Ja**

Maßzeichnungen

Zusätzliche EMC-Eingangsfilter

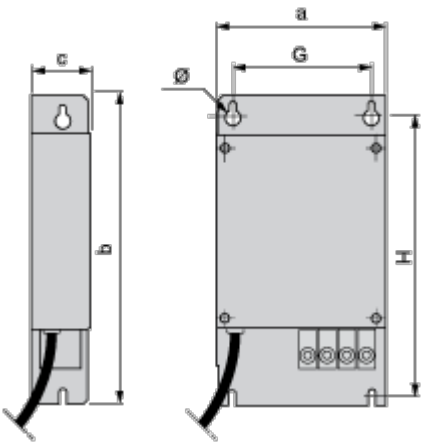

Abmessungen in mm

a	b	c	G	H	Ø
245	395	60	205	375	5,5

Abmessungen in in.

a	b	c	G	H	Ø
9,65	15,55	2,36	8,07	14,76	0,22

Montage und Abstand

Montageempfehlungen

Montage des Filters hinter dem Servoantrieb

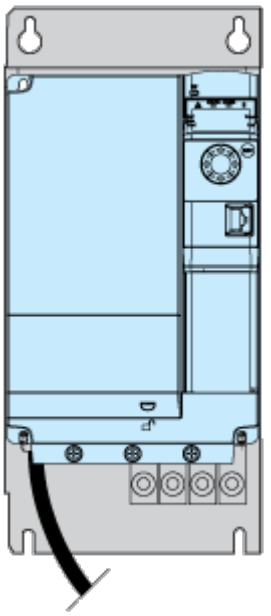

Anschlüsse und Schema

Empfohlenes Schema

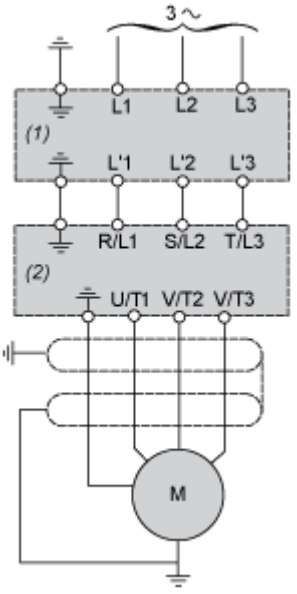

(1) Filter

(2) Antrieb