Produkta datu lapa

Specifikācijas



EMC ievades filtri, Altivar, Lexium, 49A, 3 fāzes, 380-500V

VW3A4425

Galvenā

Produktu klāsts	Lexium Altivar
Produkta vai sastāvdaļas veids	EMC ievades filtrs
Diapazona saderība	Altivar 32 Altivar Machine ATV320
Produktu saderība	ATV32, 380...500 V, 11...15 kW frekvenču pārveidotājs ATV320pie 11 kW , 380...500 V , trīs fāzes frekvenču pārveidotājs ATV320pie 15 kW , 380...500 V , trīs fāzes
Produktam specifisks pielietojums	Radio traucējumu ievades filtrs
Montāžas vieta	Zem mainīga ātruma piedziņa
Tīkla fāžu skaits	Trīs fāzes

Papildinošs

Maksimālais kabeļa attālums starp ierīcēm	20 m atbilst IEC 61800-3 kategorija C1 100 m atbilst IEC 61800-3 kategorija C2 150 m atbilst IEC 61800-3 kategorija C3
[In] nominālā strāva	49 A
Siltuma zudumi	27,4 W
Tīkla nominālais spriegums	380…500 V
Tolerance	- 15...10 %
Neto svars	4,75 kg
Emc filtru saderība	Tips 025

Iepakošanas vienības

Pirmā iepakojuma vienības tips	PCE
Vienību skaits 1. iepakojumā	1
1. iepakojuma augstums	9,000 cm
1. iepakojuma platums	38,000 cm
1. iepakojuma garums	47,400 cm
1. iepakojuma svars	4,286 kg
Otrā iepakojuma vienības tips	P06
Vienību skaits 2. iepakojumā	8
2. iepakojuma augstums	75,000 cm
2. iepakojuma platums	60,000 cm
2. iepakojuma garums	80,000 cm

Ir sasniegts maksimālais saīdzināmo produktu skaits. Lūdzu, atveriet sadaļu Saīdzināt produktus #SAITE# un izdzēsiet kādu produktu, lai turpinātu.

2. iepakojuma svars	47,096 kg

Līguma garantija

Garantija (mēnešos)	18

Environmental Data

Schneider Electric mērķis ir līdz 2050. gadam sasniegt nulles emisiju statusu, izmantojot piegādes ķēdes partnerību, zemākas ietekmes materiālus un cirkularitāti, izmantojot mūsu pašreizējo kampaņu "Use Better, Use Longer, Use Again", lai pagarinātu produktu kalpošanas laiku un to pārstrādājamību.

Environmental Data skaidrojums >

Kā mēs novērtējam produktu ilgtspēju >

Use Better

Materiāli un iepakojums

Iepakojums izgatavots no pārstrādāta kartona	**Nē**
Iepakojums bez plastmasas	**Nē**
ES RoHS direktīva	**Atbilst**
REACh regula	**Atsauce satur vielas virs noteiktās normas, kas rada ļoti lielas bažas**

Use Again

Pārsaiņošana un atkārtota ražošana

Atgriešana	**Jā**

Dimensions Drawings

Additional EMC Input Filters

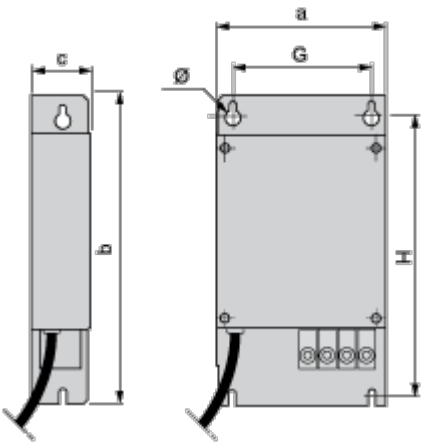

Dimensions in mm

a	b	c	G	H	Ø
245	395	60	205	375	5.5

Dimensions in in.

a	b	c	G	H	Ø
9.65	15.55	2.36	8.07	14.76	0.22

Mounting and Clearance

Mounting Recommendations

Mounting the Filter behind the Drive

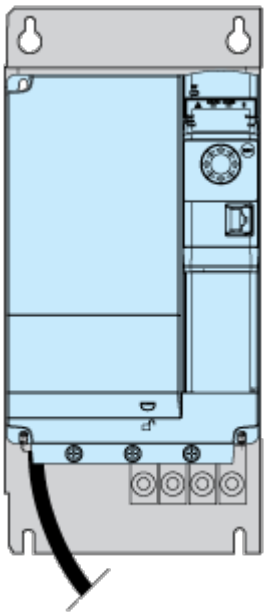

Connections and Schema

Recommended Schema

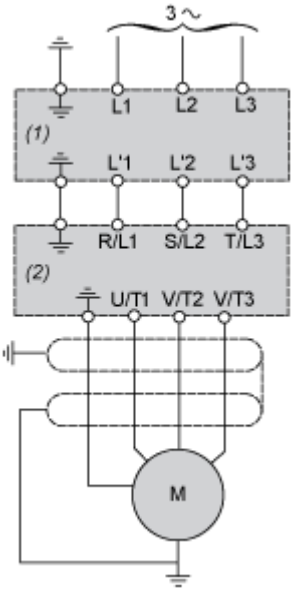

(1) Filter

(2) Drive