# Produktdatenblatt

Spezifikationen



## Frequenzumrichter ATV320, 0,75kW, 200-240V, 1 phasig, Buch

ATV320U07M2B

**EAN Code: 3606480966347**

## Hauptmerkmale

| | |
|---|---|
| **Baureihe** | Altivar Machine ATV320 |
| **Produkt- oder Komponententyp** | Antrieb mit variabler Geschwindigkeit |
| **Produktspezifische Anwendung** | Komplexe Maschinen |
| **Variante** | Standardversion |
| **Format des Laufwerks** | Buch |
| **Montagemodus** | Montage im Schaltschrank |
| **Kommunikationsprotokoll** | Modbus, seriell<br>CANopen |
| **Optionskarte** | Kommunikationsmodul, CANopen<br>Kommunikationsmodul, EtherCAT<br>Kommunikationsmodul, Profibus DP V1<br>Kommunikationsmodul, Profinet<br>Kommunikationsmodul, Ethernet Powerlink<br>Kommunikationsmodul, EtherNet/IP<br>Kommunikationsmodul, DeviceNet |
| **[UH,nom] Bemessungs-Betriebsspannung** | 200 - 240 V -15 - +10 % |
| **Nennausgangsstrom** | 4,8 A |
| **Motorleistung (kW)** | 0,75 kW für Schwerlastbetrieb |
| **Motorleistung (HP)** | 1 hp |
| **EMV-Filter** | Integrierter EMV-Filter Klasse C2 |
| **Schutzart (IP)** | IP20 |

## Zusatzmerkmale

| | |
|---|---|
| **Anzahl diskrete Eingänge** | 7 |
| **Diskreter Eingangstyp** | STO Safe Torque Off (sicher abgeschaltetes Drehmoment), 24 V DC, Impedanz: 1,5 kOhm<br>DI1...DI6 Logikeingänge, 24 V DC (30 V)<br>DI5 programmierbar als Pulseingang: 0…30 kHz, 24 V DC (30 V) |
| **Diskrete Eingangslogik** | Positive Logik (Quelle)<br>Negative Logik (Senke) |
| **Anzahl diskrete Ausgänge** | 3 |
| **Diskreter Ausgangstyp** | Open Collector DQ+ 0…1 kHz 30 V DC 100 mA<br>Open Collector DQ- 0…1 kHz 30 V DC 100 mA |
| **Anzahl der Analogeingänge** | 3 |
| **Analoger Eingangstyp** | AI1 Spannung: 0 - 10 V DC, Impedanz: 30 kOhm, Auflösung 10 Bit<br>AI2 bipolare Differenzspannung: +/- 10 V DC, Impedanz: 30 kOhm, Auflösung 10 Bit<br>AI3 Strom: 0-20mA (o, 4-20mA, x-20mA, 20-xmA o, andere Einstellungen per Konfiguration), Impedanz: 250 Ohm, Auflösung 10 Bit |
| **Anzahl der Analogausgänge** | 1 |

Bruttopreisliste für Deutschland zuzüglich Zuschläge, Frachtkosten und Mehrwertsteuer, gültig ab dem 1. Januar 2024. Irrtum und Änderungen vorbehalten. Es gelten die AGBs der Schneider Electric GmbH.

Haftungsausschluss: Diese Dokumentation dient nicht als Ersatz für die Beurteilung der Eignung oder Verlässlichkeit dieser Produkte für bestimmte Verwendungsbereiche des Benutzers und darf nicht zu diesem Zweck verwendet werden.

| | |
|---|---|
| **Analoger Ausgangstyp** | Software-konfigurierbarer Strom AQ1: 0 - 20 mA Widerstand 800 Ohm, Auflösung 10 Bit<br>Software-konfigurierbare Spannung AQ1: 0 - 10 V DC Widerstand 470 Ohm, Auflösung 10 Bit |
| **Relais-Ausgangstyp** | Konfigurierbare Relais-Logik R1A 1 Schließer elektrische Lebensdauer 100000 Zyklen<br>Konfigurierbare Relais-Logik R1B 1 Öffner elektrische Lebensdauer 100000 Zyklen<br>Konfigurierbare Relais-Logik R1C<br>Konfigurierbare Relais-Logik R2A 1 Schließer elektrische Lebensdauer 100000 Zyklen<br>Konfigurierbare Relais-Logik R2C |
| **Max. Schaltstrom** | Relaisausgang R1A, R1B, R1C auf ohmsch Last, cos phi = 1: 3 A bei 250 V AC<br>Relaisausgang R1A, R1B, R1C auf ohmsch Last, cos phi = 1: 3 A bei 30 V DC<br>Relaisausgang R1A, R1B, R1C, R2A, R2C auf induktiv Last, cos phi = 0,4 und L/R = 7 ms: 2 A bei 250 V AC<br>Relaisausgang R1A, R1B, R1C, R2A, R2C auf induktiv Last, cos phi = 0,4 und L/R = 7 ms: 2 A bei 30 V DC<br>Relaisausgang R2A, R2C auf ohmsch Last, cos phi = 1: 5 A bei 250 V AC<br>Relaisausgang R2A, R2C auf ohmsch Last, cos phi = 1: 5 A bei 30 V DC |
| **Min. Schaltstrom** | Relaisausgang R1A, R1B, R1C, R2A, R2C: 5 mA bei 24 V DC |
| **Zugriffsmethode** | Slave CANopen |
| **4-Quadranten-Betrieb möglich** | Richtig |
| **Profil der Asynchronmotorsteuerung** | U/f-Kennlinie, 5 Punkte<br>Vektororientierte Flussregelung ohne Geber, Standard<br>U/f-Kennlinie - Energiesparmodus, quadratische U/f-Kennlinie<br>Vektororient. Flussregelung ohne Encoder - Energiesparmodus<br>U/f-Kennlinie, 2 Punkte |
| **Steuerungsprofil für Synchronmotoren** | Vektororientierte Flussregelung ohne Encoder |
| **Max. Ausgangsfrequenz** | 0,599 kHz |
| **Beschleunigungs- und Verzögerungsrampen** | Linear<br>U<br>S<br>CUS<br>Rampenumschaltung<br>Acceleration/deceleration ramp adaptation<br>Acceleration/deceleration automatic stop with DC injection |
| **Motorschlupfkompensation** | Automatisch, unabhängig von der Last<br>Einstellbar von 0 - 300 %<br>Nicht verfügbar bei den U/f-Kennlinien (2 oder 5 Punkte) |
| **Taktfrequenz** | 2 - 16 kHz einstellbar<br>4 - 16 kHz mit Leistungsminderungsfaktor |
| **Nennschaltfrequenz** | 4 kHz |
| **Bremsen bis Stillstand** | Durch Gleichstromeinspeisung |
| **Bremsshopper integriert** | Richtig |
| **Netzstrom** | 10,1 A bei 200 V (Schwerlastbetrieb)<br>8,5 A bei 240 V (Schwerlastbetrieb) |
| **Max. Eingangsstrom** | 10,1 A |
| **Max. Ausgangsspannung** | 240 V |
| **Scheinleistung** | 2,0 kVA bei 240 V (Schwerlastbetrieb) |
| **Netzwerkfrequenz** | 50 - 60 Hz |
| **Relative symmetrische Netzfrequenztoleranz** | 5 % |
| **Potenziallinie Isc** | 1 kA |
| **Grundlaststrom bei hoher Überlast** | 17,0 A |
| **Verlustleistung in W** | Lüfter: 46,0 W bei 200 V, Schaltfrequenz 4 kHz |
| **mit Sicherheitsfunktion Safely Limited Speed (SLS)** | Richtig |

| | |
|---|---|
| **mit Sicherheitsfunktion Safe brake management (SBC/SBT)** | Falsch |
| **mit Sicherheitsfunktion Safe Operating Stop (SOS)** | Falsch |
| **mit Sicherheitsfunktion Safe Position (SP)** | Falsch |
| **mit Sicherheitsfunktion Safe programmable logic** | Falsch |
| **mit Sicherheitsfunktion Safe Speed Monitor (SSM)** | Falsch |
| **mit Sicherheitsfunktion Safe Stop 1 (SS1)** | Richtig |
| **mit Sicherheitsfunktion Safe Stop 2 (SS2)** | Falsch |
| **mit Sicherheitsfunktion Safe torque off (STO)** | Richtig |
| **mit Sicherheitsfunktion Safely Limited Position (SLP)** | Falsch |
| **mit Sicherheitsfunktion Safe Direction (SDI)** | Falsch |
| **Schutzart** | Netzphasenunterbrechung: Antrieb<br>Überstrom zwischen Ausgangsphasen und Erde: Antrieb<br>Überhitzungsschutz: Antrieb<br>Kurzschlussschutz zwischen Motorphasen: Antrieb<br>Thermischer Schutz: Antrieb |
| **Breite** | 45,0 mm |
| **Höhe** | 325,0 mm |
| **Tiefe** | 245,0 mm |
| **Produktgewicht** | 2,4 kg |
| **Vorübergehendes Überdrehmoment** | 170…200 % des Motor Bemessungsmoment |

# Montage

| | |
|---|---|
| **Betriebsposition** | Senkrecht +/- 10 Grad |
| **Produktzertifizierungen** | CE<br>ATEX<br>NOM<br>GOST<br>EAC<br>RCM<br>KC |
| **Beschriftung** | CE<br>ATEX<br>UL<br>CSA<br>EAC<br>RCM |
| **Normen** | IEC 61800-5-1 |
| **Elektromagnetische Verträglichkeit** | Störfestigkeitsprüfung bei elektrostatischer Entladung Level 3 entspricht IEC 61000-4-2<br>Prüfung der Störfestigkeit gegen abgestrahlte hochfrequente elektromagnetische Felder Level 3 entspricht IEC 61000-4-3<br>Elektrische Funkentstörfestigkeitsprüfung Stufe 4 entspricht IEC 61000-4-4<br>1,2/50 µs - 8/20 µs Störfestigkeitsprüfung Level 3 entspricht IEC 61000-4-5<br>Leitungsgebundene HF-Störfestigkeitsprüfung Level 3 entspricht IEC 61000-4-6<br>Prüfung der Störfestigkeit gegen Spannungseinbrüche und Unterbrechungen entspricht IEC 61000-4-11 |
| **Umweltklasse (während des Betriebs)** | Klasse 3C3 gemäß IEC 60721-3-3<br>Klasse 3S2 gemäß IEC 60721-3-3 |
| **Max. Beschleunigung bei Stoßeinwirkung (während des Betriebs)** | 150 m/s² bei 11 ms |
| **Max. Beschleunigung unter Rüttelbelastung (während des Betriebs)** | 10 m/s² bei 13 - 200 Hz |

| | |
|---|---|
| **Max. Durchbiegung unter Rüttelbelastung (während des Betriebs)** | 1,5 mm bei 2 - 13 Hz |
| **Zulässige relative Luftfeuchtigkeit (während des Betriebs)** | Klasse 3K5 gemäß EN 60721-3 |
| **Kühlluftvolumen** | 11,3 m3/h |
| **Überspannungskategorie** | III |
| **Regelkreis** | Einstellbarer PID-Regler |
| **Drehzahlgenauigkeit** | +/- 10 % des Nennschlupfs 0,2 Mn zu Mn |
| **Verschmutzungsgrad** | 2 |
| **Umgebungslufttemperatur beim Transport** | -25…70 °C |
| **Umgebungstemperatur bei Betrieb** | -10…50 °C ohne Leistungsreduzierung<br>50…60 °C mit Leistungsminderungsfaktor |
| **Umgebungstemperatur bei Lagerung** | -25…70 °C |

## Verpackungseinheiten

| | |
|---|---|
| **VPE 1 Art** | PCE |
| **Anzahl der Geräte pro Packung** | 1 |
| **VPE 1 Höhe** | 8,500 cm |
| **VPE 1 Breite** | 27,500 cm |
| **VPE 1 Länge** | 32,500 cm |
| **Verpackungsgewicht (Lbs)** | 2,230 kg |
| **VPE 2 Art** | S06 |
| **VPE 2 Menge** | 24 |
| **VPE 2 Höhe** | 75,000 cm |
| **VPE 2 Breite** | 60,000 cm |
| **VPE 2 Länge** | 80,000 cm |
| **VPE 2 Gewicht** | 68,832 kg |

## Vertragliche Gewährleistung

| | |
|---|---|
| **Garantie (in Monaten)** | 18 |

## Environmental Data

Schneider Electric hat sich zum Ziel gesetzt, den Net Zero-Status bis 2050 durch Lieferkettenpartnerschaften, Materialien mit geringerer Auswirkung und Kreislaufbildung über unsere laufende Kampagne "Use Better, Use Longer, Use Again" zu erreichen, um die Lebensdauer und Recyclingfähigkeit der Produkte zu verlängern.

Erläuterung der Environmental Data >

Wie wir die Produktnachhaltigkeit bewerten >

### Umweltbilanz

| | |
|---|---|
| Total lifecycle Carbon footprint | **658 kg CO2 eq.** |
| $CO_2$-Fußabdruck der Herstellungsphase [A1 bis A3] | **38 kg CO2 eq.** |
| $CO_2$-Fußabdruck der Distributionsphase [A4] | **0.4 kg CO2 eq.** |
| $CO_2$-Fußabdruck der Installationsphase [A5] | **0.6 kg CO2 eq.** |
| $CO_2$-Fußabdruck der Nutzungsphase [B2, B3, B4, B6] | **615 kg CO2 eq.** |
| $CO_2$-Fußabdruck der End-of-Life-Phase [C1 bis C4] | **4 kg CO2 eq.** |
| Umweltproduktdeklaration | Produktumweltprofil |

## Use Better

### Materialien und Verpackung

| | |
|---|---|
| Durchschnittlicher Prozentsatz der ASI-zertifizierten Metalle | **98 %** |
| Verpackung mit Recycling-Karton | **Ja** |
| Verpackung ohne Kunststoff | **Ja** |
| SCIP-Nummer | **48680e86-57e0-4650-bc19-b26dd63dee93** |
| EU-RoHS-Richtlinie | Freistellungskonform |
| REACh-Verordnung | Produkt beinhaltet besorgniserregende Stoffe (SVHC) über dem Schwellwert |

### Energieeffizienz

| | |
|---|---|
| Eingesparte und vermiedene Produktbeiträge | **Ja** |

## Use Again

### Reproduktion

| | |
|---|---|
| Recyclingfähigkeitspotential in % | **31** |
| Circular Econmomy-Eignung | Entsorgungsinformationen |
| Rücknahme | **Ja** |
| WEEE-Kennzeichnung | **Das Produkt muss entsprechend bestimmter Hinweise auf Märkten der Europäischen Union entsorgt werden und darf nicht in Haushaltsabfälle gelangen.** |

Maßzeichnungen

## Abmessungen

### Unteransicht, rechtsseitige Ansicht und Vorderansicht

mm
in.

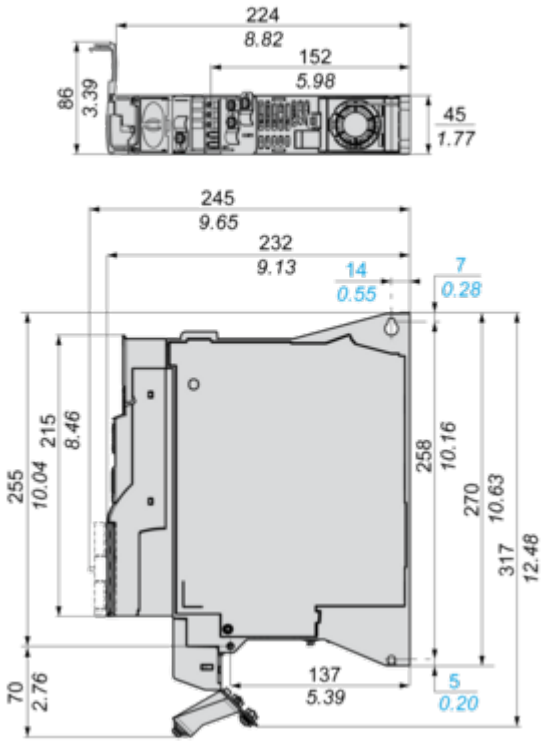


mm
in.

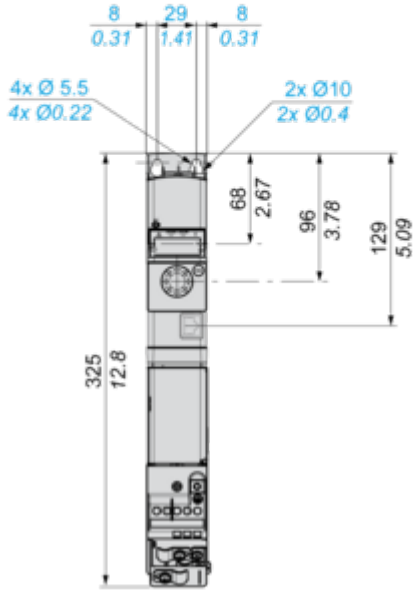

Montage und Abstand

**Montage und Abstände**

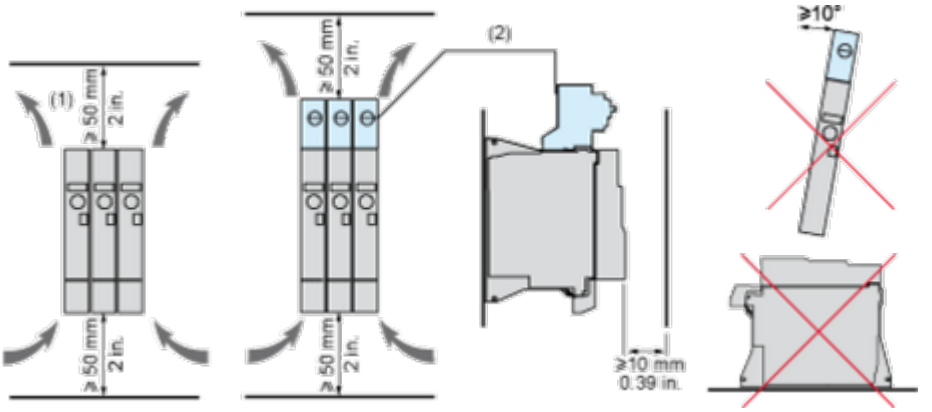


**(1)** Mindestwert entsprechend den Wärmebedingungen.
**(2)** Optionaler GV2-Leistungsschalter

**Option: Schutzgerät, GV2-Leistungsschalter**

**HINWEIS:** Die Gesamthöhe des Produkts, einschließlich GV2-Adapter und montierte EMC-Platte, beträgt 424 mm (16.7 in.) anstelle von 325 mm (12.80 in.)

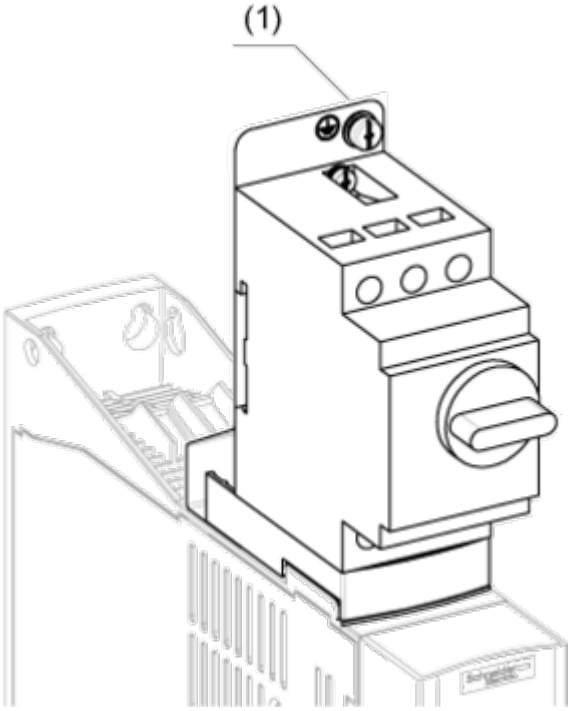


**(1)** Erdungsschraube (HS-Typ 2 - 5x12)

## Anschlüsse und Schema

### Anschlusspläne

#### Diagramm mit Netzschütz

Anschlusspläne entsprechend den Normen ISO13849 Kategorie 1 und IEC/EN 61508 Sicherheits-Integritätslevel SIL1, Stoppkategorie 0 in Übereinstimmung mit der Norm IEC/EN 60204-1.

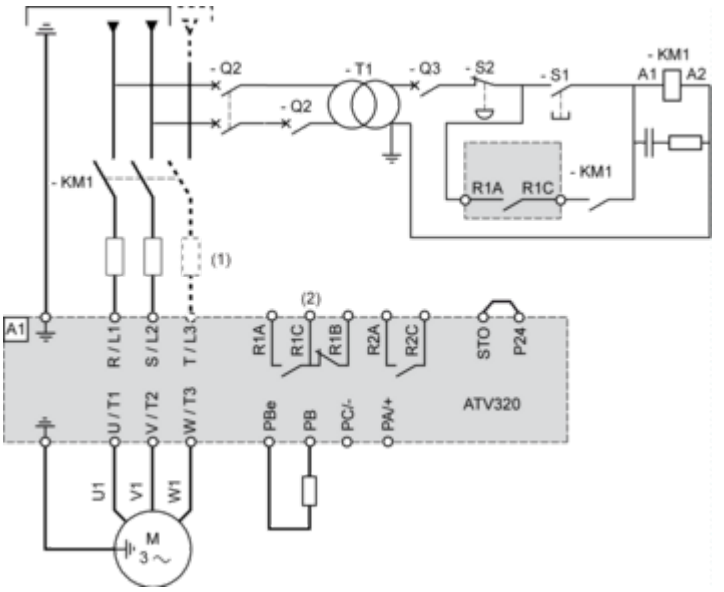


**(1)** Netzdrossel (sofern verwendet)
**(2)** Fehlerrelaiskontakte zur Fernsignalisierung des Umrichterzustands

#### Diagramm mit Trennschalter

Anschlusspläne entsprechend den Normen EN 954-1 Kategorie 1 und IEC/EN 61508 Sicherheits-Integritätslevel SIL1, Stoppkategorie 0 in Übereinstimmung mit der Norm IEC/EN 60204-1.

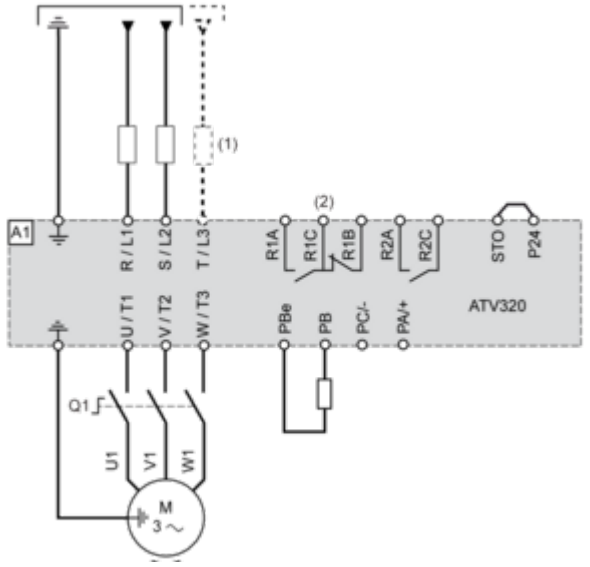


**(1)** Netzdrossel (sofern verwendet)
**(2)** Fehlerrelaiskontakte zur Fernsignalisierung des Umrichterzustands

## Steueranschlussdiagramm im Quellmodus

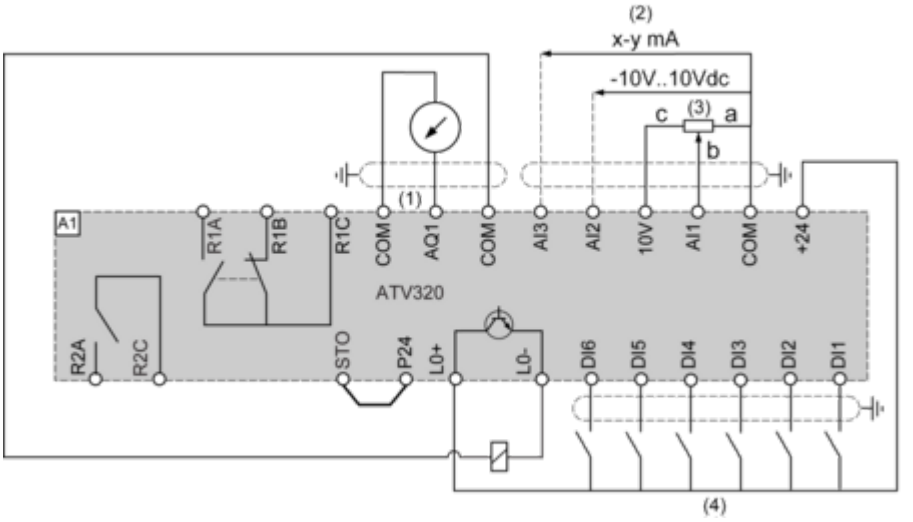


**(1)** Analogausgang
**(2)** Analogeingänge
**(3)** Sollwertpotentiometer (10 kOhm maxi)
**(4)** Digitaleingänge

## Verdrahtung der Digitaleingänge

Der Logikeingangsschalter (SW1) dient zur Anpassung des Betriebs der Logikeingänge an die Technologie der programmierbaren Steuerungsausgänge.
Schalter SW1 in Stellung „Quelle“ (Source) und Verwendung einer externen Versorgung für die Digitaleingänge.

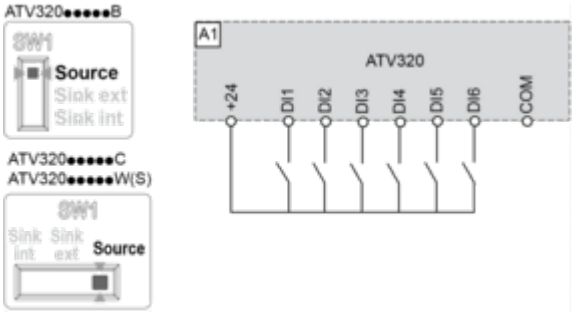


Schalter SW1 in Stellung „Quelle“ (Source) und Verwendung einer externen Versorgung für die Digitaleingänge.

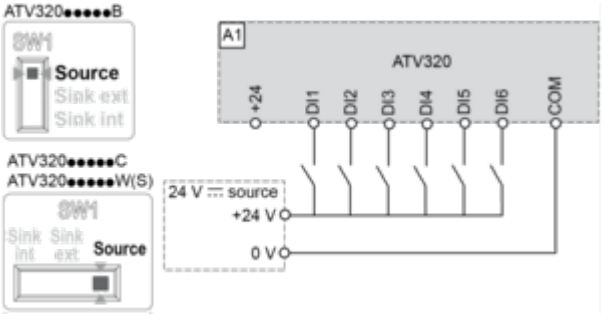


Schalter SW1 in Stellung „Senke int.“ (Sink Int.) und Verwendung einer externen Versorgung für die Digitaleingänge.

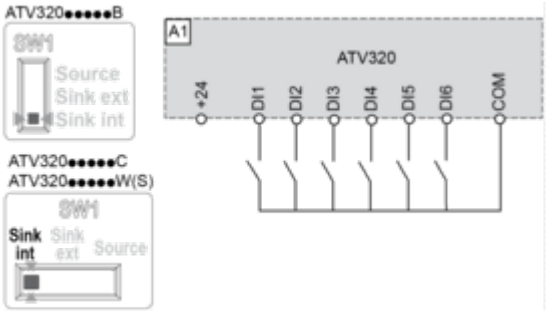


Schalter SW1 in Stellung „Senke ext.“ (Sink Ext.) und Verwendung einer externen Versorgung für die Digitaleingänge.

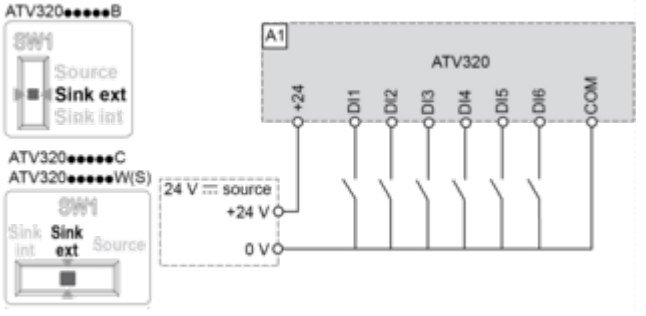

## Leistungskurven

### Derating-Kurven

Leistungsminderungskennlinie für den Umrichternennstrom (In) in Abhängigkeit von Umgebungstemperatur und Taktfrequenz (SF).

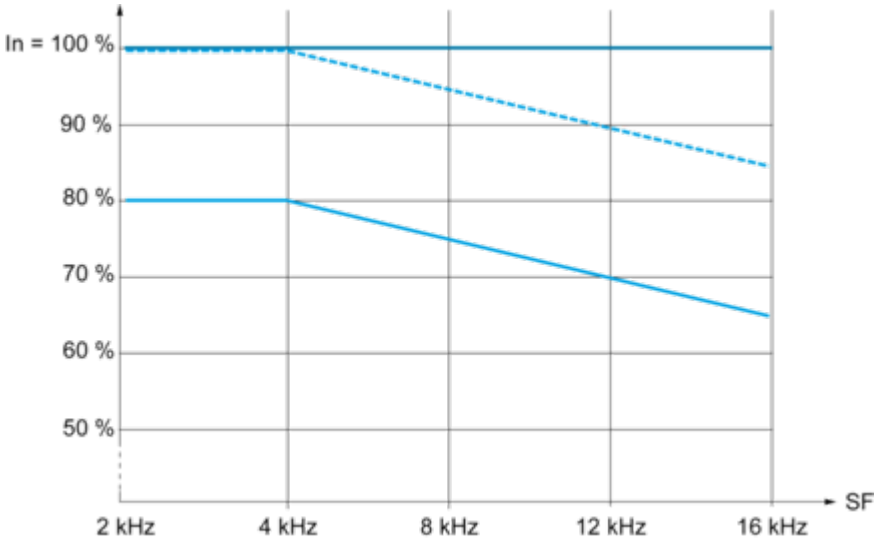


40 °C (104 °F) - Montagetyp A, B und C
50 °C (122 °F) - Montagetyp A, B und C
60 °C (140 °F) - Montagetyp B und C
**In den logischen Anweisungen:** Nennstrom des Umrichters
**SF:** Schaltfrequenz

Image of product / Alternate images

**Alternative**





