Produkta datu lapa

Specifikācijas



Frekvenču pārveidotājs, Altivar Process ATV600, ATV630, korpusa integrācija, IP00, 75kW, 380 līdz 480V

ATV630D75N4Z

Galvenā

Produktu klāsts	Altivar Process ATV600
Produktam specifisks pielietojums	Process un komunālie pakalpojumi
Produkta vai sastāvdaļas veids	Mainīga ātruma piedziņa
Variants	Standarta versija
Ierīces īsais nosaukums	ATV630
Montāžas režīms	Skapja stiprinājums
Komunikācijas porta protokols	Ethernet Modbus serial Modbus TCP
[Us] nominālais barošanas spriegums	380...480 V - 15...10 %
[Us] nominālais barošanas spriegums	380...480 V
Relatīvā simetriskā tīkla sprieguma pielaide	10 %
Relatīvā simetriskā tīkla frekvences pielaide	5 %
Nominālā izejas strāva	145,0 A
IP aizsardzības pakāpe	IP21
Produkta galamērķis	Asinhronie motori Sinhronie motori
EMC filtrs	integrēta ar 50 m atbilst IEC 61800-3 kategorija C3 ar EMC plāksnes opciju
IP aizsardzības pakāpe	IP20 atbilst IEC 61800-5-1 IP00 (apakšējos terminālos) atbilst IEC 60529
Dzesēšanas veids	Piespiedu konvekcija
Piegādes biežums	50...60 Hz - 5...5 %
Motora jauda kW	75 kW (normāla slodze) 55 kW (smaga slodze)
Motora jauda (zirgspēki)	100 hp normāla slodze 75 hp smaga slodze
Līnijas strāva	131,3 A pie 380 V (normāla slodze) 112,7 A pie 480 V (normāla slodze) 98,9 A pie 380 V (smaga slodze) 86,9 A pie 480 V (smaga slodze)
Nepārtraukta izejas strāva	145 A pie 2,5 kHz priekš normāla slodze 106 A pie 2,5 kHz priekš smaga slodze
Ātruma piedziņas izejas frekvence	0,1…500 Hz
Drošības funkcija	STO (drošs griezes moments izslēgts) SIL 3

Ir sasniegts maksimālais saīdzināmo produktu skaits. Lūdzu, atveriet sadaļu Salīdzināt produktus #SAITE# un izdzēsiet kādu produktu, lai turpinātu.

Opciju karte	slots A komunikācijas modulis , Profibus DP V1 slots A komunikācijas modulis , PROFINET slots A komunikācijas modulis , DeviceNet slots A komunikācijas modulis , Modbus TCP/EtherNet/IP slots A komunikācijas modulis , CANopen margrietiņu ķēde RJ45 slots A komunikācijas modulis , CANopen SUB-D 9 slots A komunikācijas modulis , CANopen skrūvju spailes slots A/ slots B digitālais un analogais I/O paplašinājuma modulis slots A/ slots B izejas releja paplašinājuma modulis slots A komunikācijas modulis , Ethernet IP/Modbus TCP/MD-Link komunikācijas modulis , BACnet MS/TP komunikācijas modulis , Ethernet Powerlink

Papildinošs

Diskrēts ievades numurs	8
Diskrēts ievades veids	DI7, DI8 programmējams kā impulsa ievade : 0…30 kHz , 24 V DC (<= 30 V)
Diskrētā ievades loģika	16 iepriekš iestatīti ātrumi
Diskrēts izvades numurs	0
Diskrēts izvades veids	releju izejas R1A, R1B, R1C 250 V AC 3000 mA releju izejas R1A, R1B, R1C 30 V DC 3000 mA releju izejas R2A, R2C 250 V AC 5000 mA releju izejas R2A, R2C 30 V DC 5000 mA releju izejas R3A, R3C 250 V AC 5000 mA releju izejas R3A, R3C 30 V DC 5000 mA
Analogās ievades numurs	3
analogās ievades veids	AI1, AI2, AI3 programmatūras konfigurējams spriegums : 0...10 V DC , pretestība: 31,5 kOhm , izšķirtspēja 12 biti AI1, AI2, AI3 programmatūras konfigurējama strāva : 0...20 mA , pretestība: 250 Ohm , izšķirtspēja 12 biti AI2 sprieguma analogā ieeja : - 10...10 V DC , pretestība: 31,5 kOhm , izšķirtspēja 12 biti
Analogās izejas numurs	2
analogās izvades veids	programmatūras konfigurējams spriegums AQ1, AQ2 : 0...10 V DC pretestība 470 Ohm , izšķirtspēja 10 biti programmatūras konfigurējama strāva AQ1, AQ2 : 0...20 mA , izšķirtspēja 10 biti programmatūras konfigurējama strāva DQ-, DQ+ : 30 V DC programmatūras konfigurējama strāva DQ-, DQ+ : 100 mA
Releja izejas numurs	3
Releja izejas veids	konfigurējama releja loģika R1 : defektu relejs NO/NC elektriskā izturība 100000 cikli konfigurējama releja loģika R2 : secības relejs NO elektriskā izturība 100000 cikli konfigurējama releja loģika R3 : secības relejs NO elektriskā izturība 100000 cikli
Maksimālā pārslēgšanas strāva	releja izeja R1, R2, R3 ieslēgts pretestības , cos phi = 1 : 3 A pie 250 V AC releja izeja R1, R2, R3 ieslēgts pretestības , cos phi = 1 : 3 A pie 30 V DC releja izeja R1, R2, R3 ieslēgts induktīvs , cos phi = 0,4 un L/R = 7 ms : 2 A pie 250 V AC releja izeja R1, R2, R3 ieslēgts induktīvs , cos phi = 0,4 un L/R = 7 ms : 2 A pie 30 V DC
Minimālā pārslēgšanas strāva	releja izeja R1, R2, R3 : 5 mA pie 24 V DC
Tīkla fāžu skaits	3 fāzes
Fiziskā saskarne	Ethernet 2 vadu RS 485
Piekļuves metode	"slave" Modbus TCP
Pārraides ātrums	10, 100 Mbits 4800 bps, 9600 bps, 19200 bps, 38,4 bps
Transmisijas rāmis	RTU
Izejas spriegums	<= barošanas spriegums
Pieļaujamais pagaidu strāvas pastiprinājums	1,1 x in laikā 60 s (normāla slodze) 1.5 x In laikā 60 s (smaga slodze)

Datu formāts	8 biti, konfigurējams nepāra, pāra vai bez paritātes
Polarizācijas veids	Nav pretestības
Frekvences izšķirtspēja	displeja vienība 0.1 Hz analogā ieeja 0.012/50 Hz
Elektrības pieslēgums	kontrole noņemami skrūvju spailes 0.5...1.5 mm² / AWG 20...AWG 16 motors skrūvju spaile 95...120 mm² / AWG 3/0...250 kcmil līnijas pusē skrūvju spaile 95...120 mm² / AWG 3/0...250 kcmil
Savienotāja veids	RJ45 (attālajā grafiskajā terminālī) priekš Ethernet/Modbus TCP RJ45 (attālajā grafiskajā terminālī) priekš Modbus serial
Apmaiņas režīms	pusduplekss, pilns duplekss, automātiska sarunu procedūra Ethernet/Modbus TCP
Adrešu skaits	1…247 priekš Modbus serial
Piegāde	ārējais padeve digitālajām ieejām : 24 V DC (19…30 V) , < 1,25 mA , aizsardzības veids: pārslodzes un īssavienojuma aizsardzība iekšējā barošana atsauces potenciometram (1 līdz 10 kOhm) : 10.5 V DC +/- 5 % , < 10 mA , aizsardzības veids: pārslodzes un īssavienojuma aizsardzība iekšējā padeve digitālajām ieejām un STO : 24 V DC (21…27 V) , < 200 mA , aizsardzības veids: pārslodzes un īssavienojuma aizsardzība
Vietējā signalizācija	pie vietējā diagnostika 3 gaismas diodes pie iegultās komunikācijas statuss 3 gaismas diodes (dubultā krāsa) pie sakaru moduļa statuss 4 gaismas diodes (dubultā krāsa) pie sprieguma klātbūtne 1 LED (sarkans)
Ievades saderība	DI1...DI6 diskrēta ievade 1. līmeņa PLC atbilst IEC 61131-2 DI5, DI6 diskrēta ievade 1. līmeņa PLC atbilst IEC 65A-68 STOA, STOB diskrēta ievade 1. līmeņa PLC atbilst IEC 61131-2
Diskrētā ievades loģika	pozitīva loģika (avots) (DI1...DI8) , < 5 V , > 11 V negatīva loģika (izlietne) (DI1...DI8) , > 16 V , < 10 V
Izlases ilgums	2 ms +/- 0,5 ms (DI1...DI4) - diskrēta ievade 5 ms +/- 1 ms (DI5, DI6) - diskrēta ievade 5 ms +/- 0,1 ms (AI1, AI2, AI3) - analogā ieeja 10 ms +/- 1 ms (AO1) - analogā izeja
Precizitāte	+/- 0,6 % AI1, AI2, AI3 temperatūras svārstībām 60 °C analogā ieeja +/- 1 % AO1, AO2 temperatūras svārstībām 60 °C analogā izeja
Linearitātes kļūda	AI1, AI2, AI3 : +/- 0,15 % no maksimālās vērtības priekš analogā ieeja AO1, AO2 : +/- 0,2 % priekš analogā izeja
Atsvaidzināšanas laiks	releja izeja (R1, R2, R3) : 5 ms (+/- 0,5 ms)
Izolācija	Starp barošanas un vadības spailēm
Frekvenču pārveidotāja pielietojuma izvēle	ēka - HVAC centrbēdzes kompresors pārtikas un dzērienu pārstrāde cita lietojumprogramma minerālu un metālu ieguve ventilators minerālu un metālu ieguve sūknis nafta un gāze ventilators ūdens un notekūdeņi cita lietojumprogramma ēka - HVAC skrūvju kompresors pārtikas un dzērienu pārstrāde sūknis pārtikas un dzērienu pārstrāde ventilators pārtikas un dzērienu pārstrāde atomizācija nafta un gāze elektroiegremdējamais sūknis (ESP) nafta un gāze ūdens iesmidzināšanas sūknis nafta un gāze reaktīvās degvielas sūknis nafta un gāze kompresors pārstrādes rūpnīcai ūdens un notekūdeņi centrifūgas sūknis ūdens un notekūdeņi pozitīva darba tilpuma sūknis ūdens un notekūdeņi elektroiegremdējamais sūknis (ESP) ūdens un notekūdeņi skrūvju sūknis ūdens un notekūdeņi daivas kompresors ūdens un notekūdeņi skrūvju kompresors ūdens un notekūdeņi centrbēdzes kompresors ūdens un notekūdeņi ventilators ūdens un notekūdeņi konveijers ūdens un notekūdeņi mikseris
Motora jaudas diapazons AC-3	55…100 kW pie 380…440 V 3 fāzes 55…100 kW pie 480…500 V 3 fāzes

Sadalnes korpusa stiprinājums	Ar siltuma izlietni
Iespējama 4 kvadrantu darbība	False
asinhronā motora vadības profils	Pastāvīgs griezes momenta standarts Optimizēts griezes momenta režīms Mainīga griezes momenta standarts
Sinhronā motora vadības profils	Pastāvīgā magnēta motors Sinhronais pretestības motors
maksimālā izejas frekvence	500 kHz
Paātrinājuma un palēninājuma rampas	Lineāri regulējami atsevišķi no 0,01...9999 s
Motora slīdēšanas kompensācija	Regulējami Var nomākt Nav pieejams pastāvīgo magnētu motoru likumā Automātiski neatkarīgi no slodzes
Pārslēgšanas frekvence	2,5...8 kHz ar pazemināšanas koeficientu 2...8 kHz regulējami
Nominālā pārslēgšanas frekvence	2,5 kHz
Bremzēšana līdz apstāšanās brīdim	Ar DC injekciju
Integrēts bremžu smalcinātājs	False
Maksimālā ieejas strāva	131,3 A
Maksimālais izejas spriegums	480,0 V
Šķietamais spēks	93,7 kVA pie 480 V (normāla slodze) 72,2 kVA pie 480 V (smaga slodze)
Maksimālā pārejas strāva	159,5 A laikā 60 s (normāla slodze) 159 A laikā 60 s (smaga slodze)
Tīkla frekvence	50...60 Hz
Perspektīvā līnijas Isc	50 kA
Bāzes slodzes strāva pie lielas pārslodzes	106,0 A
Bāzes slodzes strāva pie zemas pārslodzes	145,0 A
Jaudas izkliede W	dabiskā konvekcija 174 W pie 380 V , pārslēgšanas frekvence 2,5 kHz piespiedu konvekcija 1369 W pie 380 V , pārslēgšanas frekvence 2,5 kHz
Ar drošības funkciju Droši ierobežots ātrums (SLS)	False
Ar drošības funkciju Droša bremžu vadība (SBC/SBT)	False
Ar drošības funkciju Safe Operating Stop (SOS)	False
Ar drošības funkciju Droša pozīcija (SP)	False
Ar drošības funkciju Droša programmējama loģika	False
Ar drošības funkciju Safe Speed Monitor (SSM)	False
Ar drošības funkciju Safe Stop 1 (SS1)	False
Ar sft fct Safe Stop 2 (SS2)	False
Ar drošības funkciju Safe torque off (STO)	"True"
Ar drošības funkciju Droša ierobežota pozīcija (SLP)	False
Ar drošības funkciju Safe Direction (SDI)	False

Aizsardzības veids	termiskā aizsardzība : motors drošs griezes moments izslēgts : motors motora fāzes pārtraukums : motors termiskā aizsardzība : diskdzinis drošs griezes moments izslēgts : diskdzinis pārkaršana : diskdzinis pārstrāva starp izejas fāzēm un zemi : diskdzinis izejas sprieguma pārslodze : diskdzinis īssavienojuma aizsardzība : diskdzinis motora fāzes pārtraukums : diskdzinis pārspriegumi DC kopnē : diskdzinis līnijas barošanas pārspriegums : diskdzinis līnijas barošanas zemspriegums : diskdzinis līnijas barošanas fāzes zudums : diskdzinis ātruma pārsniegšana : diskdzinis pārtraukums vadības ķēdē : diskdzinis
Daudzums komplektā	1
Platums	265 mm
Augstums	748 mm
Dziļums	307 mm
Neto svars	54,1 kg

Vide

Izolācijas pretestība	> 1 MOhm 500 V DC 1 minūti uz zemi
Trokšņa līmenis	62,4 dB atbilst 86/188/EEC
Piesārņojuma pakāpe	2 atbilst IEC 61800-5-1
Vibrācijas pretestība	1,5 mm no smailes līdz virsotnei (f= 2…13 Hz) atbilst IEC 60068-2-6 1 gn (f= 13…200 Hz) atbilst IEC 60068-2-6
Triecienizturība	15 gn pie 11 ms atbilst IEC 60068-2-27
Relatīvais mitrums	5…95 % bez kondensāta atbilst IEC 60068-2-3
Apkārtējā gaisa temperatūra darbībai	-15…50 °C (bez pazemināšanas) 50…60 °C (ar pazemināšanas koeficientu)
Darbības augstums	<= 1000 m bez pazemināšanas 1000...4800 m ar strāvas samazinājumu 1 % uz 100 m
Darba pozīcija	Vertikāli +/- 10 grādi
Produkta sertifikācija	CSA ATEX zona 2/22 TÜV ATEX INERIS UL DNV-GL
Marķējums	CE
Standarti	UL 508C IEC 61800-3 IEC 61800-3 vide 1 kategorija C2 EN/IEC 61800-3 vide 2 kategorija C3 IEC 61800-5-1 IEC 61000-3-12 IEC 60721-3 IEC 61508 IEC 13849-1
Maksimālais THDI	< 48 % no 80...100 % slodzes atbilst IEC 61000-3-12
Montāžas stils	Ar radiatoru

Elektromagnētiskā saderība	Elektrostatiskās izlādes imunitātes tests 3. līmenis atbilst IEC 61000-4-2 Izstarotā radiofrekvences elektromagnētiskā lauka imunitātes pārbaude 3. līmenis atbilst IEC 61000-4-3 Elektriskās ātras pārejas/pārsprāgšanas imunitātes tests 4. līmenis atbilst IEC 61000-4-4 1,2/50 µs — 8/20 µs pārsprieguma noturības tests 3. līmenis atbilst IEC 61000-4-5 Veikts radiofrekvences imunitātes tests 3. līmenis atbilst IEC 61000-4-6
Vides klase (darbības laikā)	Klase 3C3 saskaņā ar IEC 60721-3-3 Klase 3S3 saskaņā ar IEC 60721-3-3
Maksimālais paātrinājums trieciena ietekmē (darbības laikā)	150 m/s² pie 11 ms
Maksimālais paātrinājums vibrācijas spriedzes apstākļos (darbības laikā)	10 m/s² pie 13...200 Hz
Maksimālā novirze zem vibrācijas slodzes (darbības laikā)	1,5 mm pie 2...13 Hz
Atļautais relatīvais mitrums (darbības laikā)	Klase 3K5 saskaņā ar EN 60721-3
Dzesēšanas gaisa tilpums	295 m3/h
Pārsprieguma kategorija	III
regulēšanas cilpa	Regulējams PID regulators
trokšņa līmenis	62,4 dB
Piesārņojuma pakāpe	2
Apkārtējā gaisa transporta temperatūra	-40…70 °C
Apkārtējā gaisa temperatūra uzglabāšanai	-40…70 °C

Iepakošanas vienības

Pirmā iepakojuma vienības tips	PCE
Vienību skaits 1. iepakojumā	1
1. iepakojuma augstums	60,000 cm
1. iepakojuma platums	42,000 cm
1. iepakojuma garums	111,000 cm
1. iepakojuma svars	64,500 kg

Līguma garantija

Garantija (mēnešos)	18

Environmental Data

Schneider Electric mērķis ir līdz 2050. gadam sasniegt nulles emisiju statusu, izmantojot piegādes ķēdes partnerību, zemākas ietekmes materiālus un cirkularitāti, izmantojot mūsu pašreizējo kampaņu "Use Better, Use Longer, Use Again", lai pagarinātu produktu kalpošanas laiku un to pārstrādājamību.

Environmental Data skaidrojums >

Kā mēs novērtējam produktu ilgtspēju >

Ietekme uz vidi

Kopējā dzīves cikla oglekļa pēda	**19 751 kg CO2 eq.**
Ražošanas posma oglekļa pēdas nospiedums [A1–A3]	**476 kg CO2 eq.**
Izplatīšanas posma oglekļa pēdas nospiedums [A4]	**12 kg CO2 eq.**
Uzstādīšanas posma oglekļa pēdas nospiedums [A5]	**14 kg CO2 eq.**
Lietošanas posma oglekļa pēdas nospiedums [B2, B3, B4, B6]	**19 171 kg CO2 eq.**
Dzīves cikla beigu posma oglekļa pēdas nospiedums [C1–C4]	**78 kg CO2 eq.**
Vides informācijas publiskošana	**Produkta ietekme uz vidi**

Use Better

Materiāli un iepakojums

Vidējais pārstrādātās plastmasas procentuālais saturs	**1 %**
Vidējais ASI sertificēto metālu procentuālais daudzums	**92 %**
Iepakojums izgatavots no pārstrādāta kartona	**Jā**
Iepakojums bez plastmasas	**Nē**
SCIP numurs	**C40a6f9e-f6a0-4804-be22-2caa063c6161**
ES RoHS direktīva	**Atbilst, Izmantojot Izņēmumu**
REACh regula	**Atsauce satur vielas virs noteiktās normas, kas rada ļoti lielas bažas**

Energoefektivitāte

Produkts palīdz ietaupīt un novērst emisijas	**Jā**

Use Again

Pārsaiņošana un atkārtota ražošana

Pārstrādājamības potenciāls, %	**83**
Cirkularitātes profils	**Informācija par ekspluatācijas izbeigšanu**
Atgriešana	**Jā**
WEEE marķējums	**Eiropas Savienības tirgū no šī produkta ir jāatbrīvojas, ievērojot noteiktu atkritumu savākšanas kārtību, un produkts nedrīkst nonākt sadzīves atkritumu tvertnēs.**

Dimensions Drawings

Dimensions

Front, Left and Rear Views

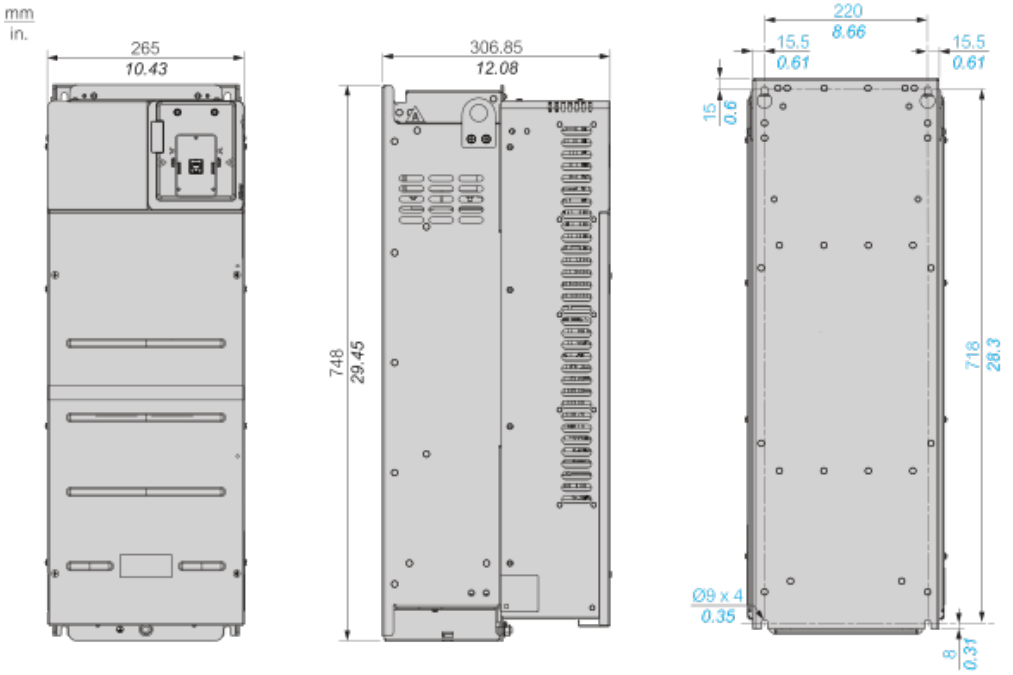

Mounting and Clearance

Mounting Types

Mounting Type A : Individual IP21 and IP55

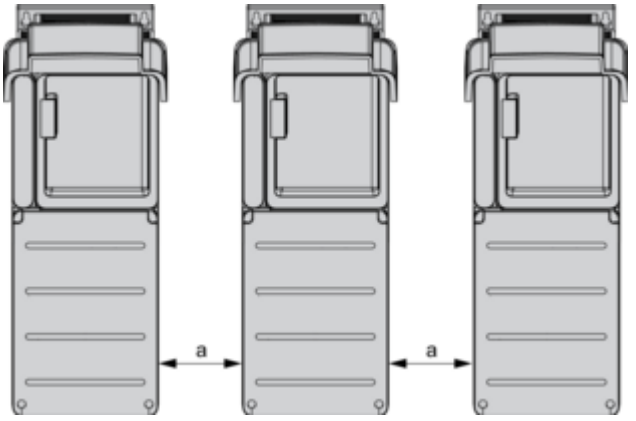

Frame sizes 1, 2, 3, 3S and 5S: a ≥ 100 mm (3.9 in.)
Frame sizes 4, 5 and 6: a ≥ 110 mm (4.33 in.)

Clearance

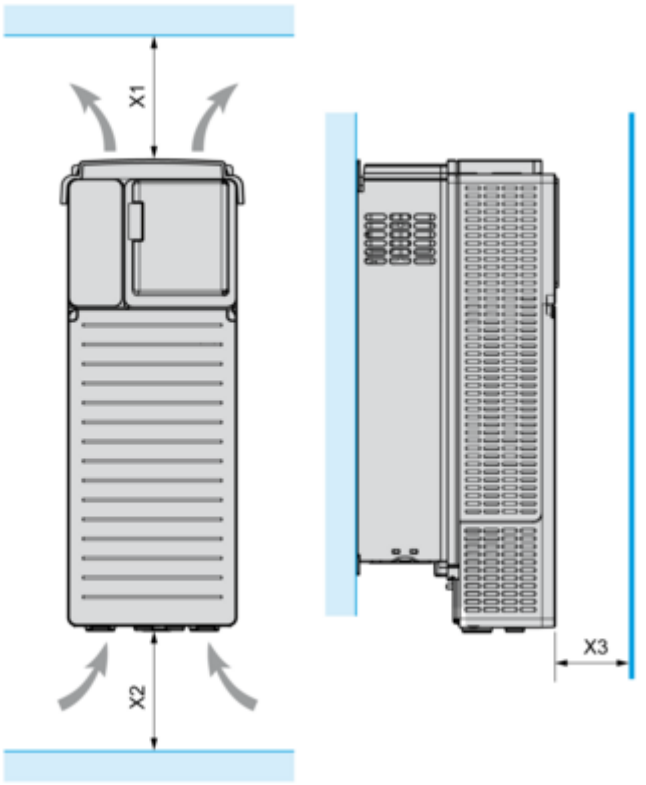

Frame Size	X1		X2		X3	
	mm	in.	mm	in.	mm	in.
1...5	≥ 100	≥ 3.94	≥ 100	≥ 3.94	≥ 10	≥ 0.39
6	≥ 250	≥ 10	≥ 250	≥ 10	≥ 100	≥ 3.94

Connections and Schema

Three-Phase Power Supply with Upstream Breaking via Line Contactor

Connection diagrams conforming to standards EN 954-1 category 1 and IEC/EN 61508 capacity SIL1, stopping category 0 in accordance with standard IEC/EN 60204-1

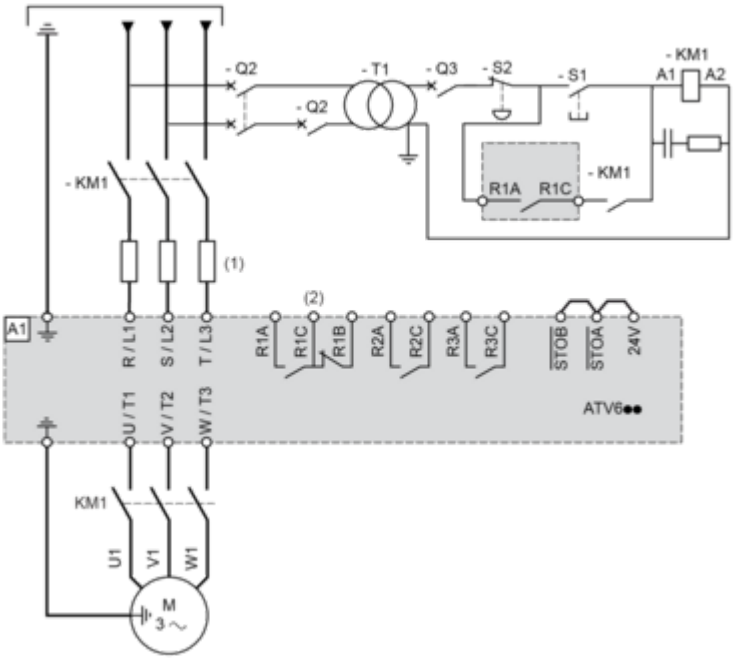

(1) Line choke if used
(2) Use relay R1 set to operating state Fault to switch Off the product once an error is detected.
A1 : Drive
KM1 : Line Contactor
Q2, Q3 : Circuit breakers
S1, S2 : Pushbuttons
T1 : Transformer for control part

Three-Phase Power Supply with Downstream Breaking via Contactor

Connection diagrams conforming to standards EN 954-1 category 1 and IEC/EN 61508 capacity SIL1, stopping category 0 in accordance with standard IEC/EN 60204-1

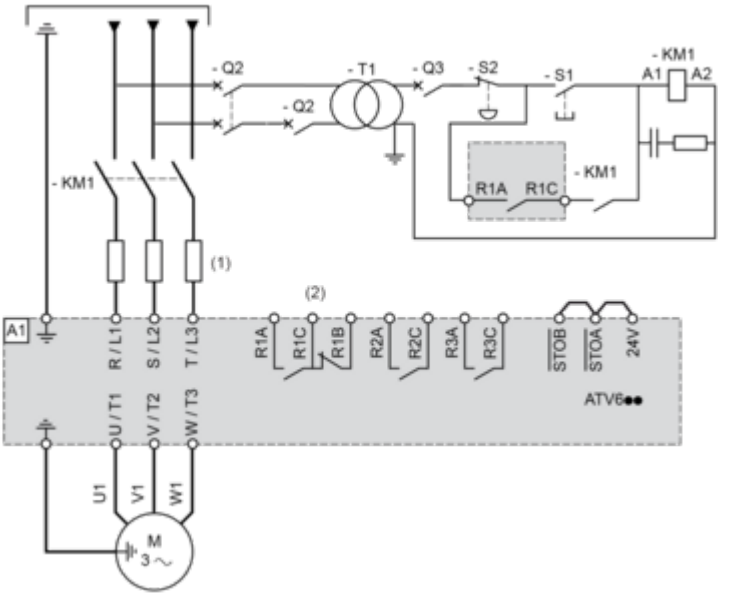

(1) Line choke if used
(2) Use relay R1 set to operating state Fault to switch Off the product once an error is detected.
A1 : Drive
KM1 : Contactor

Control Block Wiring Diagram

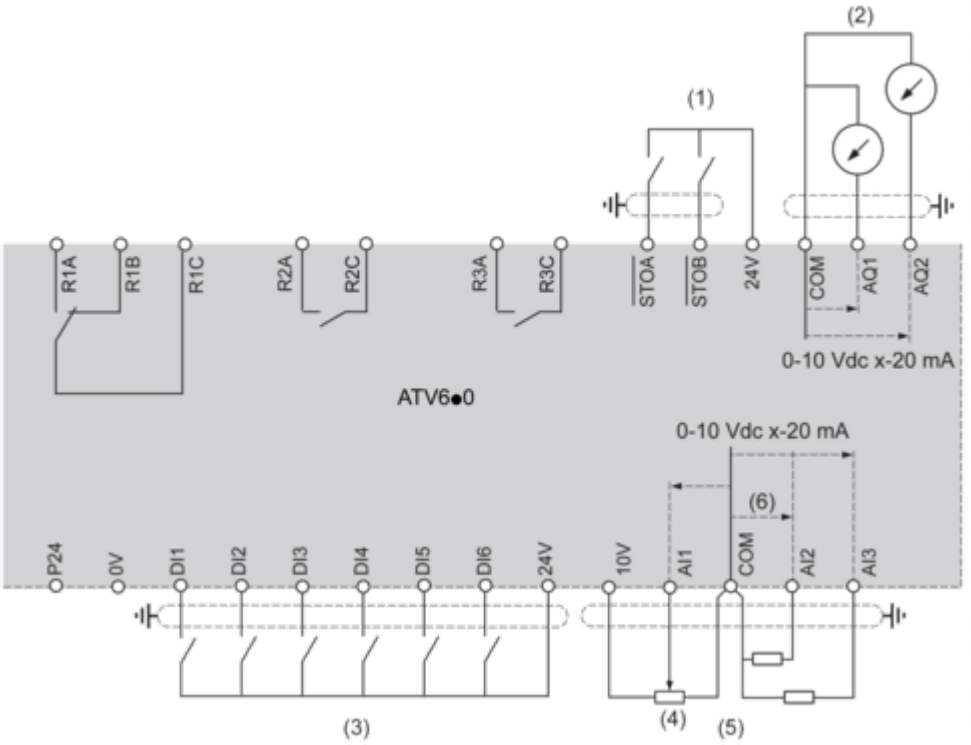

(1) Safe Torque Off
(2) Analog Output
(3) Digital Input
(4) Reference potentiometer
(5) Analog Input
R1A, R1B, R1C : Fault relay
R2A, R2C : Sequence relay
R3A, R3C : Sequence relay

Sensor Connection

It is possible to connect either 1 or 3 sensors on terminals AI2 or AI3.

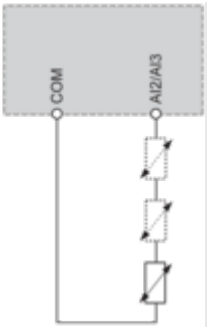

Sink / Source Switch Configuration

The switch is used to adapt the operation of the logic inputs to the technology of the programmable controller outputs.

- Set the switch to Source (factory setting) if using PLC outputs with PNP transistors.
- Set the switch to Ext if using PLC outputs with NPN transistors.

Switch Set to SRC (Source) Position Using the Output Power Supply for the Digital Inputs

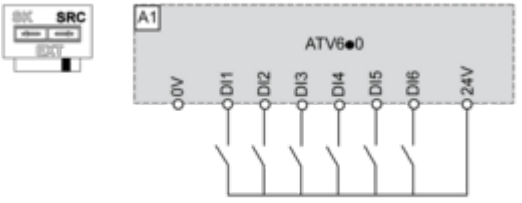

Switch Set to SRC (Source) Position and Use of an External Power Supply for the DIs

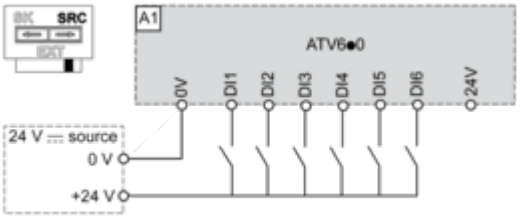

Switch Set to SK (Sink) Position Using the Output Power Supply for the Digital Inputs

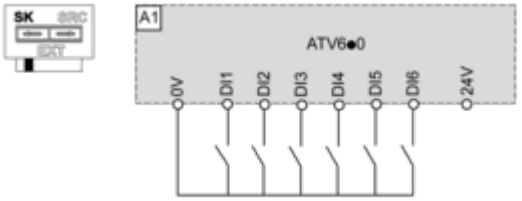

Switch Set to EXT Position Using an External Power Supply for the DIs

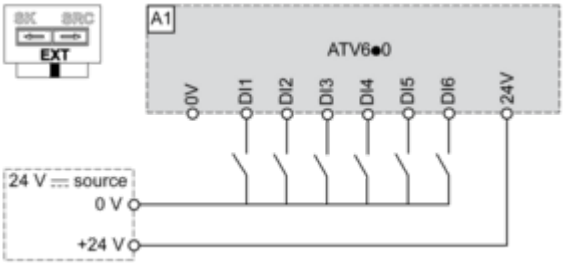

Performance Curves

Derating Curves

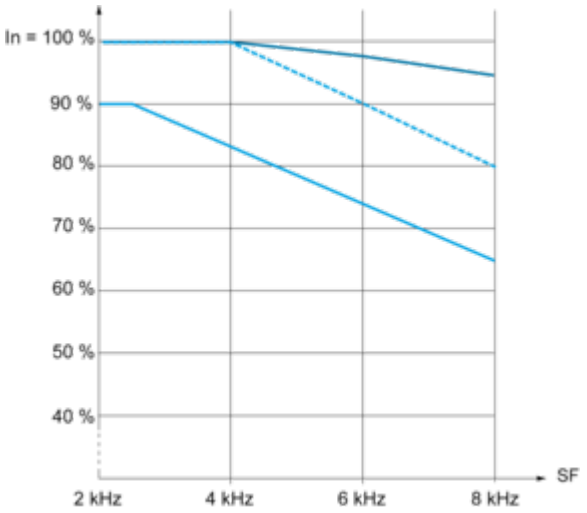

40 °C (104 °F) - Mounting type A, B and C
50 °C (122 °F) - Mounting type A, B and C
60 °C (140 °F) - Mounting type B and C
In : Nominal Drive Current
SF : Switching Frequency