(EN) Instruction sheet
(ZH) 说明页
(FR) Notice de montage
(ES) Hoja de instrucciones
(PT) Folha de instruções

EasyPact MVS

Circuit Breaker Accessories
断路器附件
Accessoires de disjoncteur
Accesorios de interruptor automático
Acessórios dos disjuntores

MVS1

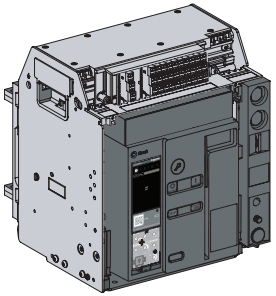

MVS2

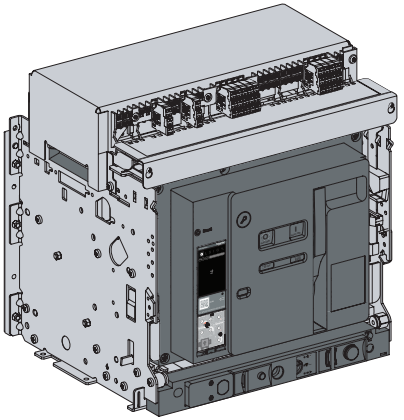

Schneider Electric

S1B90391-04-D00

Contents / 目录 / Sommaire / Sumario / Índice

S1B90393-02-D00	Ready to Close Contact / “准备合闸”触点 / Contact "prêt à fermer" / Contacto listo para cierre / Pronto para fechar o contacto	3
S1B90394-02-D00	Auxiliary Switches / 辅助触点 / Commutateurs auxiliaires / Interruptores auxiliares / Interruptores auxiliares	15
S1B90395-02-D00	MN-MX-XF Releases / 欠压 - 分闸 - 合闸线圈 / Déclencheurs voltmétriques MN-MX-XF / Versiones de MN-MX-XF / Versões MN-MX-XF	27
S1B90400-02-D00	MCH Gear Motor / MCH 齿轮电机 / Moteur à engrenages MCH / Motorreductor MCH / MCMotorredutor MCH	41
S1B90405-02-D00	Operations Counte / 操作计数器 / Compteur de manœuvres / Contador de operaciones / Contador de operações	53
S1B90407-02-D00	Pushbutton Padlocking Device / 按钮锁定装置 / Cadenassage de boutons-poussoirs / Dispositivo de bloqueo por candado de pulsado / Dispositivo de bloqueio com botão de pressão	63
S1B70238-02-D00	"OFF" Position Lock / 在 OFF 位置锁定 / Verrou de position "OFF" / Bloqueo en posición "OFF" / Bloqueio da posição "OFF"	73
S1B90410-02-D00	Fixing Brackets / 固定支架 / Supports de fixation / Soportes de fijación / Suportes de fixação	85
S1B90413-02-D00	Charging Handle / 储能手柄 / Poignée d'armement / Mango de carga / Manípulo de carregamento	93
S1B90414-02-D00	Arc Chutes / 灭弧室 / Chambres de coupure / Canalizaciones de arco / Câmara de corte	109

EasyPact MVS

(EN) Instruction sheet
(ZH) 说明页
(FR) Notice de montage
(ES) Hoja de instrucciones
(PT) Folha de instruções

Ready to Close Contact
“准备合闸”触点
Contact "prêt à fermer"
Contacto listo para cierre
Pronto para fechar o contacto

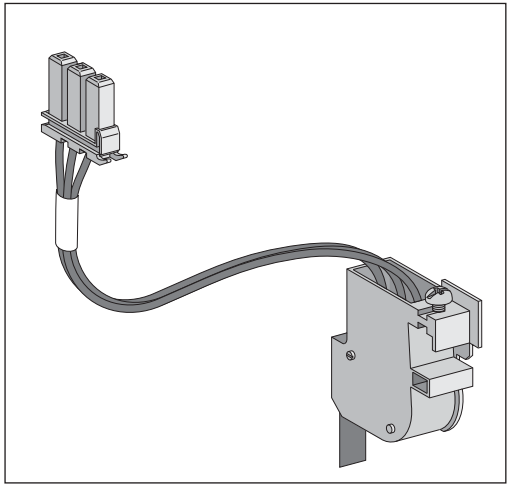

S1B90393-02-D00

Safety Instructions / 安全说明 / Consignes de sécurité / Información de seguridad / Instruções de segurança

PLEASE NOTE	请注意	REMARQUE IMPORTANTE	TENGA EN CUENTA	NOTA
● Electrical equipment should be installed, operated, serviced, and maintained only by qualified personnel. ● No responsibility is assumed by Schneider Electric for any consequences arising out of the use of this material. ● All pertinent state, regional, and local safety regulations must be observed when installing and using this product	● 电气设备的安装、操作、维修和维护工作仅限于合格人员执行。 ● Schneider Electric 不承担由于使用本资料所引起的 任何后果。 ● 在安装和使用本产品时，必须遵守国家、地区和当地的所有相关的安全法规。	● L'installation, l'utilisation, la réparation et la maintenance des équipements électriques doivent être assurées par du personnel qualifié uniquement. ● Schneider Electric décline toute responsabilité quant aux conséquences de l'utilisation de ce matériel. ● Toutes les réglementations locales,régionales et nationales pertinentes doivent être respectées lors de l'installation et de l'utilisation de ce produit.	● La instalación, manejo, puesta en servicio y mantenimiento de equipos eléctricos deberán ser realizados sólo por personal cualificado. ● Schneider Electric no se hace responsable de ninguna de las consecuencias del uso de este material. ● Al instalar y utilizar este producto es necesario tener en cuenta todas las regulaciones sobre seguridad correspondientes, ya sean regionales, locales o estatales.	● A instalação, utilização e manutenção do equipamento eléctrico devem ser efectuadas exclusivamente por pessoal qualificado. ● A Schneider Electric não assume qualquer responsabilidade pelas consequências resultantes da utilização deste material. ● Todas as regulamentações de segurança pertinentes, sejam estatais, regionais ou locais, devem ser cumpridasna instalação e utilização deste produto.

⚠ ⚠ DANGER / 危险 / DANGER / PELIGRO / PERIGO

HAZARD OF ELECTRIC SHOCK, EXPLOSION OR ARC FLASH

- Apply appropriate personal protective equipment (PPE) and follow safe electrical work practices. See NFPA 70E, CSA Z462, NOM-029-STPS or local equivalent.
- This equipment must only be installed and serviced by qualified electrical personnel.
- Turn off all power supplying this equipment before working on or inside equipment.
- Always use a properly rated voltage sensing device to confirm power is off.
- Put back all devices, doors, and covers before turning on power to this equipment.
- Beware of potential hazards, and carefully inspect the work area for tools and objects that may have been left inside the equipment.

Failure to follow these instructions will result in death or serious injury.

电击、爆炸或弧闪的危险

- 采用适当的个人防护设备 (PPE) 并遵循电气作业安全守则。请参阅 NFPA 70E, CSA Z462, NOM-029-STPS 或当地对应的标准。
- 只有具备相应资质的电气人员才能安装和维修该设备。
- 在该设备表面或内部工作之前，请关闭设备的全部电源。
- 确保使用合适的额定电压传感器确认电源已关闭。
- 所有设备回到原位，关上柜门，然后合闸恢复供电
- 注意潜在危险，仔细检查作业区，以免将工具和物件遗忘在设备内部。

未按说明操作将导致人身伤亡等严重后果。

RISQUE D'ÉLECTROCUTION, D'EXPLOSION OU ÉCLAIR D'ARC ÉLECTRIQUE

- Portez un équipement de protection individuel (EPI) adapté et respectez les consignes de sécurité électrique courantes. Reportez-vous aux normes NFPA 70E, CSA Z462, NOM-029-STPS ou aux codes locaux en vigueur.
- Seul un personnel qualifié doit effectuer l'installation et l'entretien de cet équipement. ce matériel.
- Débranchez toutes les sources d'alimentation de cet équipement avant d'effectuer toute opération interne ou externe sur celui-ci.
- Utilisez toujours un dispositif de détection de tension ayant une valeur nominale appropriée pour vous assurer que l'alimentation est coupée.
- Réinstallez tous les dispositifs, les portes et les couvercles avant de mettre l'équipement sous tension.
- Faites attention aux dangers potentiels et inspectez attentivement la zone de travail pour vous assurer qu'aucun outil ou objet n'est resté à l'intérieur de l'équipement.

Le fait de ne pas suivre ces instructions entrainera des blessures graves, voire mortelles.

PELIGRO DE DESCARGA ELÉCTRICA, EXPLOSIÓN O DESTELLO POR ARQUEO

- Utilice equipo de protección personal (EPP) apropiado y siga las prácticas de seguridad eléctricos establecidas. Consulte las normas NFPA 70E, CSA Z462, NOM-029-STPS u otros códigos locales correspondientes.
- Solamente el personal eléctrico calificado deberá instalar y prestar servicio de mantenimiento a este equipo.
- Desconecte todas las fuentes de alimentacion del equipo antes de realizar cualquier trabajo en él.
- Siempre utilice un dispositivo detector de tensión nominal adecuado para confirmar la desenergización del equipo.
- Vuelva a colocar todos los dispositivos, las puertas y las cubiertas antes de energizar este equipo.
- Tenga cuidado con los riesgos potenciales, e inspeccione cuidadosamente la zona de trabajo para comprobar si han quedado herramientas y objetos dentro del equipo.

El incumplimiento de estas instrucciones tendrá como resultado la muerte o lesiones graves.

RISCO DE ELECTROCUSSÃO, DE EXPLOSÃO, OU DE ARCO ELÉCTRICO

- Utilize equipamento de protecção pessoal (PPE) e siga os métodos de segurança eléctrica. Consulte NFPA 70E, CSA Z462, NOM-029-STPS ou o equivalente local.
- A instalação e manutenção deste equipamento só devem ser efectuadas por electricistas qualificados.
- Desligue todas as fontes de alimentação deste equipamento antes de trabalhar no equipamento ou no seu interior.
- Utilize sempre um dispositivo de detecção da tensão nominal adequada para confirmar se a alimentação está desligada.
- Instale de novo todos os dispositivos, portas e tampas antes de ligar a alimentação deste equipamento.
- Esteja atento a potenciais perigos e inspecione cuidadosamente a área de trabalho para se assegurar que não foram deixadas ferramentas e objectos no interior do equipamento.

O não cumprimento destas instruções resultará em morte e lesões graves.

Fixed and drawout devices / 固定式和抽出式设备 / Appareils fixes et débrochables / Dispositivos fijos y seccionables / Dispositivos extraíveis e fixos

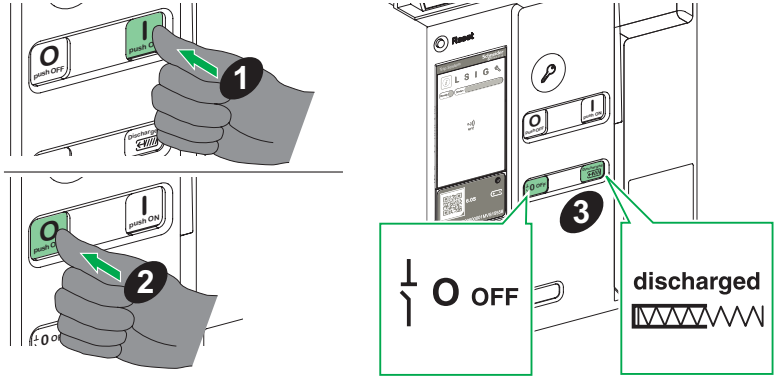

Drawout devices / 抽出式设备 / Appareils débrochables / Dispositivos seccionables / Dispositivos extraíveis

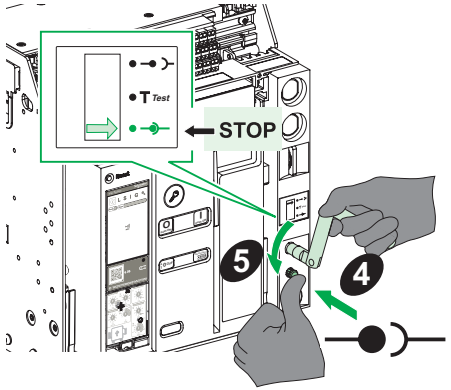

6

MVS1: Necessary Tools / 必备工具 / Outillage nécessaire / Herramientas necesarias / Ferramentas necessárias

Screwdriver (Pozidrive n° 2, 3 or slotted).

螺丝刀 (Pozidrive n° 2、3 螺丝刀或一字螺丝刀)。

Tournevis (Pozidrive n° 2, 3 ou plat).

Desarmador (Pozidrive n.º 2, 3 o ranurado).

Chave de fendas (Pozidrive n.º 2, 3 ou ranhurada).

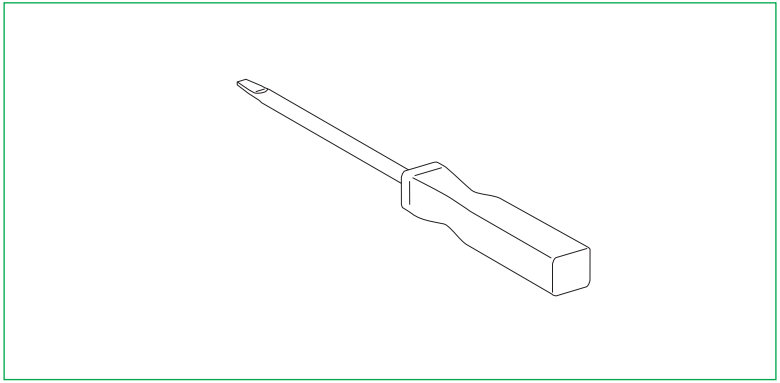

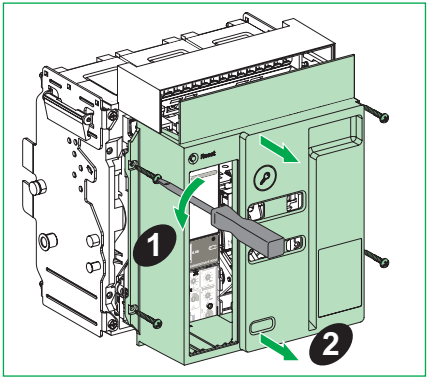
1
2

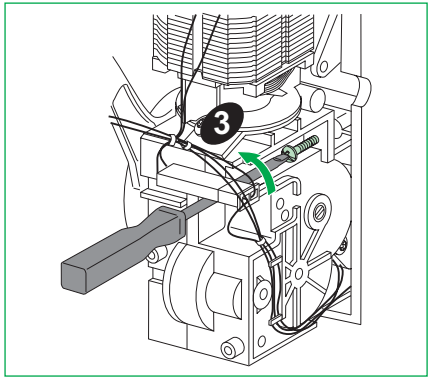
3

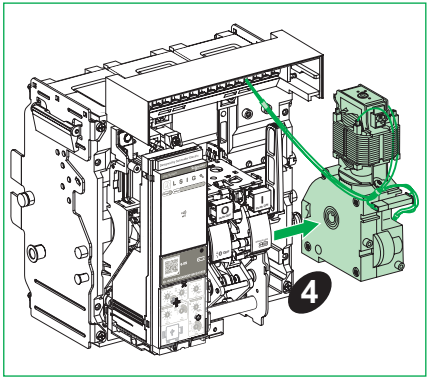
4

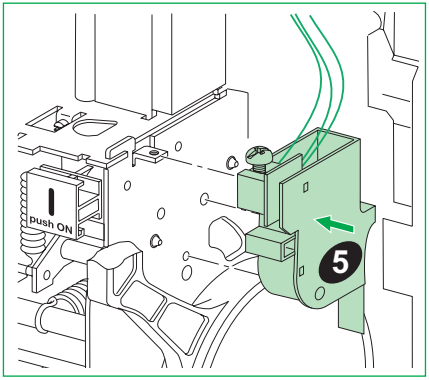
push ON
5

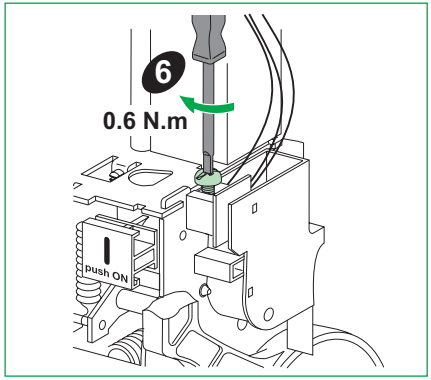
6
0.6 N.m
push ON

Drawout circuit breaker / 抽出式断路器 / Disjoncteur débrochable / Interruptor automático extraíble / Disjuntor de descarga

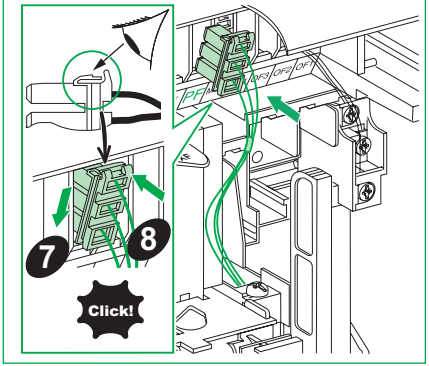

Fixed circuit breaker / 固定式断路器 / Disjoncteur fixe / Interruptor automático fijo / Disjuntor fixo

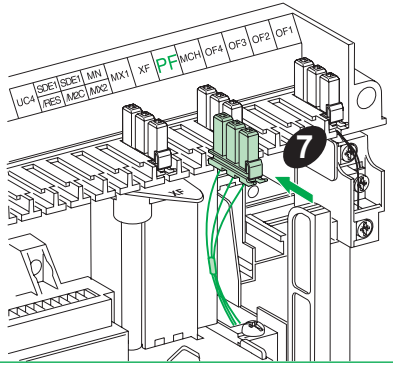

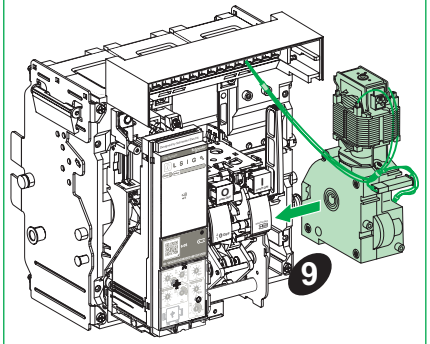

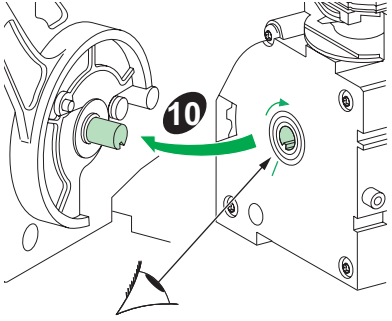

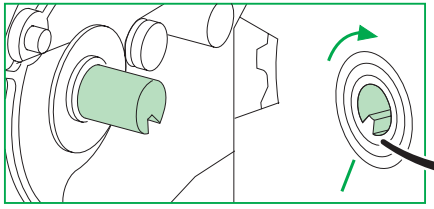

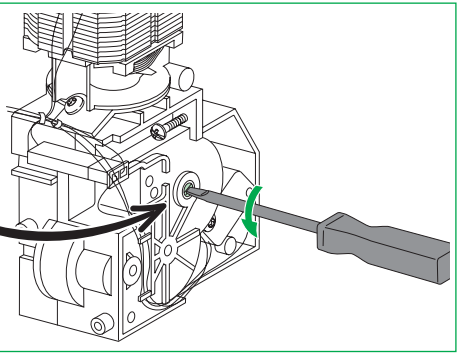

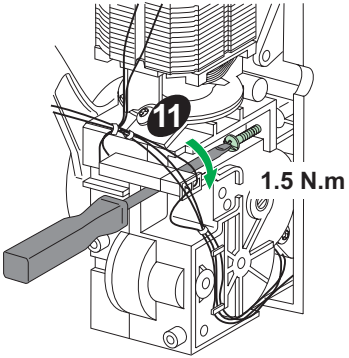

Drawout circuit breaker / 抽出式断路器 / Disjoncteur débrochable / Interruptor automático extraíble / Disjuntor de descarga

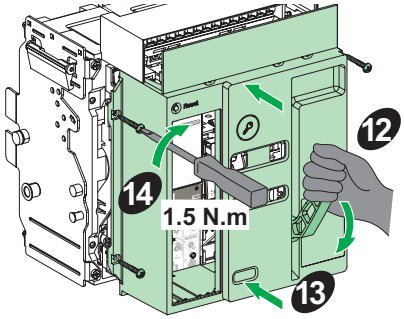

Fixed circuit breaker / 固定式断路器 / Disjoncteur fixe / Interruptor automático fijo / Disjuntor fixo

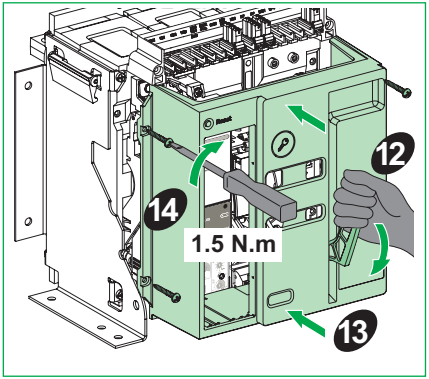

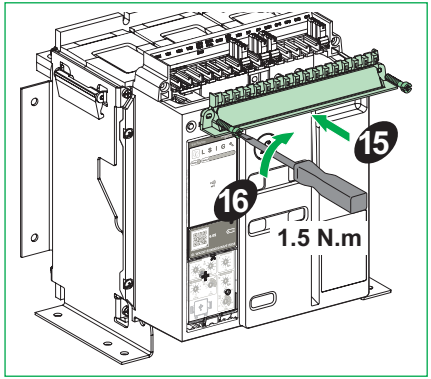

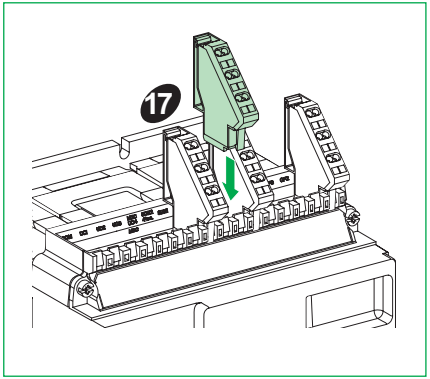

Fixed and drawout devices / 固定式和抽出式设备 / Appareils fixes et débrochables / Dispositivos fijos y seccionables / Dispositivos extraíveis e fixos

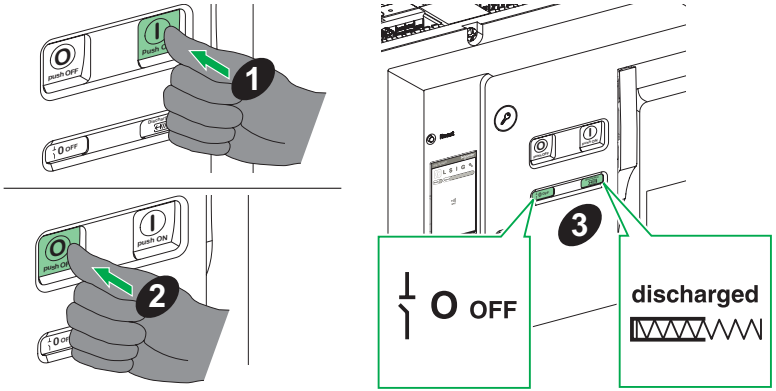

Drawout devices / 抽出式设备 / Appareils débrochables / Dispositivos seccionables / Dispositivos extraíveis

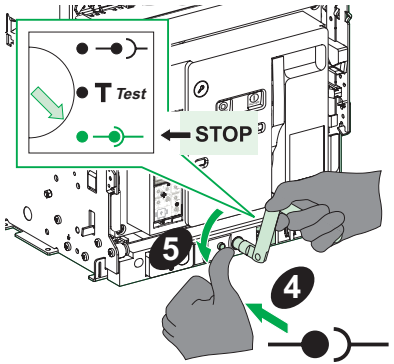

MVS2: Necessary Tools / 必备工具 / Outillage nécessaire / Herramientas necesarias / Ferramentas necessárias

Screwdriver (Pozidrive n°2, 3 or slotted).

螺丝刀 (Pozidrive n°2、3 螺丝刀或一字螺丝刀)。

Tournevis (Pozidrive n°2, 3 ou plat).

Desarmador (Pozidrive n.º 2, 3 o ranurado).

Chave de fendas (Pozidrive n.º 2, 3 ou ranhurada).

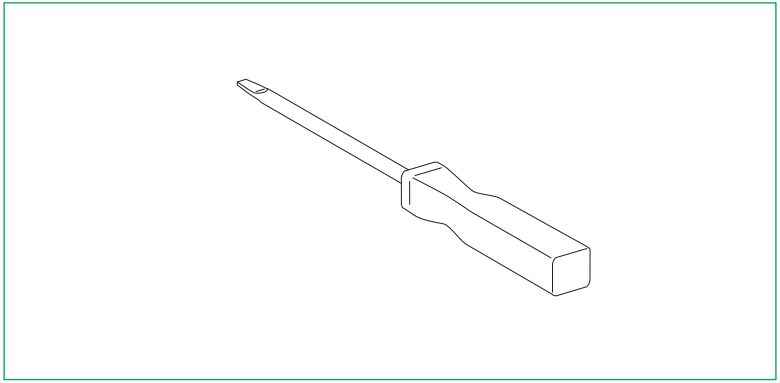

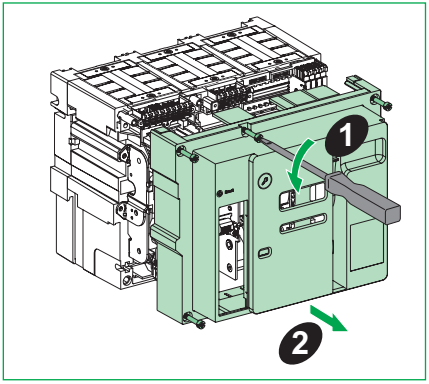
1
2

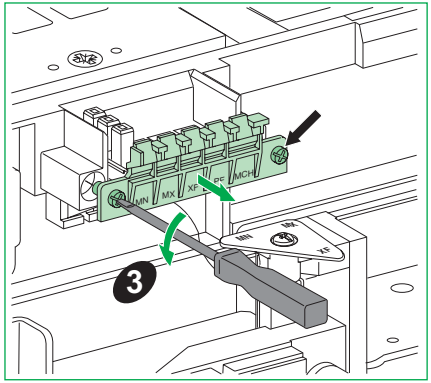
MIN
MX
XF
MCH
3

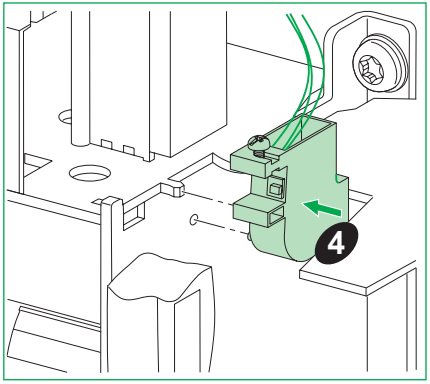
4

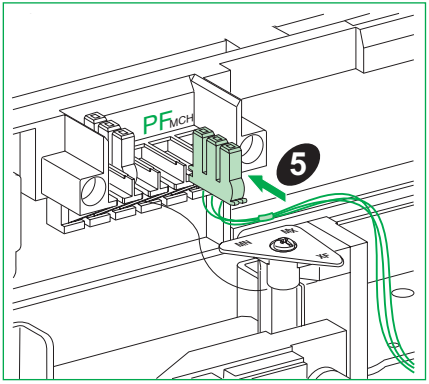
PF MCH
5

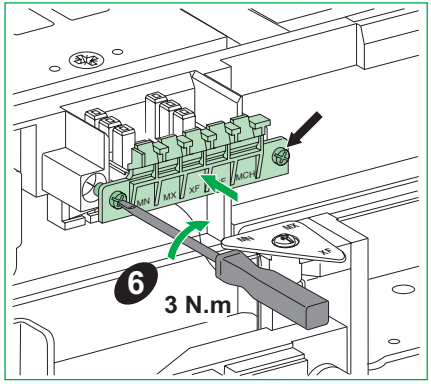
MIN
MX
XF
MCH
6
3 N.m

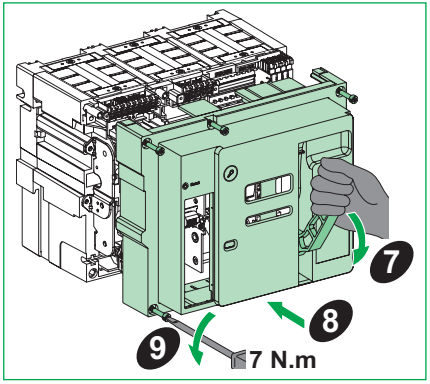
7
8
9
7 N.m

Notes / 记录 / Remarque / Nota / Notas

Schneider Electric Industries SAS
35 rue Joseph Monier
92500 Rueil-Malmaison
France
www.se.com



S1B90393-02-D00

© 2025 Schneider Electric. All rights reserved.

12/2024

(EN) Instruction sheet
(ZH) 说明页
(FR) Notice de montage
(ES) Hoja de instrucciones
(PT) Folha de instruções

EasyPact MVS

Auxiliary Switches
辅助触点
Commutateurs auxiliaires
Interruptores auxiliares
Interruptores auxiliares

MVS1

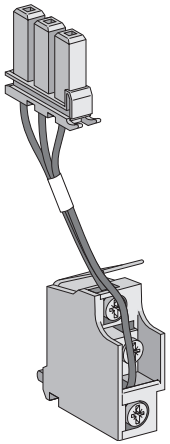

MVS2

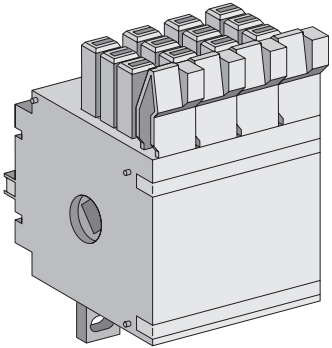

Schneider Electric

Safety Instructions / 安全说明 / Consignes de sécurité / Información de seguridad / Instruções de segurança

PLEASE NOTE	请注意	REMARQUE IMPORTANTE	TENGA EN CUENTA	NOTA
● Electrical equipment should be installed, operated, serviced, and maintained only by qualified personnel. ● No responsibility is assumed by Schneider Electric for any consequences arising out of the use of this material. ● All pertinent state, regional, and local safety regulations must be observed when installing and using this product	● 电气设备的安装、操作、维修和维护工作仅限于合格人员执行。 ● Schneider Electric 不承担由于使用本资料所引起的 任何后果。 ● 在安装和使用本产品时，必须遵守国家、地区和当地的所有相关的安全法规。	● L'installation, l'utilisation, la réparation et la maintenance des équipements électriques doivent être assurées par du personnel qualifié uniquement. ● Schneider Electric décline toute responsabilité quant aux conséquences de l'utilisation de ce matériel. ● Toutes les réglementations locales,régionales et nationales pertinentes doivent être respectées lors de l'installation et de l'utilisation de ce produit.	● La instalación, manejo, puesta en servicio y mantenimiento de equipos eléctricos deberán ser realizados sólo por personal cualificado. ● Schneider Electric no se hace responsable de ninguna de las consecuencias del uso de este material. ● Al instalar y utilizar este producto es necesario tener en cuenta todas las regulaciones sobre seguridad correspondientes, ya sean regionales, locales o estatales.	● A instalação, utilização e manutenção do equipamento eléctrico devem ser efectuadas exclusivamente por pessoal qualificado. ● A Schneider Electric não assume qualquer responsabilidade pelas consequências resultantes da utilização deste material. ● Todas as regulamentações de segurança pertinentes, sejam estatais, regionais ou locais, devem ser cumpridasna instalação e utilização deste produto.

⚠ ⚠ DANGER / 危险 / DANGER / PELIGRO / PERIGO

HAZARD OF ELECTRIC SHOCK, EXPLOSION OR ARC FLASH

- Apply appropriate personal protective equipment (PPE) and follow safe electrical work practices. See NFPA 70E, CSA Z462, NOM-029-STPS or local equivalent.
- This equipment must only be installed and serviced by qualified electrical personnel.
- Turn off all power supplying this equipment before working on or inside equipment.
- Always use a properly rated voltage sensing device to confirm power is off.
- Put back all devices, doors, and covers before turning on power to this equipment.
- Beware of potential hazards, and carefully inspect the work area for tools and objects that may have been left inside the equipment.

Failure to follow these instructions will result in death or serious injury.

电击、爆炸或弧闪的危险

- 采用适当的个人防护设备 (PPE) 并遵循电气作业安全守则。请参阅 NFPA 70E, CSA Z462, NOM-029-STPS 或当地对应的标准。
- 只有具备相应资质的电气人员才能安装和维修该设备。
- 在该设备表面或内部工作之前，请关闭设备的全部电源。
- 确保使用合适的额定电压传感器确认电源已关闭。
- 所有设备回到原位，关上柜门，然后合闸恢复供电
- 注意潜在危险，仔细检查作业区，以免将工具和物件遗忘在设备内部。

未按说明操作将导致人身伤亡等严重后果。

RISQUE D'ÉLECTROCUTION, D'EXPLOSION OU ÉCLAIR D'ARC ÉLECTRIQUE

- Portez un équipement de protection individuel (EPI) adapté et respectez les consignes de sécurité électrique courantes. Reportez-vous aux normes NFPA 70E, CSA Z462, NOM-029-STPS ou aux codes locaux en vigueur.
- Seul un personnel qualifié doit effectuer l'installation et l'entretien de cet équipement. ce matériel.
- Débranchez toutes les sources d'alimentation de cet équipement avant d'effectuer toute opération interne ou externe sur celui-ci.
- Utilisez toujours un dispositif de détection de tension ayant une valeur nominale appropriée pour vous assurer que l'alimentation est coupée.
- Réinstallez tous les dispositifs, les portes et les couvercles avant de mettre l'équipement sous tension.
- Faites attention aux dangers potentiels et inspectez attentivement la zone de travail pour vous assurer qu'aucun outil ou objet n'est resté à l'intérieur de l'équipement.

Le fait de ne pas suivre ces instructions entrainera des blessures graves, voire mortelles.

PELIGRO DE DESCARGA ELÉCTRICA, EXPLOSIÓN O DESTELLO POR ARQUEO

- Utilice equipo de protección personal (EPP) apropiado y siga las prácticas de seguridad eléctricos establecidas. Consulte las normas NFPA 70E, CSA Z462, NOM-029-STPS u otros códigos locales correspondientes.
- Solamente el personal eléctrico calificado deberá instalar y prestar servicio de mantenimiento a este equipo.
- Desconecte todas las fuentes de alimentacion del equipo antes de realizar cualquier trabajo en él.
- Siempre utilice un dispositivo detector de tensión nominal adecuado para confirmar la desenergización del equipo.
- Vuelva a colocar todos los dispositivos, las puertas y las cubiertas antes de energizar este equipo.
- Tenga cuidado con los riesgos potenciales, e inspeccione cuidadosamente la zona de trabajo para comprobar si han quedado herramientas y objetos dentro del equipo.

El incumplimiento de estas instrucciones tendrá como resultado la muerte o lesiones graves.

RISCO DE ELECTROCUSSÃO, DE EXPLOSÃO, OU DE ARCO ELÉCTRICO

- Utilize equipamento de protecção pessoal (PPE) e siga os métodos de segurança eléctrica. Consulte NFPA 70E, CSA Z462, NOM-029-STPS ou o equivalente local.
- A instalação e manutenção deste equipamento só devem ser efectuadas por electricistas qualificados.
- Desligue todas as fontes de alimentação deste equipamento antes de trabalhar no equipamento ou no seu interior.
- Utilize sempre um dispositivo de detecção da tensão nominal adequada para confirmar se a alimentação está desligada.
- Instale de novo todos os dispositivos, portas e tampas antes de ligar a alimentação deste equipamento.
- Esteja atento a potenciais perigos e inspecione cuidadosamente a área de trabalho para se assegurar que não foram deixadas ferramentas e objectos no interior do equipamento.

O não cumprimento destas instruções resultará em morte e lesões graves.

MVS1: Precautions Before Carrying Out Any Work / 操作须知 / Précautions préalables à toute intervention / Precauzioni da adottare prima di iniziare qualsiasi intervento / Precauções prévias à realização do trabalho

Fixed and drawout devices / 固定式和抽出式设备 / Appareils fixes et débrochables / Dispositivos fijos y seccionables / Dispositivos extraíveis e fixos

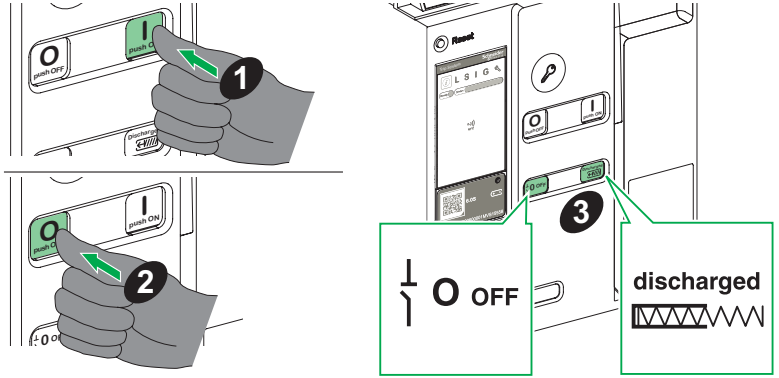

Drawout devices / 抽出式设备 / Appareils débrochables / Dispositivos seccionables / Dispositivos extraíveis

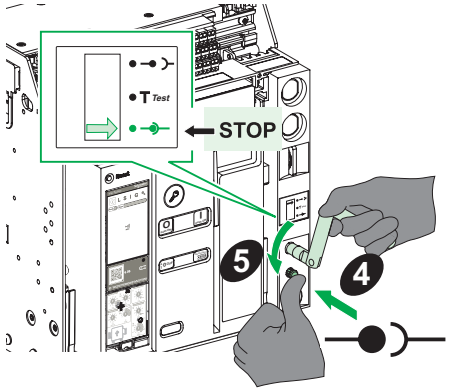

MVS1: Necessary Tools / 必备工具 / Outillage nécessaire / Herramientas necesarias / Ferramentas necessárias

Screwdriver (Pozidrive n° 2, 3 or slotted).

螺丝刀 (Pozidrive n° 2、3 螺丝刀或一字螺丝刀)。

Tournevis (Pozidrive n° 2, 3 ou plat).

Desarmador (Pozidrive n.º 2, 3 o ranurado).

Chave de fendas (Pozidrive n.º 2, 3 ou ranhurada).

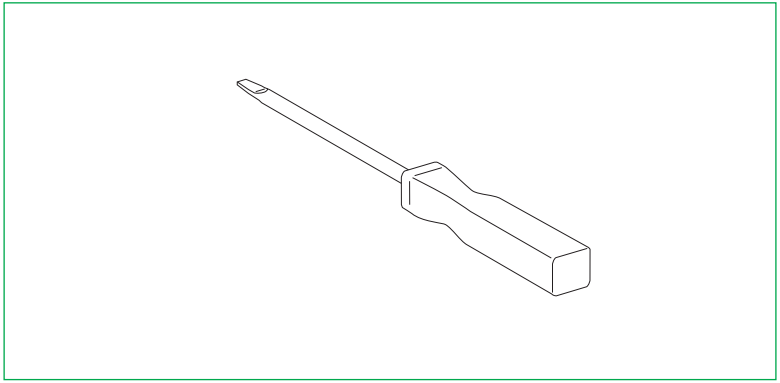

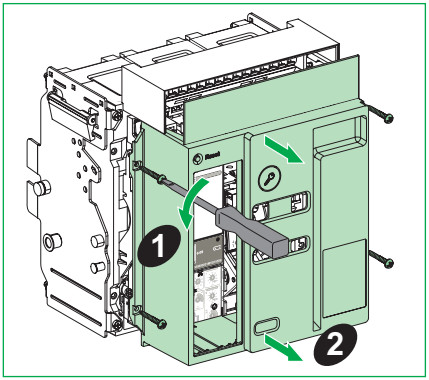

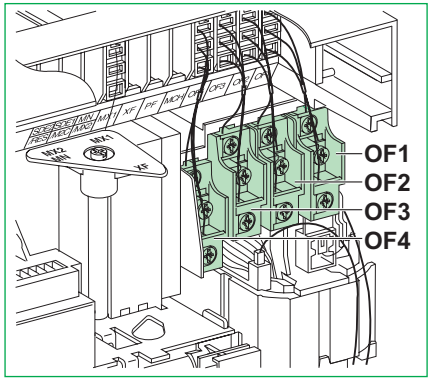

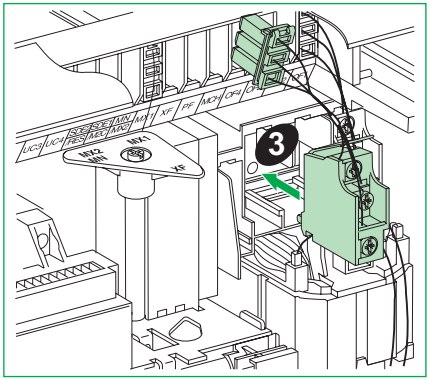

Drawout circuit breaker / 抽出式断路器 / Disjoncteur débrochable / Interruptor automático extraíble / Disjuntor de descarga

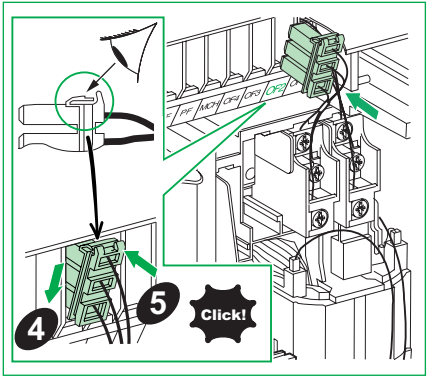

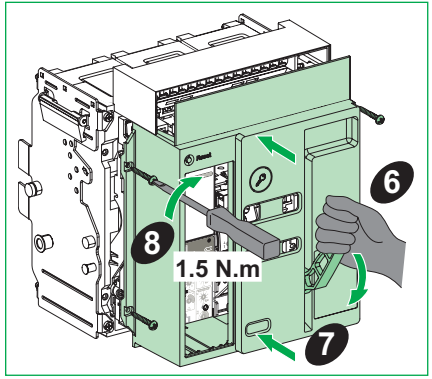

Dismantling / 拆卸 / Démontage / Desmontaje / Desmontagem

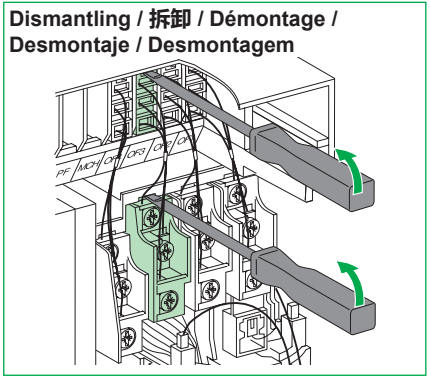

Fixed circuit breaker / 固定式断路器 / Disjoncteur fixe / Interruptor automático fijo / Disjuntor fixo

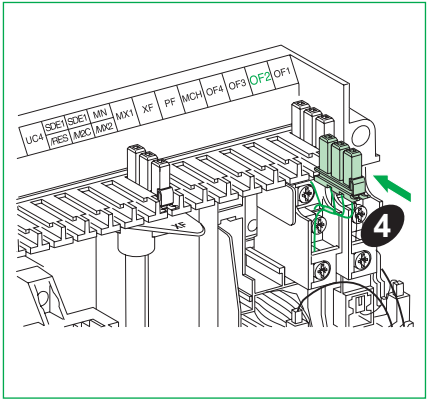

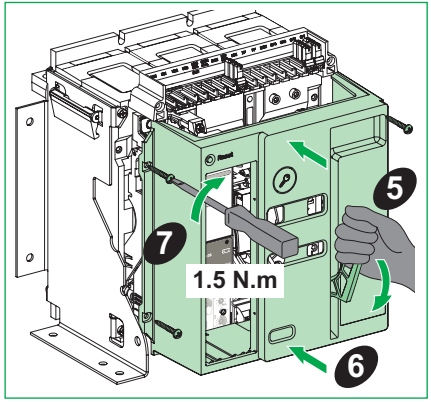

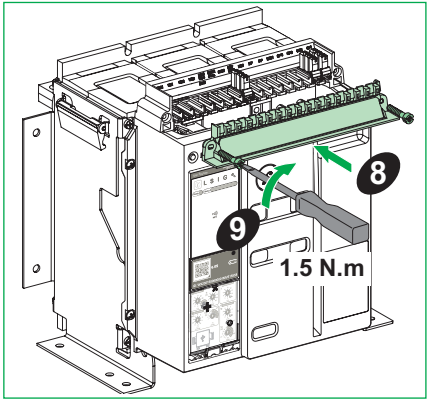

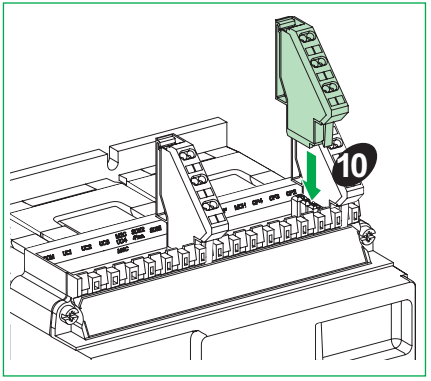

Fixed and drawout devices / 固定式和抽出式设备 / Appareils fixes et débrochables / Dispositivos fijos y seccionables / Dispositivos extraíveis e fixos

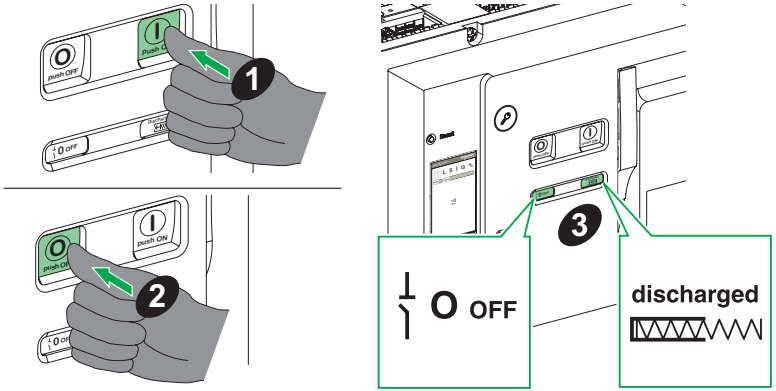

Drawout devices / 抽出式设备 / Appareils débrochables / Dispositivos seccionables / Dispositivos extraíveis

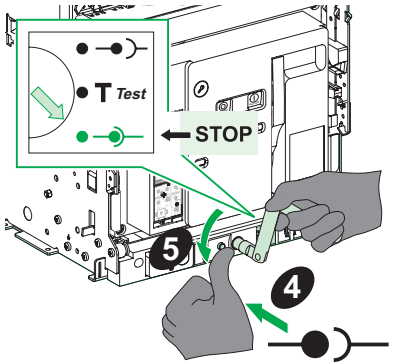

MVS2: Necessary Tools / 必备工具 / Outillage nécessaire / Herramientas necesarias / Ferramentas necessárias

Screwdriver (Pozidrive n° 2, 3 or slotted).

螺丝刀 (Pozidrive n° 2、3 螺丝刀或一字螺丝刀)。

Tournevis (Pozidrive n° 2, 3 ou plat).

Desarmador (Pozidrive n.º 2, 3 o ranurado).

Chave de fendas (Pozidrive n.º 2, 3 ou ranhurada).

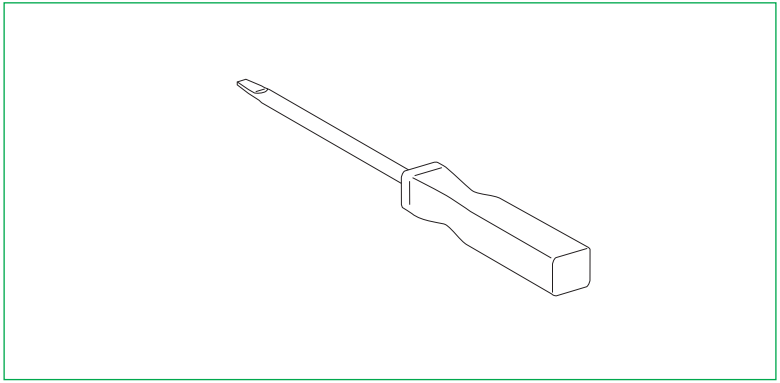

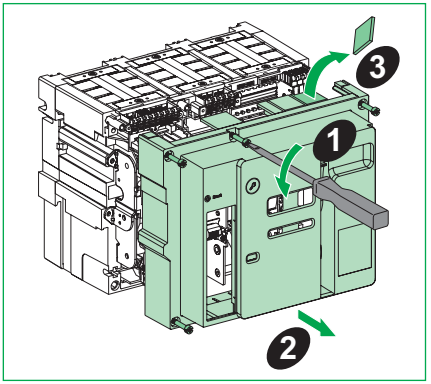
1
2
3

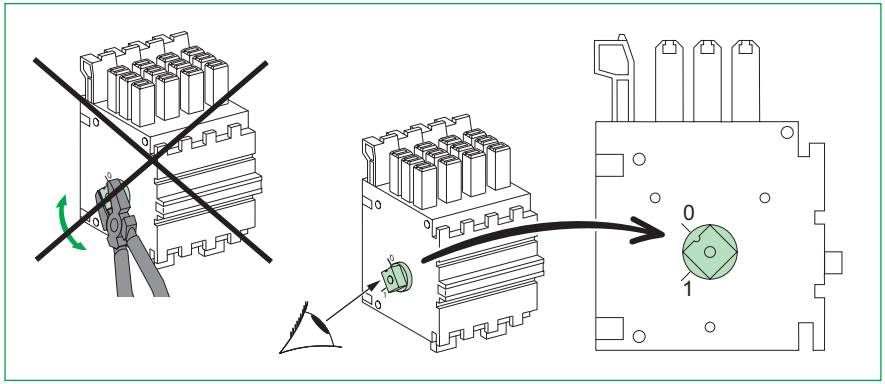
0
1

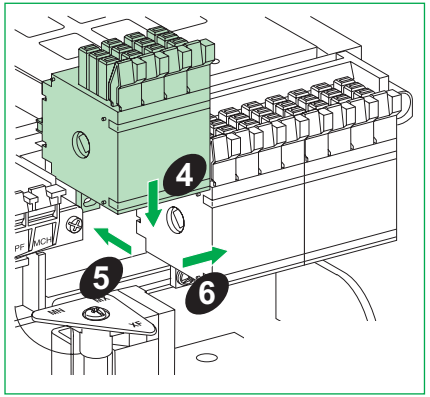
4
5
6

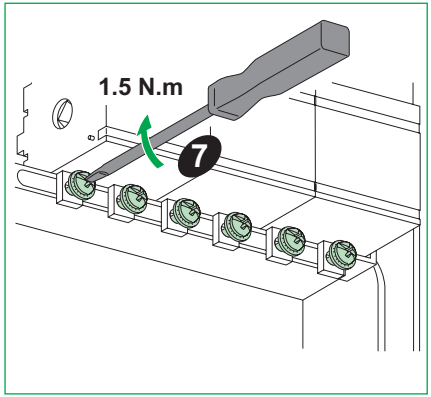
1.5 N.m
7

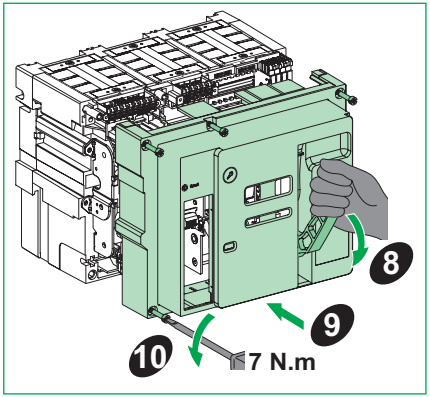
8
9
10
7 N.m

Notes / 记录 / Remarque / Nota / Notas

Notes / 记录 / Remarque / Nota / Notas

Schneider Electric Industries SAS
35 rue Joseph Monier
92500 Rueil-Malmaison
France
www.se.com



S1B90394-02-D00

© 2025 Schneider Electric. All rights reserved.

12/2024

(EN) Instruction sheet
(ZH) 说明页
(FR) Notice de montage
(ES) Hoja de instrucciones
(PT) Folha de instruções

EasyPact MVS

MN-MX-XF Releases
欠压 - 分闸 - 合闸线圈
Déclencheurs voltmétriques MN-MX-XF
Versiones de MN-MX-XF
Versões MN-MX-XF

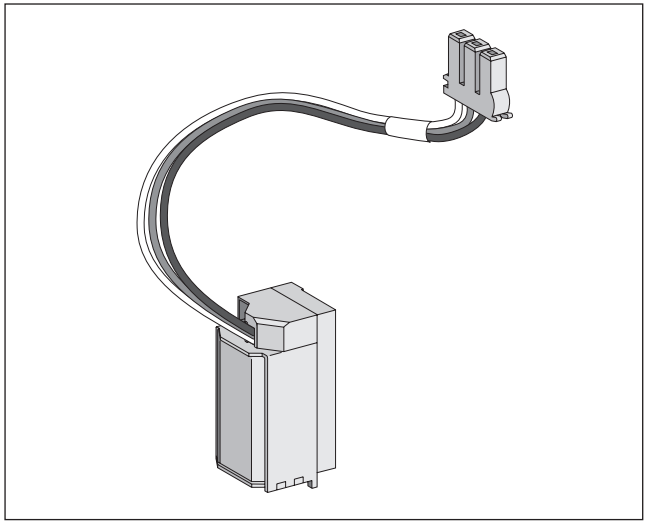

Schneider Electric

Safety Instructions / 安全说明 / Consignes de sécurité / Información de seguridad / Instruções de segurança

PLEASE NOTE	请注意	REMARQUE IMPORTANTE	TENGA EN CUENTA	NOTA
● Electrical equipment should be installed, operated, serviced, and maintained only by qualified personnel. ● No responsibility is assumed by Schneider Electric for any consequences arising out of the use of this material. ● All pertinent state, regional, and local safety regulations must be observed when installing and using this product	● 电气设备的安装、操作、维修和维护工作仅限于合格人员执行。 ● Schneider Electric 不承担由于使用本资料所引起的 任何后果。 ● 在安装和使用本产品时，必须遵守国家、地区和当地的所有相关的安全法规。	● L'installation, l'utilisation, la réparation et la maintenance des équipements électriques doivent être assurées par du personnel qualifié uniquement. ● Schneider Electric décline toute responsabilité quant aux conséquences de l'utilisation de ce matériel. ● Toutes les réglementations locales,régionales et nationales pertinentes doivent être respectées lors de l'installation et de l'utilisation de ce produit.	● La instalación, manejo, puesta en servicio y mantenimiento de equipos eléctricos deberán ser realizados sólo por personal cualificado. ● Schneider Electric no se hace responsable de ninguna de las consecuencias del uso de este material. ● Al instalar y utilizar este producto es necesario tener en cuenta todas las regulaciones sobre seguridad correspondientes, ya sean regionales, locales o estatales.	● A instalação, utilização e manutenção do equipamento eléctrico devem ser efectuadas exclusivamente por pessoal qualificado. ● A Schneider Electric não assume qualquer responsabilidade pelas consequências resultantes da utilização deste material. ● Todas as regulamentações de segurança pertinentes, sejam estatais, regionais ou locais, devem ser cumpridasna instalação e utilização deste produto.

⚠ ⚠ DANGER / 危险 / DANGER / PELIGRO / PERIGO

HAZARD OF ELECTRIC SHOCK, EXPLOSION OR ARC FLASH

- Apply appropriate personal protective equipment (PPE) and follow safe electrical work practices. See NFPA 70E, CSA Z462, NOM-029-STPS or local equivalent.
- This equipment must only be installed and serviced by qualified electrical personnel.
- Turn off all power supplying this equipment before working on or inside equipment.
- Always use a properly rated voltage sensing device to confirm power is off.
- Put back all devices, doors, and covers before turning on power to this equipment.
- Beware of potential hazards, and carefully inspect the work area for tools and objects that may have been left inside the equipment.

Failure to follow these instructions will result in death or serious injury.

电击、爆炸或弧闪的危险

- 采用适当的个人防护设备 (PPE) 并遵循电气作业安全守则。请参阅 NFPA 70E, CSA Z462, NOM-029-STPS 或当地对应的标准。
- 只有具备相应资质的电气人员才能安装和维修该设备。
- 在该设备表面或内部工作之前，请关闭设备的全部电源。
- 确保使用合适的额定电压传感器确认电源已关闭。
- 所有设备回到原位，关上柜门，然后合闸恢复供电
- 注意潜在危险，仔细检查作业区，以免将工具和物件遗忘在设备内部。

未按说明操作将导致人身伤亡等严重后果。

RISQUE D'ÉLECTROCUTION, D'EXPLOSION OU ÉCLAIR D'ARC ÉLECTRIQUE

- Portez un équipement de protection individuel (EPI) adapté et respectez les consignes de sécurité électrique courantes. Reportez-vous aux normes NFPA 70E, CSA Z462, NOM-029-STPS ou aux codes locaux en vigueur.
- Seul un personnel qualifié doit effectuer l'installation et l'entretien de cet équipement. ce matériel.
- Débranchez toutes les sources d'alimentation de cet équipement avant d'effectuer toute opération interne ou externe sur celui-ci.
- Utilisez toujours un dispositif de détection de tension ayant une valeur nominale appropriée pour vous assurer que l'alimentation est coupée.
- Réinstallez tous les dispositifs, les portes et les couvercles avant de mettre l'équipement sous tension.
- Faites attention aux dangers potentiels et inspectez attentivement la zone de travail pour vous assurer qu'aucun outil ou objet n'est resté à l'intérieur de l'équipement.

Le fait de ne pas suivre ces instructions entrainera des blessures graves, voire mortelles.

PELIGRO DE DESCARGA ELÉCTRICA, EXPLOSIÓN O DESTELLO POR ARQUEO

- Utilice equipo de protección personal (EPP) apropiado y siga las prácticas de seguridad eléctricos establecidas. Consulte las normas NFPA 70E, CSA Z462, NOM-029-STPS u otros códigos locales correspondientes.
- Solamente el personal eléctrico calificado deberá instalar y prestar servicio de mantenimiento a este equipo.
- Desconecte todas las fuentes de alimentacion del equipo antes de realizar cualquier trabajo en él.
- Siempre utilice un dispositivo detector de tensión nominal adecuado para confirmar la desenergización del equipo.
- Vuelva a colocar todos los dispositivos, las puertas y las cubiertas antes de energizar este equipo.
- Tenga cuidado con los riesgos potenciales, e inspeccione cuidadosamente la zona de trabajo para comprobar si han quedado herramientas y objetos dentro del equipo.

El incumplimiento de estas instrucciones tendrá como resultado la muerte o lesiones graves.

RISCO DE ELECTROCUSSÃO, DE EXPLOSÃO, OU DE ARCO ELÉCTRICO

- Utilize equipamento de protecção pessoal (PPE) e siga os métodos de segurança eléctrica. Consulte NFPA 70E, CSA Z462, NOM-029-STPS ou o equivalente local.
- A instalação e manutenção deste equipamento só devem ser efectuadas por electricistas qualificados.
- Desligue todas as fontes de alimentação deste equipamento antes de trabalhar no equipamento ou no seu interior.
- Utilize sempre um dispositivo de detecção da tensão nominal adequada para confirmar se a alimentação está desligada.
- Instale de novo todos os dispositivos, portas e tampas antes de ligar a alimentação deste equipamento.
- Esteja atento a potenciais perigos e inspecione cuidadosamente a área de trabalho para se assegurar que não foram deixadas ferramentas e objectos no interior do equipamento.

O não cumprimento destas instruções resultará em morte e lesões graves.

Fixed and drawout devices / 固定式和抽出式设备 / Appareils fixes et débrochables / Dispositivos fijos y seccionables / Dispositivos extraíveis e fixos

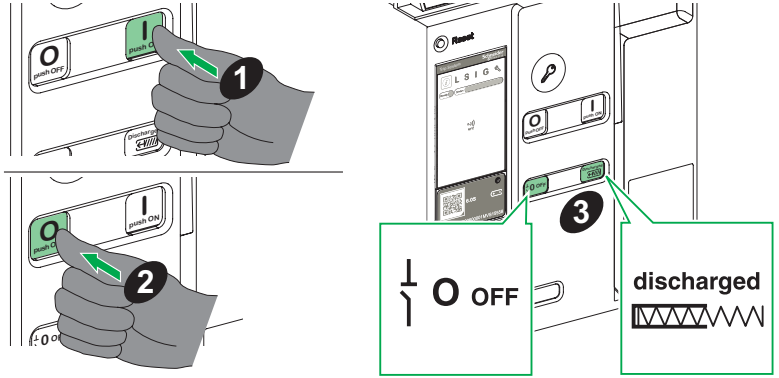

Drawout devices / 抽出式设备 / Appareils débrochables / Dispositivos seccionables / Dispositivos extraíveis

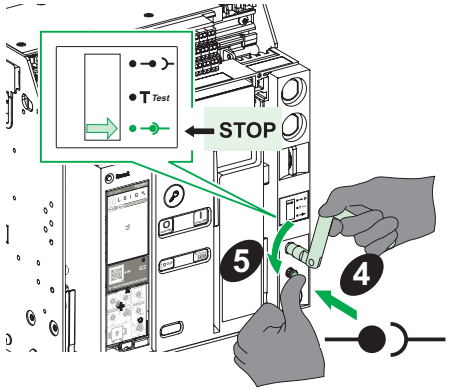

MVS1: Necessary Tools / 必备工具 / Outillage nécessaire / Herramientas necesarias / Ferramentas necessárias

Screwdriver (Pozidrive n° 2, 3 or slotted).

螺丝刀 (Pozidrive n° 2、3 螺丝刀或一字螺丝刀)。

Tournevis (Pozidrive n° 2, 3 ou plat).

Desarmador (Pozidrive n.º 2, 3 o ranurado).

Chave de fendas (Pozidrive n.º 2, 3 ou ranhurada).

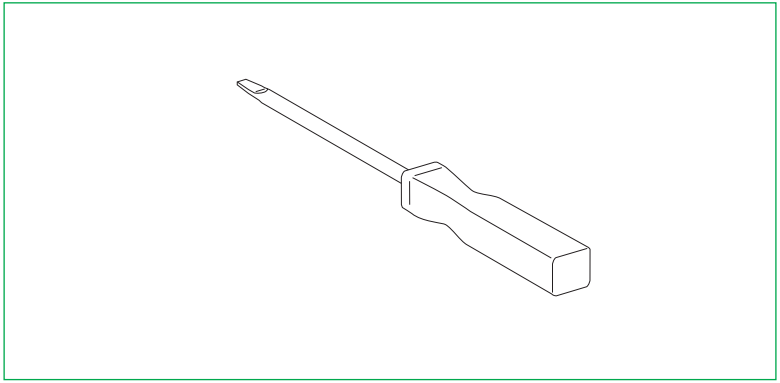

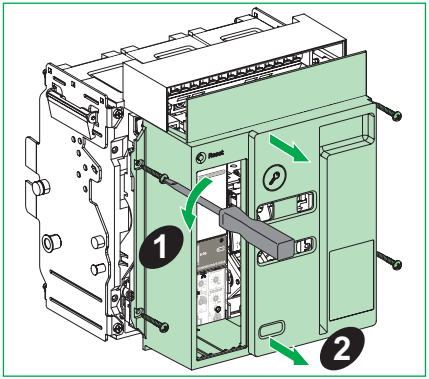
1
2

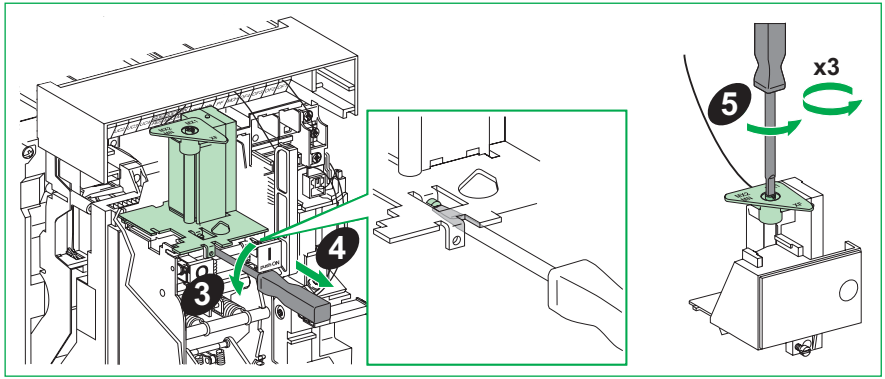
3
4
5
x3

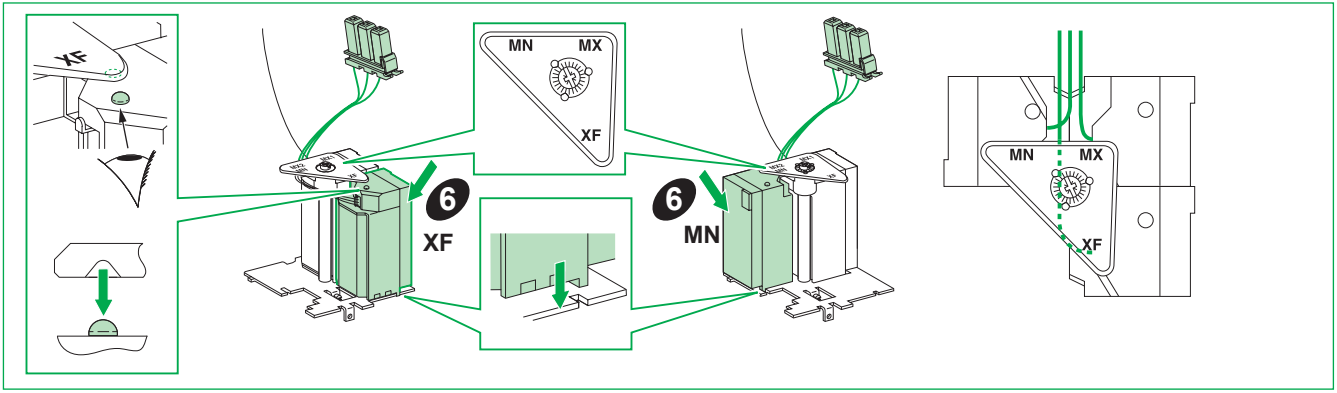
XF
MN
MX
XF
6
XF
6
MN
MN
MX
XF

⚠ WARNING / 警告 / AVERTISSEMENT / ADVERTENCIA / ATENÇÃO

UNEXPECTED EQUIPMENT OPERATION
- The device should only be installed and serviced by professionals.
- Avoid installation of XF release at MX position.

Failure to follow the instruction of MN-MX-XF can not keep the circuit breaker at OFF position by remote control that resulting equipment damage or risk of life.

意外的设备操作
- 设备只能由专业人员安装和维修。
- 避免将 XF 线圈安装在 MX 位置。

若不遵守 MN-MX-XF 的相关说明，可能无法通过远程控制将断路器保持在 OFF 位置，进而导致设备损坏或有生命危险。

FONCTIONNEMENT INATTENDU DE L'EQUIPEMENT
- L'installation et l'entretien de cet équipement doivent être effectués par des professionnels.
- Evitez d'installer un déclencheur XF à la position MX.

Le non-respect des instructions concernant MN, MX et XF risque de compromettre le maintien du disjoncteur en position OFF par contrôle à distance et donc de mettre gravement en danger l'équipement et les personnes.

FUNCIONAMIENTO INESPERADO DEL EQUIPO
- El dispositivo solo deben instalarlo y repararlo profesionales.
- Evite instalar la versión XF en la posición MX.

En caso de no seguir las instrucciones de MN-MX-XF, el disyuntor no se podrá mantener en la posición OFF mediante el control remoto, lo que puede provocar daños al equipo o suponer la muerte.

FUNCIONAMENTO INESPERADO DO EQUIPAMENTO
- A instalação e a manutenção do dispositivo só devem ser efetuadas por profissionais.
- Evite a instalação do desbloqueio XF na posição MX.

O não cumprimento das instruções do MN-MX-XF não pode manter o disjuntor na posição OFF por controlo remoto, resultando em danos no equipamento ou risco de vida.

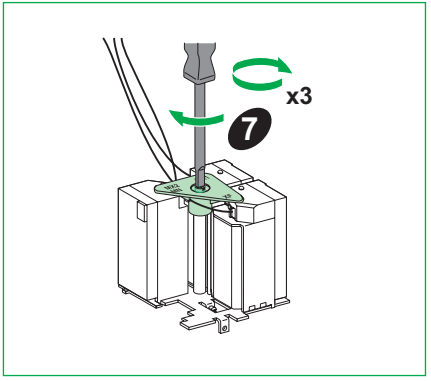

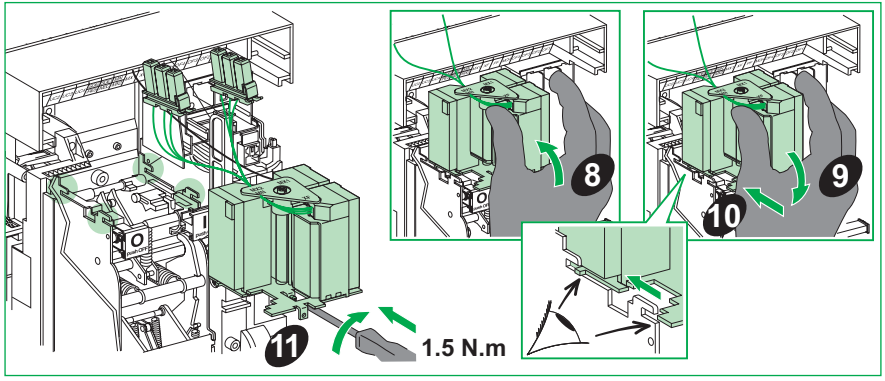

Drawout circuit breaker / 抽出式断路器 / Disjoncteur débrochable / Interruptor automático extraíble / Disjuntor de descarga

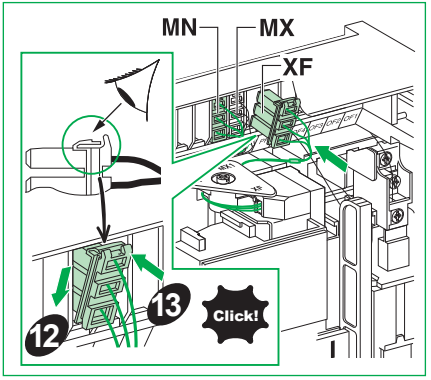

Fixed circuit breaker / 固定式断路器 / Disjoncteur fixe / Interruptor automático fijo / Disjuntor fixo

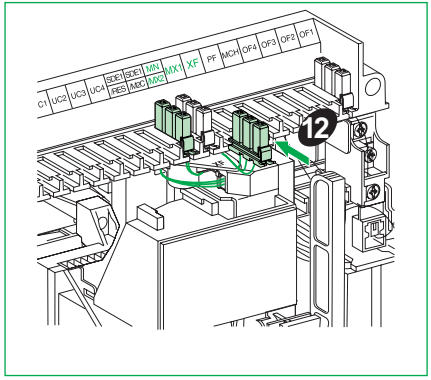

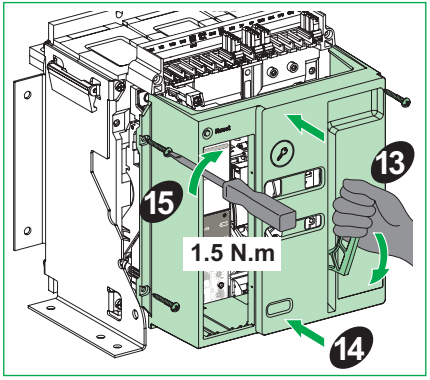

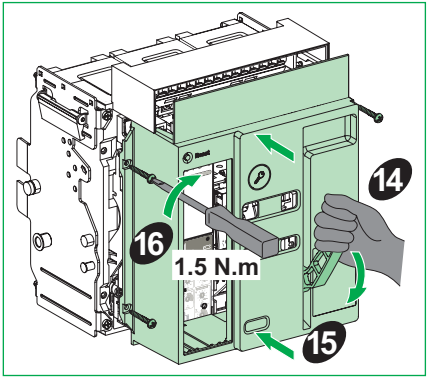

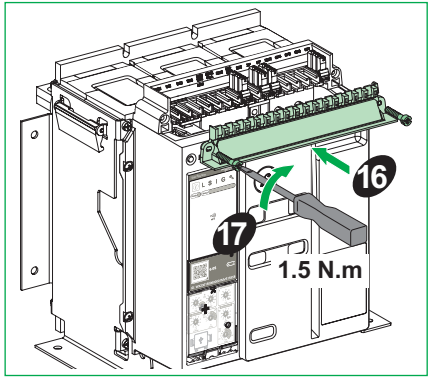

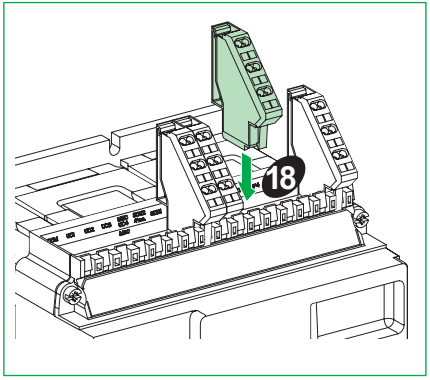

Fixed and drawout devices / 固定式和抽出式设备 / Appareils fixes et débrochables / Dispositivos fijos y seccionables / Dispositivos extraíveis e fixos

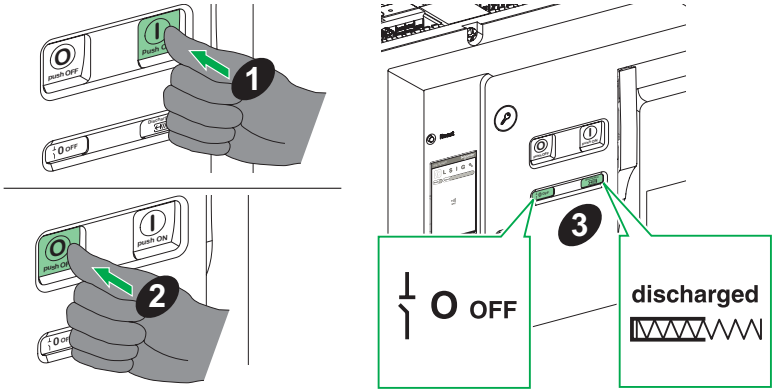

Drawout devices / 抽出式设备 / Appareils débrochables / Dispositivos seccionables / Dispositivos extraíveis

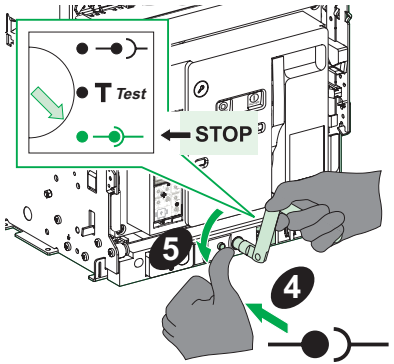

MVS2: Necessary Tools / 必备工具 / Outillage nécessaire / Herramientas necesarias / Ferramentas necessárias

Screwdriver (Pozidrive n° 2, 3 or slotted).

螺丝刀 (Pozidrive n° 2、3 螺丝刀或一字螺丝刀)。

Tournevis (Pozidrive n° 2, 3 ou plat).

Desarmador (Pozidrive n.º 2, 3 o ranurado).

Chave de fendas (Pozidrive n.º 2, 3 ou ranhurada).

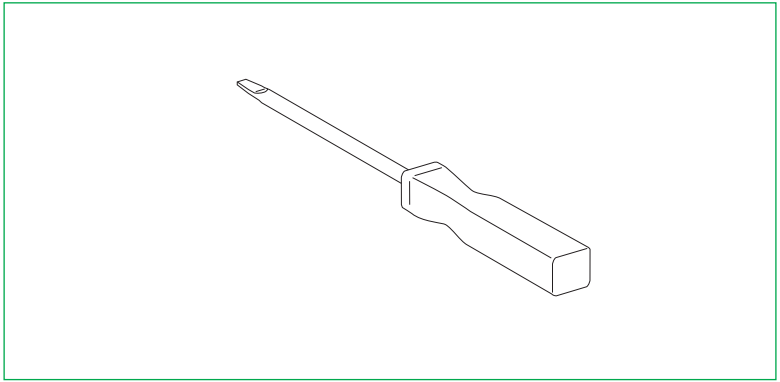

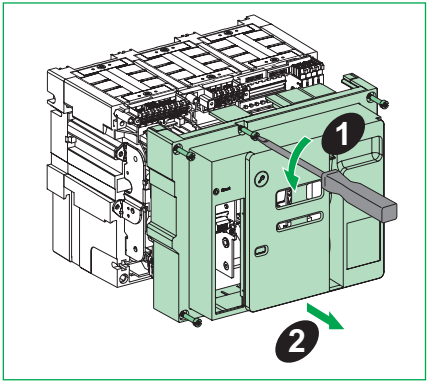
1
2

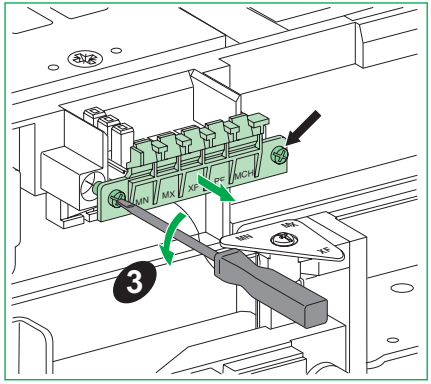
MN
MX
XF
MCH
3

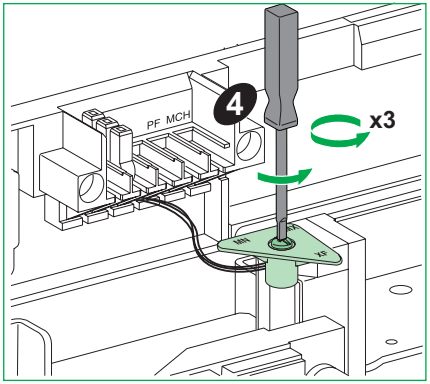
PF MCH
4
x3

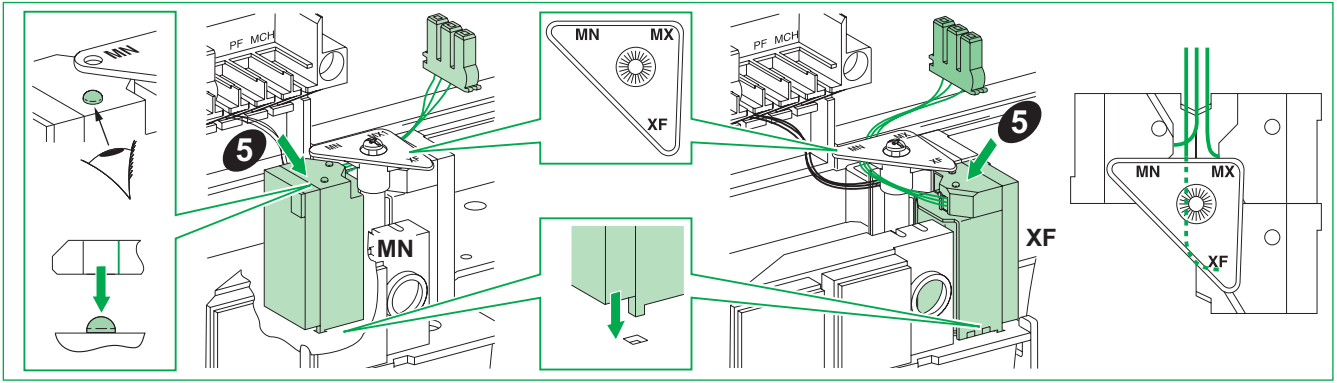
MN
PF MCH
5
MN
MX
XF
MN
PF MCH
5
XF
MN
MX
XF

⚠ WARNING / 警告 / AVERTISSEMENT / ADVERTENCIA / ATENÇÃO

UNEXPECTED EQUIPMENT OPERATION

- The device should only be installed and serviced by professionals.
- Avoid installation of XF release at MX position.

Failure to follow the instruction of MN-MX-XF can not keep the circuit breaker at OFF position by remote control that resulting equipment damage or risk of life.

意外的设备操作

- 设备只能由专业人员安装和维修。
- 避免将 XF 线圈安装在 MX 位置。

若不遵守 MN-MX-XF 的相关说明，可能无法通过远程控制将断路器保持在 OFF 位置，进而导致设备损坏或有生命危险。

FONCTIONNEMENT INATTENDU DE L'EQUIPEMENT

- L'installation et l'entretien de cet équipement doivent être effectués par des professionnels.
- Evitez d'installer un déclencheur XF à la position MX.

Le non-respect des instructions concernant MN, MX et XF risque de compromettre le maintien du disjoncteur en position OFF par contrôle à distance et donc de mettre gravement en danger l'équipement et les personnes.

FUNCIONAMIENTO INESPERADO DEL EQUIPO

- El dispositivo solo deben instalarlo y repararlo profesionales.
- Evite instalar la versión XF en la posición MX.

En caso de no seguir las instrucciones de MN-MX-XF, el disyuntor no se podrá mantener en la posición OFF mediante el control remoto, lo que puede provocar daños al equipo o suponer la muerte.

FUNCIONAMENTO INESPERADO DO EQUIPAMENTO

- A instalação e a manutenção do dispositivo só devem ser efetuadas por profissionais.
- Evite a instalação do desbloqueio XF na posição MX.

O não cumprimento das instruções do MN-MX-XF não pode manter o disjuntor na posição OFF por controlo remoto, resultando em danos no equipamento ou risco de vida.

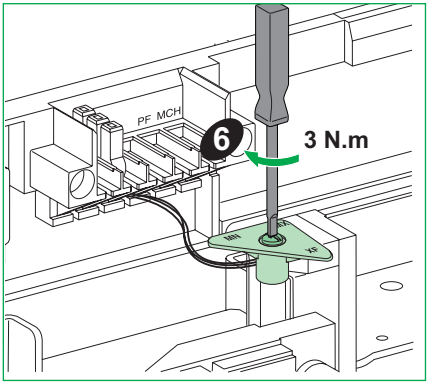

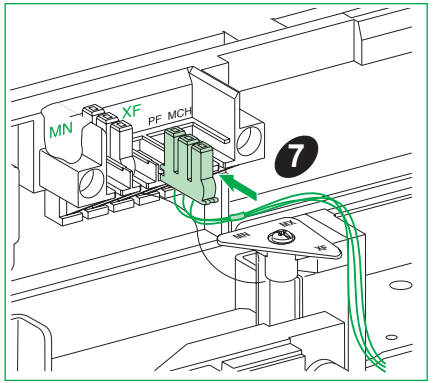

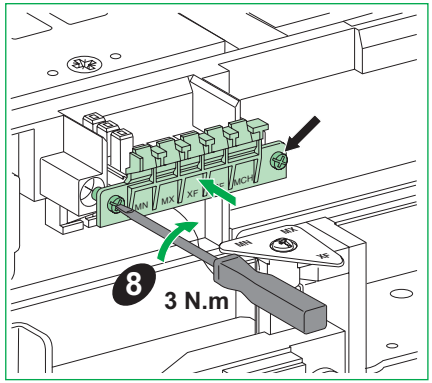

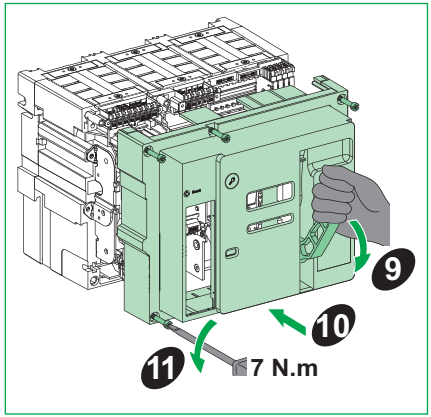
9
10
11
7 N.m

Notes / 记录 / Remarque / Nota / Notas

Schneider Electric Industries SAS
35 rue Joseph Monier
92500 Rueil-Malmaison
France
www.se.com



S1B90395-02-D00

© 2025 Schneider Electric. All rights reserved.

12/2024

(EN) Instruction sheet
(ZH) 说明页
(FR) Notice de montage
(ES) Hoja de instrucciones
(PT) Folha de instruções

EasyPact MVS

MCH Gear Motor
MCH 齿轮电机
Moteur à engrenages MCH
Motorreductor MCH
Motorredutor MCH

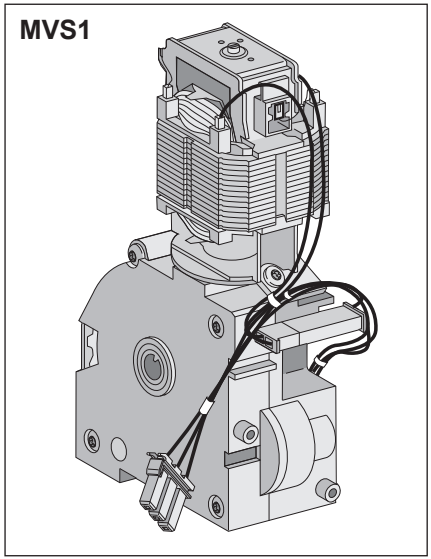

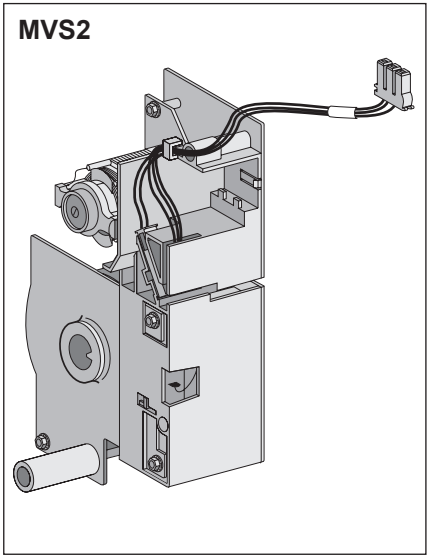

S1B90400-02-D00

Safety Instructions / 安全说明 / Consignes de sécurité / Información de seguridad / Instruções de segurança

PLEASE NOTE	请注意	REMARQUE IMPORTANTE	TENGA EN CUENTA	NOTA
● Electrical equipment should be installed, operated, serviced, and maintained only by qualified personnel. ● No responsibility is assumed by Schneider Electric for any consequences arising out of the use of this material. ● All pertinent state, regional, and local safety regulations must be observed when installing and using this product	● 电气设备的安装、操作、维修和维护工作仅限于合格人员执行。 ● Schneider Electric 不承担由于使用本资料所引起的 任何后果。 ● 在安装和使用本产品时，必须遵守国家、地区和当地的所有相关的安全法规。	● L'installation, l'utilisation, la réparation et la maintenance des équipements électriques doivent être assurées par du personnel qualifié uniquement. ● Schneider Electric décline toute responsabilité quant aux conséquences de l'utilisation de ce matériel. ● Toutes les réglementations locales,régionales et nationales pertinentes doivent être respectées lors de l'installation et de l'utilisation de ce produit.	● La instalación, manejo, puesta en servicio y mantenimiento de equipos eléctricos deberán ser realizados sólo por personal cualificado. ● Schneider Electric no se hace responsable de ninguna de las consecuencias del uso de este material. ● Al instalar y utilizar este producto es necesario tener en cuenta todas las regulaciones sobre seguridad correspondientes, ya sean regionales, locales o estatales.	● A instalação, utilização e manutenção do equipamento eléctrico devem ser efectuadas exclusivamente por pessoal qualificado. ● A Schneider Electric não assume qualquer responsabilidade pelas consequências resultantes da utilização deste material. ● Todas as regulamentações de segurança pertinentes, sejam estatais, regionais ou locais, devem ser cumpridasna instalação e utilização deste produto.

⚠ ⚠ DANGER / 危险 / DANGER / PELIGRO / PERIGO

HAZARD OF ELECTRIC SHOCK, EXPLOSION OR ARC FLASH

- Apply appropriate personal protective equipment (PPE) and follow safe electrical work practices. See NFPA 70E, CSA Z462, NOM-029-STPS or local equivalent.
- This equipment must only be installed and serviced by qualified electrical personnel.
- Turn off all power supplying this equipment before working on or inside equipment.
- Always use a properly rated voltage sensing device to confirm power is off.
- Put back all devices, doors, and covers before turning on power to this equipment.
- Beware of potential hazards, and carefully inspect the work area for tools and objects that may have been left inside the equipment.

Failure to follow these instructions will result in death or serious injury.

电击、爆炸或弧闪的危险

- 采用适当的个人防护设备 (PPE) 并遵循电气作业安全守则。请参阅 NFPA 70E, CSA Z462, NOM-029-STPS 或当地对应的标准。
- 只有具备相应资质的电气人员才能安装和维修该设备。
- 在该设备表面或内部工作之前，请关闭设备的全部电源。
- 确保使用合适的额定电压传感器确认电源已关闭。
- 所有设备回到原位，关上柜门，然后合闸恢复供电
- 注意潜在危险，仔细检查作业区，以免将工具和物件遗忘在设备内部。

未按说明操作将导致人身伤亡等严重后果。

RISQUE D'ÉLECTROCUTION, D'EXPLOSION OU ÉCLAIR D'ARC ÉLECTRIQUE

- Portez un équipement de protection individuel (EPI) adapté et respectez les consignes de sécurité électrique courantes. Reportez-vous aux normes NFPA 70E, CSA Z462, NOM-029-STPS ou aux codes locaux en vigueur.
- Seul un personnel qualifié doit effectuer l'installation et l'entretien de cet équipement. ce matériel.
- Débranchez toutes les sources d'alimentation de cet équipement avant d'effectuer toute opération interne ou externe sur celui-ci.
- Utilisez toujours un dispositif de détection de tension ayant une valeur nominale appropriée pour vous assurer que l'alimentation est coupée.
- Réinstallez tous les dispositifs, les portes et les couvercles avant de mettre l'équipement sous tension.
- Faites attention aux dangers potentiels et inspectez attentivement la zone de travail pour vous assurer qu'aucun outil ou objet n'est resté à l'intérieur de l'équipement.

Le fait de ne pas suivre ces instructions entrainera des blessures graves, voire mortelles.

PELIGRO DE DESCARGA ELÉCTRICA, EXPLOSIÓN O DESTELLO POR ARQUEO

- Utilice equipo de protección personal (EPP) apropiado y siga las prácticas de seguridad eléctricos establecidas. Consulte las normas NFPA 70E, CSA Z462, NOM-029-STPS u otros códigos locales correspondientes.
- Solamente el personal eléctrico calificado deberá instalar y prestar servicio de mantenimiento a este equipo.
- Desconecte todas las fuentes de alimentacion del equipo antes de realizar cualquier trabajo en él.
- Siempre utilice un dispositivo detector de tensión nominal adecuado para confirmar la desenergización del equipo.
- Vuelva a colocar todos los dispositivos, las puertas y las cubiertas antes de energizar este equipo.
- Tenga cuidado con los riesgos potenciales, e inspeccione cuidadosamente la zona de trabajo para comprobar si han quedado herramientas y objetos dentro del equipo.

El incumplimiento de estas instrucciones tendrá como resultado la muerte o lesiones graves.

RISCO DE ELECTROCUSSÃO, DE EXPLOSÃO, OU DE ARCO ELÉCTRICO

- Utilize equipamento de protecção pessoal (PPE) e siga os métodos de segurança eléctrica. Consulte NFPA 70E, CSA Z462, NOM-029-STPS ou o equivalente local.
- A instalação e manutenção deste equipamento só devem ser efectuadas por electricistas qualificados.
- Desligue todas as fontes de alimentação deste equipamento antes de trabalhar no equipamento ou no seu interior.
- Utilize sempre um dispositivo de detecção da tensão nominal adequada para confirmar se a alimentação está desligada.
- Instale de novo todos os dispositivos, portas e tampas antes de ligar a alimentação deste equipamento.
- Esteja atento a potenciais perigos e inspecione cuidadosamente a área de trabalho para se assegurar que não foram deixadas ferramentas e objectos no interior do equipamento.

O não cumprimento destas instruções resultará em morte e lesões graves.

Fixed and drawout devices / 固定式和抽出式设备 / Appareils fixes et débrochables / Dispositivos fijos y seccionables / Dispositivos extraíveis e fixos

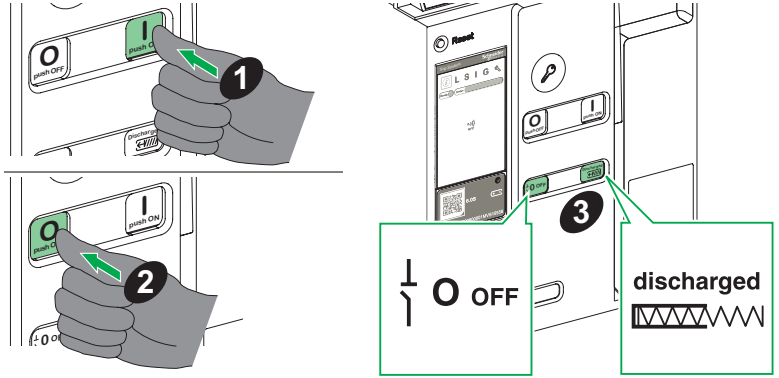

Drawout devices / 抽出式设备 / Appareils débrochables / Dispositivos seccionables / Dispositivos extraíveis

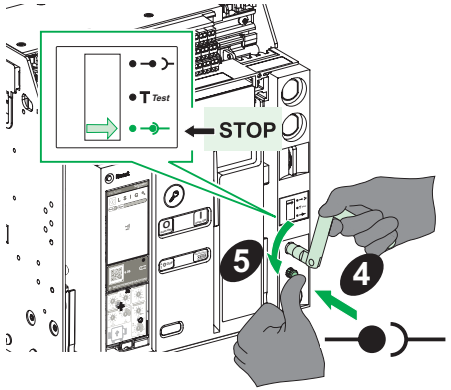

MVS1: Necessary Tools / 必备工具 / Outillage nécessaire / Herramientas necesarias / Ferramentas necessárias

Screwdriver (Pozidrive n° 2, 3 or slotted).

螺丝刀 (Pozidrive n° 2、3 螺丝刀或一字螺丝刀)。

Tournevis (Pozidrive n° 2, 3 ou plat).

Desarmador (Pozidrive n.º 2, 3 o ranurado).

Chave de fendas (Pozidrive n.º 2, 3 ou ranhurada).

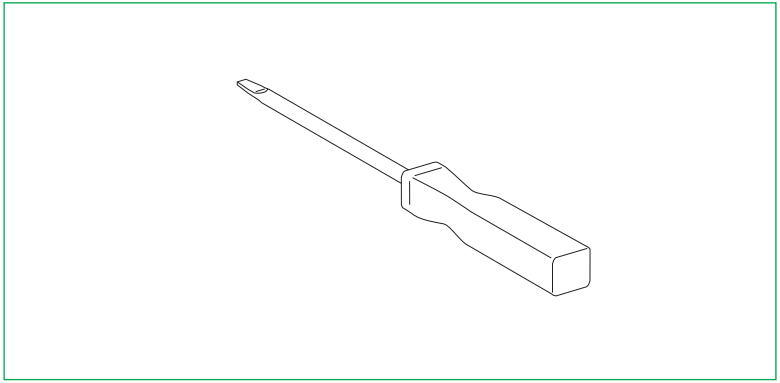

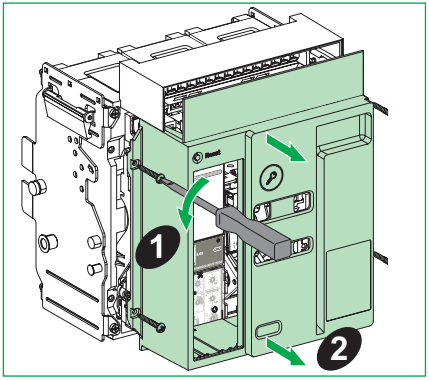
1
2

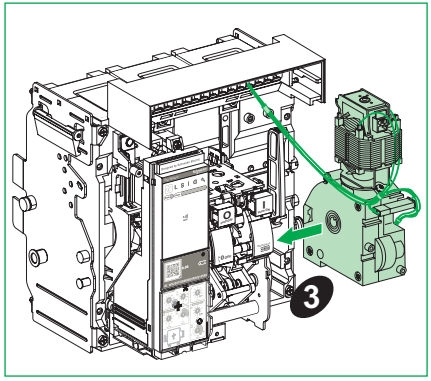
3

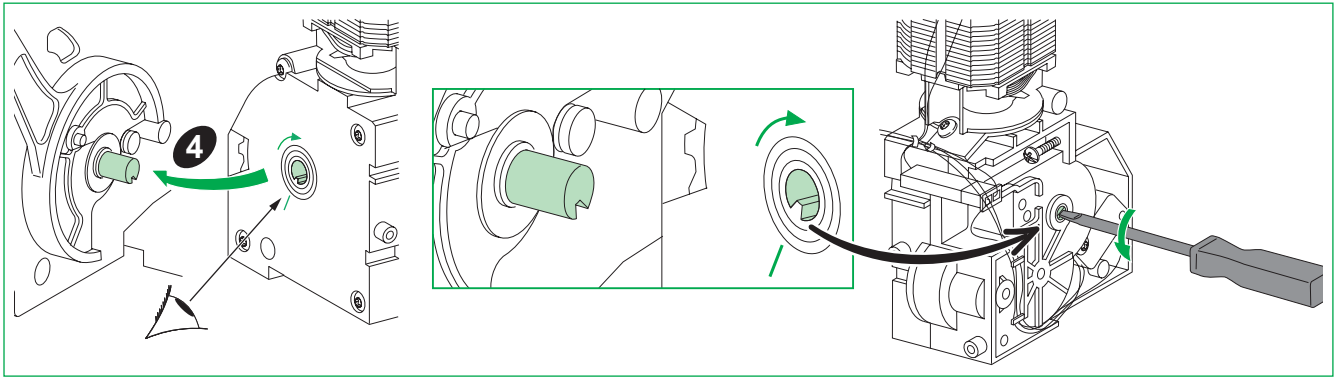
4

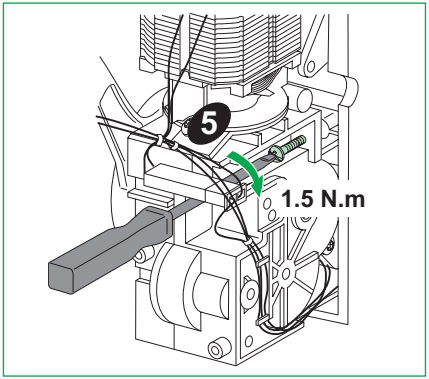

Drawout circuit breaker / 抽出式断路器 / Disjoncteur débrochable / Interruptor automático extraíble / Disjuntor de descarga

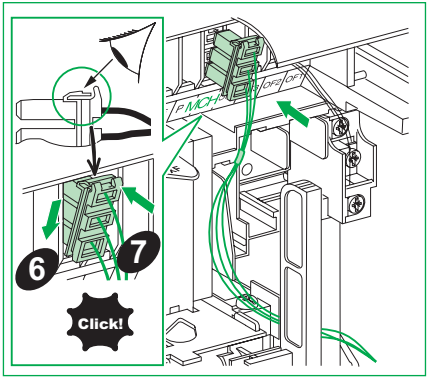

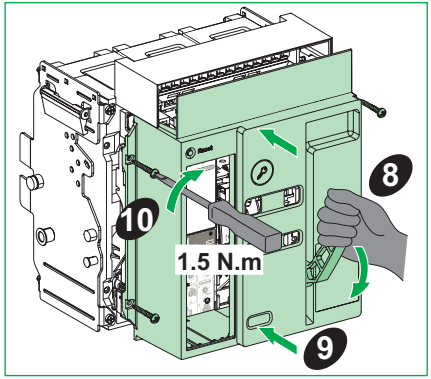

Fixed circuit breaker / 固定式断路器 / Disjoncteur fixe / Interruptor automático fijo / Disjuntor fixo

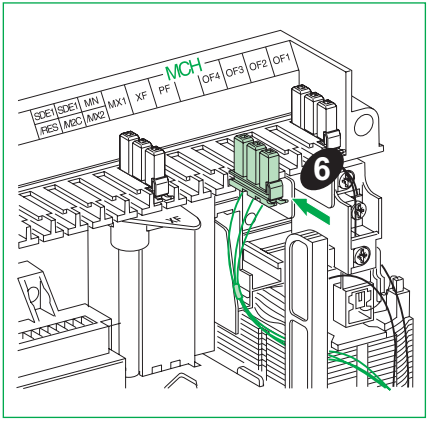

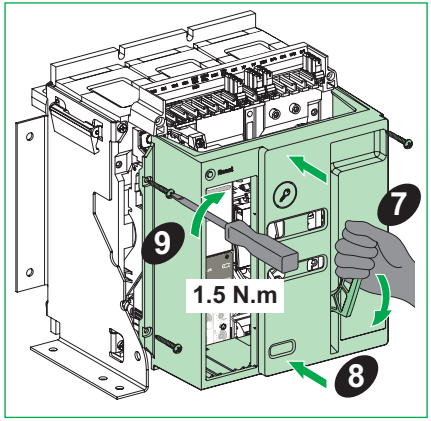

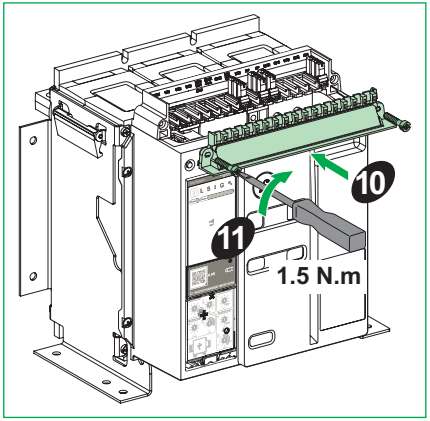

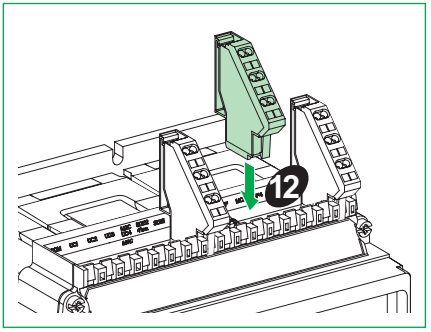

Fixed and drawout devices / 固定式和抽出式设备 / Appareils fixes et débrochables / Dispositivos fijos y seccionables / Dispositivos extraíveis e fixos

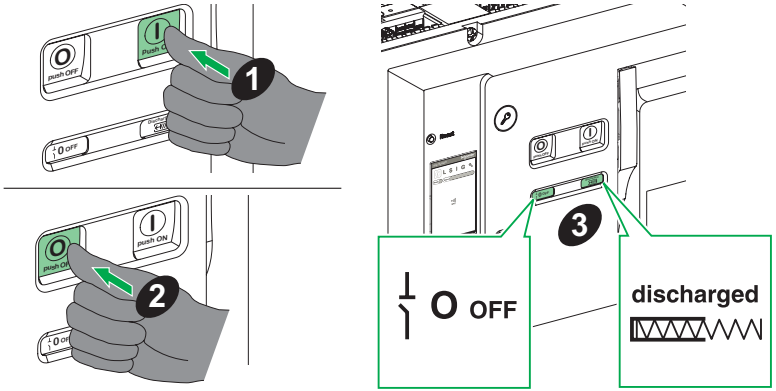

Drawout devices / 抽出式设备 / Appareils débrochables / Dispositivos seccionables / Dispositivos extraíveis

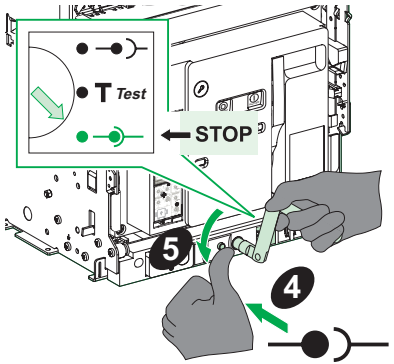

MVS2: Necessary Tools / 必备工具 / Outillage nécessaire / Herramientas necesarias / Ferramentas necessárias

Hex key, screwdriver (Pozidrive n° 2, 3 or slotted).

内六角扳手、螺丝刀 (Pozidrive n° 2、3 螺丝刀或一字螺丝刀)。

Clé hexagonale, tournevis (Pozidrive n° 2, 3 ou plat).

Llave hexagonal, desarmador (Pozidrive n.º 2, 3 o ranurado).

Chave hexagonal, chave de fendas (Pozidrive n.º 2, 3 ou ranhurada).

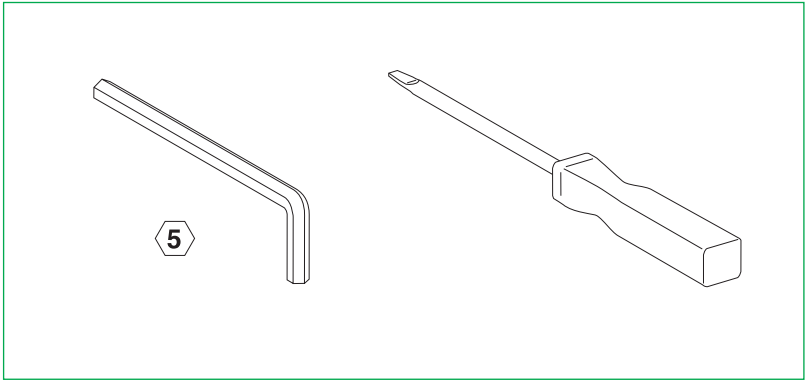

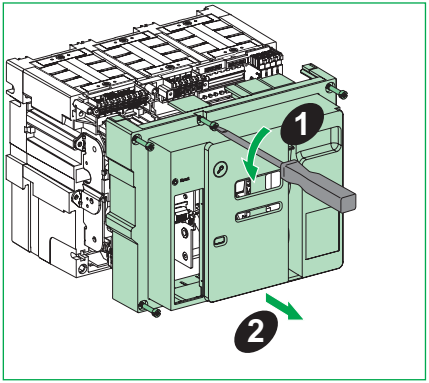
1
2

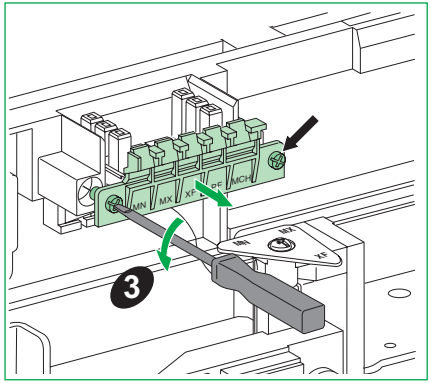
MN
MX
XF
MCH
3

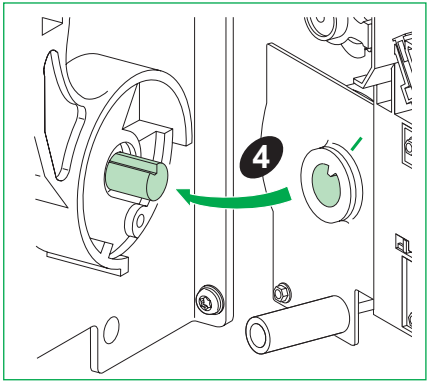
4

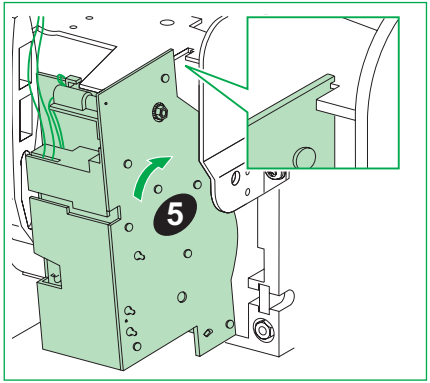
5

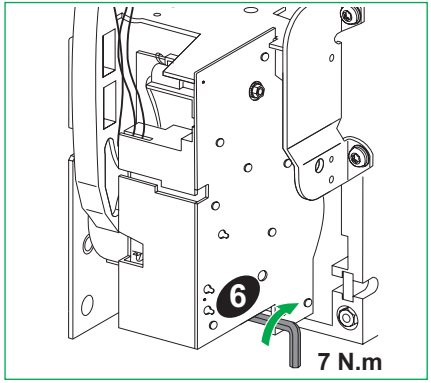
6
7 N.m

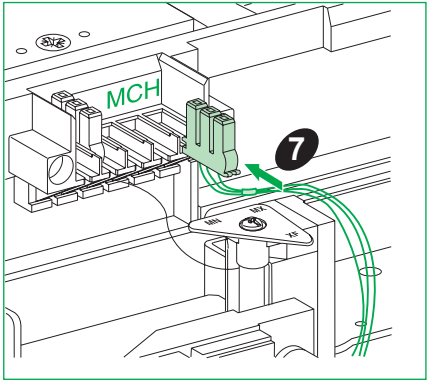
MCH
7

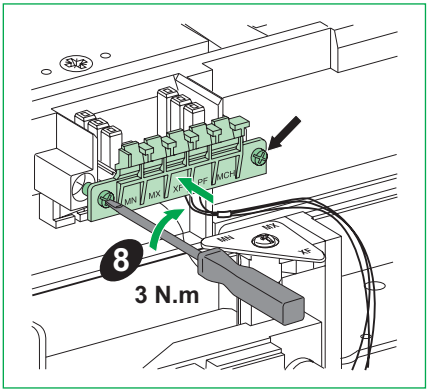

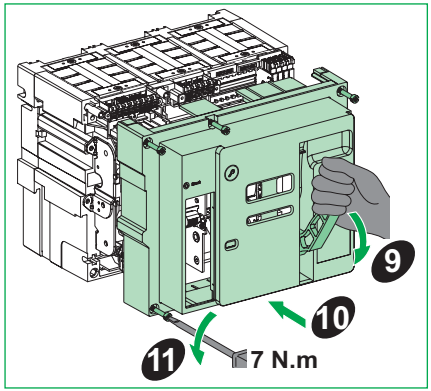

Schneider Electric Industries SAS
35 rue Joseph Monier
92500 Rueil-Malmaison
France
www.se.com

S1B90400-02-D00

© 2025 Schneider Electric. All rights reserved.

12/2024

(EN) Instruction sheet
(ZH) 说明页
(FR) Notice de montage
(ES) Hoja de instrucciones
(PT) Folha de instruções

EasyPact MVS

Operations Counte
操作计数器
Compteur de manœuvres
Contador de operaciones
Contador de operaciones

MVS1

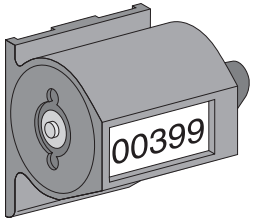

MVS2

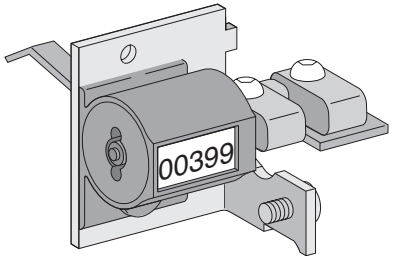

Schneider Electric

Safety Instructions / 安全说明 / Consignes de sécurité / Información de seguridad / Instruções de segurança

PLEASE NOTE	请注意	REMARQUE IMPORTANTE	TENGA EN CUENTA	NOTA
● Electrical equipment should be installed, operated, serviced, and maintained only by qualified personnel. ● No responsibility is assumed by Schneider Electric for any consequences arising out of the use of this material. ● All pertinent state, regional, and local safety regulations must be observed when installing and using this product	● 电气设备的安装、操作、维修和维护工作仅限于合格人员执行。 ● Schneider Electric 不承担由于使用本资料所引起的 任何后果。 ● 在安装和使用本产品时，必须遵守国家、地区和当地的所有相关的安全法规。	● L'installation, l'utilisation, la réparation et la maintenance des équipements électriques doivent être assurées par du personnel qualifié uniquement. ● Schneider Electric décline toute responsabilité quant aux conséquences de l'utilisation de ce matériel. ● Toutes les réglementations locales,régionales et nationales pertinentes doivent être respectées lors de l'installation et de l'utilisation de ce produit.	● La instalación, manejo, puesta en servicio y mantenimiento de equipos eléctricos deberán ser realizados sólo por personal cualificado. ● Schneider Electric no se hace responsable de ninguna de las consecuencias del uso de este material. ● Al instalar y utilizar este producto es necesario tener en cuenta todas las regulaciones sobre seguridad correspondientes, ya sean regionales, locales o estatales.	● A instalação, utilização e manutenção do equipamento eléctrico devem ser efectuadas exclusivamente por pessoal qualificado. ● A Schneider Electric não assume qualquer responsabilidade pelas consequências resultantes da utilização deste material. ● Todas as regulamentações de segurança pertinentes, sejam estatais, regionais ou locais, devem ser cumpridasna instalação e utilização deste produto.

⚠ ⚠ DANGER / 危险 / DANGER / PELIGRO / PERIGO

HAZARD OF ELECTRIC SHOCK, EXPLOSION OR ARC FLASH

- Apply appropriate personal protective equipment (PPE) and follow safe electrical work practices. See NFPA 70E, CSA Z462, NOM-029-STPS or local equivalent.
- This equipment must only be installed and serviced by qualified electrical personnel.
- Turn off all power supplying this equipment before working on or inside equipment.
- Always use a properly rated voltage sensing device to confirm power is off.
- Put back all devices, doors, and covers before turning on power to this equipment.
- Beware of potential hazards, and carefully inspect the work area for tools and objects that may have been left inside the equipment.

Failure to follow these instructions will result in death or serious injury.

电击、爆炸或弧闪的危险

- 采用适当的个人防护设备 (PPE) 并遵循电气作业安全守则。请参阅 NFPA 70E, CSA Z462, NOM-029-STPS 或当地对应的标准。
- 只有具备相应资质的电气人员才能安装和维修该设备。
- 在该设备表面或内部工作之前，请关闭设备的全部电源。
- 确保使用合适的额定电压传感器确认电源已关闭。
- 所有设备回到原位，关上柜门，然后合闸恢复供电
- 注意潜在危险，仔细检查作业区，以免将工具和物件遗忘在设备内部。

未按说明操作将导致人身伤亡等严重后果。

RISQUE D'ÉLECTROCUTION, D'EXPLOSION OU ÉCLAIR D'ARC ÉLECTRIQUE

- Portez un équipement de protection individuel (EPI) adapté et respectez les consignes de sécurité électrique courantes. Reportez-vous aux normes NFPA 70E, CSA Z462, NOM-029-STPS ou aux codes locaux en vigueur.
- Seul un personnel qualifié doit effectuer l'installation et l'entretien de cet équipement. ce matériel.
- Débranchez toutes les sources d'alimentation de cet équipement avant d'effectuer toute opération interne ou externe sur celui-ci.
- Utilisez toujours un dispositif de détection de tension ayant une valeur nominale appropriée pour vous assurer que l'alimentation est coupée.
- Réinstallez tous les dispositifs, les portes et les couvercles avant de mettre l'équipement sous tension.
- Faites attention aux dangers potentiels et inspectez attentivement la zone de travail pour vous assurer qu'aucun outil ou objet n'est resté à l'intérieur de l'équipement.

Le fait de ne pas suivre ces instructions entrainera des blessures graves, voire mortelles.

PELIGRO DE DESCARGA ELÉCTRICA, EXPLOSIÓN O DESTELLO POR ARQUEO

- Utilice equipo de protección personal (EPP) apropiado y siga las prácticas de seguridad eléctricos establecidas. Consulte las normas NFPA 70E, CSA Z462, NOM-029-STPS u otros códigos locales correspondientes.
- Solamente el personal eléctrico calificado deberá instalar y prestar servicio de mantenimiento a este equipo.
- Desconecte todas las fuentes de alimentacion del equipo antes de realizar cualquier trabajo en él.
- Siempre utilice un dispositivo detector de tensión nominal adecuado para confirmar la desenergización del equipo.
- Vuelva a colocar todos los dispositivos, las puertas y las cubiertas antes de energizar este equipo.
- Tenga cuidado con los riesgos potenciales, e inspeccione cuidadosamente la zona de trabajo para comprobar si han quedado herramientas y objetos dentro del equipo.

El incumplimiento de estas instrucciones tendrá como resultado la muerte o lesiones graves.

RISCO DE ELECTROCUSSÃO, DE EXPLOSÃO, OU DE ARCO ELÉCTRICO

- Utilize equipamento de protecção pessoal (PPE) e siga os métodos de segurança eléctrica. Consulte NFPA 70E, CSA Z462, NOM-029-STPS ou o equivalente local.
- A instalação e manutenção deste equipamento só devem ser efectuadas por electricistas qualificados.
- Desligue todas as fontes de alimentação deste equipamento antes de trabalhar no equipamento ou no seu interior.
- Utilize sempre um dispositivo de detecção da tensão nominal adequada para confirmar se a alimentação está desligada.
- Instale de novo todos os dispositivos, portas e tampas antes de ligar a alimentação deste equipamento.
- Esteja atento a potenciais perigos e inspecione cuidadosamente a área de trabalho para se assegurar que não foram deixadas ferramentas e objectos no interior do equipamento.

O não cumprimento destas instruções resultará em morte e lesões graves.

MVS1: Precautions Before Carrying Out Any Work / 操作须知 / Précautions préalables à toute intervention / Precauzioni da adottare prima di iniziare qualsiasi intervento / Precauções prévias à realização do trabalho

Fixed and drawout devices / 固定式和抽出式设备 / Appareils fixes et débrochables / Dispositivos fijos y seccionables / Dispositivos extraíveis e fixos

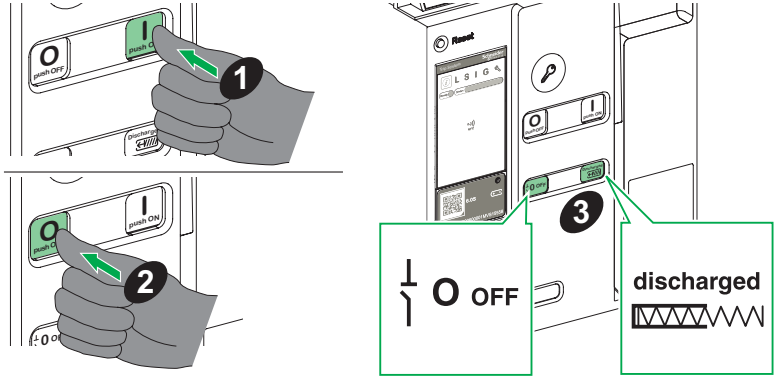

Drawout devices / 抽出式设备 / Appareils débrochables / Dispositivos seccionables / Dispositivos extraíveis

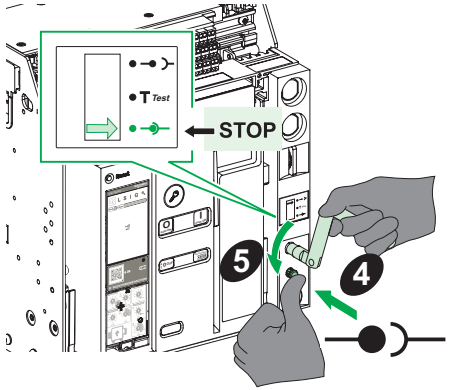

MVS1: Necessary Tools / 必备工具 / Outillage nécessaire / Herramientas necesarias / Ferramentas necessárias

Screwdriver (Pozidrive n° 2, 3 or slotted).

螺丝刀 (Pozidrive n° 2、3 螺丝刀或一字螺丝刀)。

Tournevis (Pozidrive n° 2, 3 ou plat).

Desarmador (Pozidrive n.º 2, 3 o ranurado).

Chave de fendas (Pozidrive n.º 2, 3 ou ranhurada).

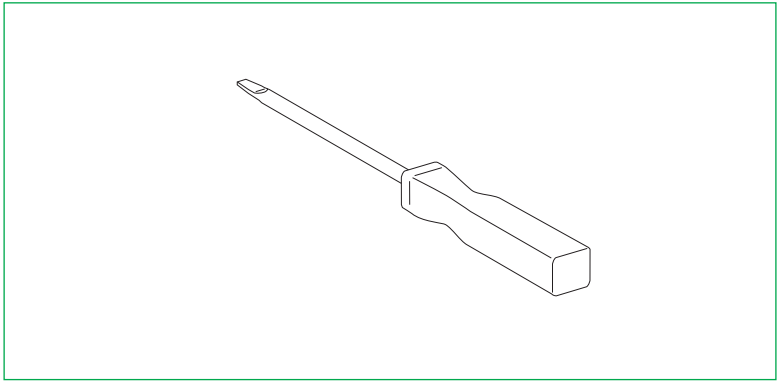

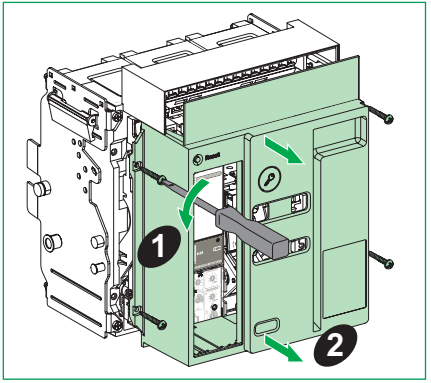
1
2

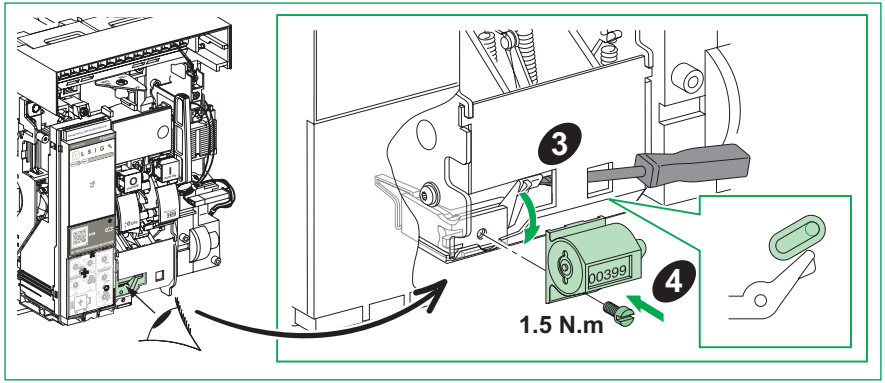
3
4
1.5 N.m

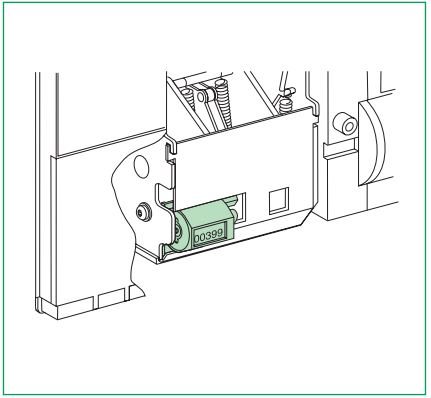

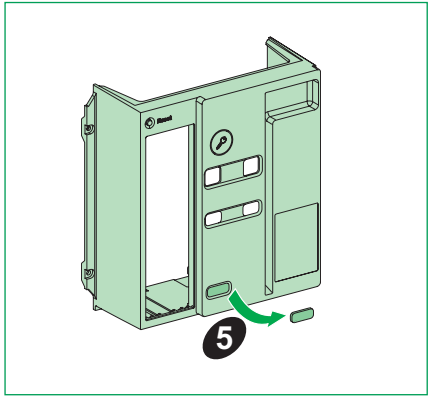
5

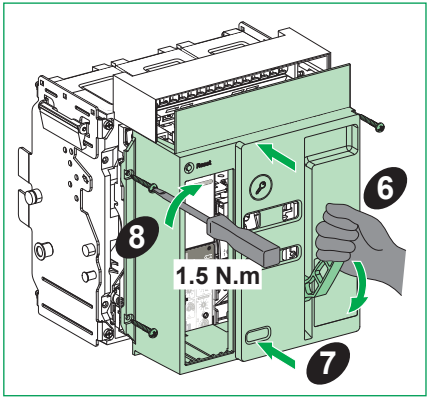
6
8
1.5 N.m
7

MVS2: Precautions Before Carrying Out Any Work / 操作须知 / Précautions préalables à toute intervention / Precauzioni da adottare prima di iniziare qualsiasi intervento / Precauções prévias à realização do trabalho

Fixed and drawout devices / 固定式和抽出式设备 / Appareils fixes et débrochables / Dispositivos fijos y seccionables / Dispositivos extraíveis e fixos

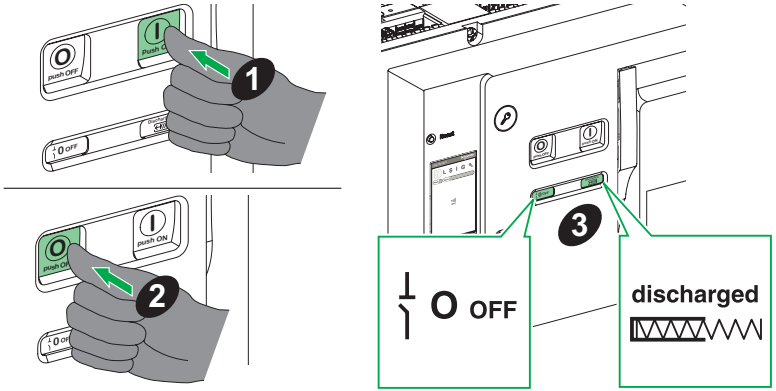

Drawout devices / 抽出式设备 / Appareils débrochables / Dispositivos seccionables / Dispositivos extraíveis

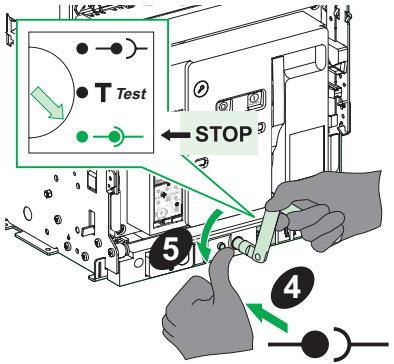

MVS2: Necessary Tools / 必备工具 / Outillage nécessaire / Herramientas necesarias / Ferramentas necessárias

Screwdriver (Pozidrive n° 2, 3 or slotted).

螺丝刀 (Pozidrive n° 2、3 螺丝刀或一字螺丝刀)。

Tournevis (Pozidrive n° 2, 3 ou plat).

Desarmador (Pozidrive n.º 2, 3 o ranurado).

Chave de fendas (Pozidrive n.º 2, 3 ou ranhurada).

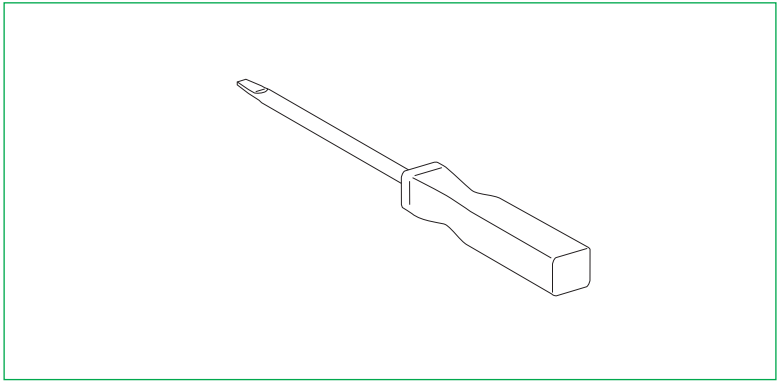

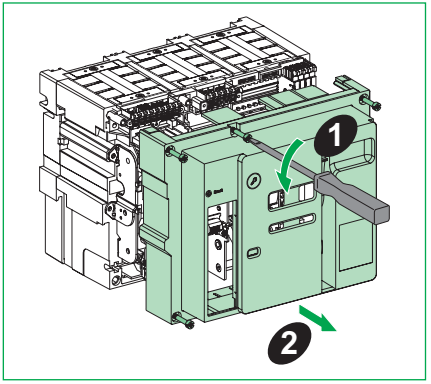
1
2

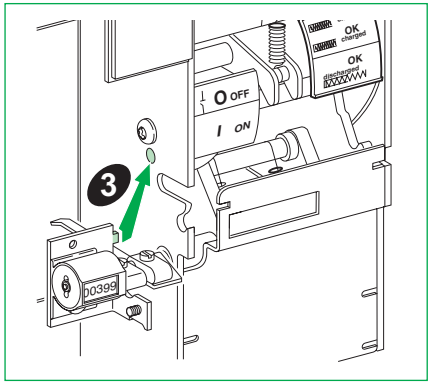
OK
charged
OK
discharged
O OFF
I ON
3
D0399

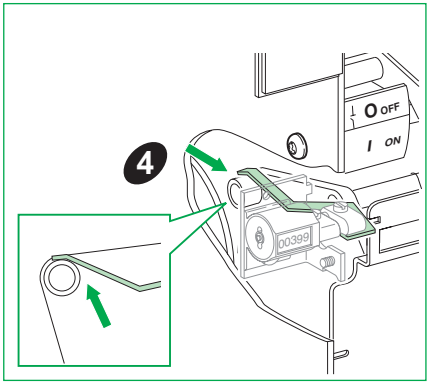
O OFF
I ON
4
D0399

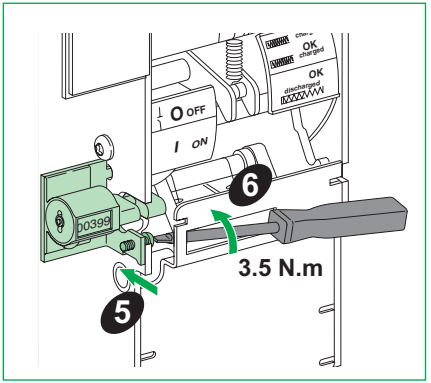
OK
charged
OK
discharged
O OFF
I ON
6
D0399
3.5 N.m
5

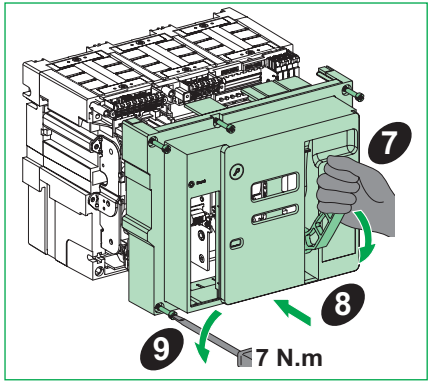
7
8
9
7 N.m

Notes / 记录 / Remarque / Nota / Notas

Schneider Electric Industries SAS
35 rue Joseph Monier
92500 Rueil-Malmaison
France
www.se.com



S1B90405-02-D00

© 2025 Schneider Electric. All rights reserved.

12/2024

(EN) Instruction sheet
(ZH) 说明页
(FR) Notice de montage
(ES) Hoja de instrucciones
(PT) Folha de instruções

EasyPact MVS

Pushbutton Padlocking Device
按钮锁定装置
Cadenassage de boutons-poussoirs
Dispositivo de bloqueo por candado de pulsado
Dispositivo de bloqueio com botão de pressão

MVS1

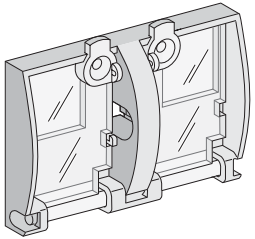

MVS2

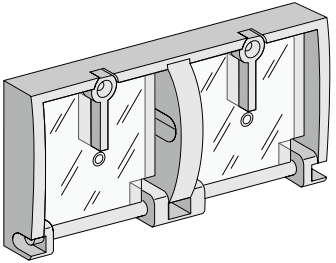

Schneider Electric

Safety Instructions / 安全说明 / Consignes de sécurité / Información de seguridad / Instruções de segurança

PLEASE NOTE	请注意	REMARQUE IMPORTANTE	TENGA EN CUENTA	NOTA
● Electrical equipment should be installed, operated, serviced, and maintained only by qualified personnel. ● No responsibility is assumed by Schneider Electric for any consequences arising out of the use of this material. ● All pertinent state, regional, and local safety regulations must be observed when installing and using this product	● 电气设备的安装、操作、维修和维护工作仅限于合格人员执行。 ● Schneider Electric 不承担由于使用本资料所引起的 任何后果。 ● 在安装和使用本产品时，必须遵守国家、地区和当地的所有相关的安全法规。	● L'installation, l'utilisation, la réparation et la maintenance des équipements électriques doivent être assurées par du personnel qualifié uniquement. ● Schneider Electric décline toute responsabilité quant aux conséquences de l'utilisation de ce matériel. ● Toutes les réglementations locales,régionales et nationales pertinentes doivent être respectées lors de l'installation et de l'utilisation de ce produit.	● La instalación, manejo, puesta en servicio y mantenimiento de equipos eléctricos deberán ser realizados sólo por personal cualificado. ● Schneider Electric no se hace responsable de ninguna de las consecuencias del uso de este material. ● Al instalar y utilizar este producto es necesario tener en cuenta todas las regulaciones sobre seguridad correspondientes, ya sean regionales, locales o estatales.	● A instalação, utilização e manutenção do equipamento eléctrico devem ser efectuadas exclusivamente por pessoal qualificado. ● A Schneider Electric não assume qualquer responsabilidade pelas consequências resultantes da utilização deste material. ● Todas as regulamentações de segurança pertinentes, sejam estatais, regionais ou locais, devem ser cumpridasna instalação e utilização deste produto.

⚠ ⚠ DANGER / 危险 / DANGER / PELIGRO / PERIGO

HAZARD OF ELECTRIC SHOCK, EXPLOSION OR ARC FLASH

- Apply appropriate personal protective equipment (PPE) and follow safe electrical work practices. See NFPA 70E, CSA Z462, NOM-029-STPS or local equivalent.
- This equipment must only be installed and serviced by qualified electrical personnel.
- Turn off all power supplying this equipment before working on or inside equipment.
- Always use a properly rated voltage sensing device to confirm power is off.
- Put back all devices, doors, and covers before turning on power to this equipment.
- Beware of potential hazards, and carefully inspect the work area for tools and objects that may have been left inside the equipment.

Failure to follow these instructions will result in death or serious injury.

电击、爆炸或弧闪的危险

- 采用适当的个人防护设备 (PPE) 并遵循电气作业安全守则。请参阅 NFPA 70E, CSA Z462, NOM-029-STPS 或当地对应的标准。
- 只有具备相应资质的电气人员才能安装和维修该设备。
- 在该设备表面或内部工作之前，请关闭设备的全部电源。
- 确保使用合适的额定电压传感器确认电源已关闭。
- 所有设备回到原位，关上柜门，然后合闸恢复供电
- 注意潜在危险，仔细检查作业区，以免将工具和物件遗忘在设备内部。

未按说明操作将导致人身伤亡等严重后果。

RISQUE D'ÉLECTROCUTION, D'EXPLOSION OU ÉCLAIR D'ARC ÉLECTRIQUE

- Portez un équipement de protection individuel (EPI) adapté et respectez les consignes de sécurité électrique courantes. Reportez-vous aux normes NFPA 70E, CSA Z462, NOM-029-STPS ou aux codes locaux en vigueur.
- Seul un personnel qualifié doit effectuer l'installation et l'entretien de cet équipement. ce matériel.
- Débranchez toutes les sources d'alimentation de cet équipement avant d'effectuer toute opération interne ou externe sur celui-ci.
- Utilisez toujours un dispositif de détection de tension ayant une valeur nominale appropriée pour vous assurer que l'alimentation est coupée.
- Réinstallez tous les dispositifs, les portes et les couvercles avant de mettre l'équipement sous tension.
- Faites attention aux dangers potentiels et inspectez attentivement la zone de travail pour vous assurer qu'aucun outil ou objet n'est resté à l'intérieur de l'équipement.

Le fait de ne pas suivre ces instructions entrainera des blessures graves, voire mortelles.

PELIGRO DE DESCARGA ELÉCTRICA, EXPLOSIÓN O DESTELLO POR ARQUEO

- Utilice equipo de protección personal (EPP) apropiado y siga las prácticas de seguridad eléctricos establecidas. Consulte las normas NFPA 70E, CSA Z462, NOM-029-STPS u otros códigos locales correspondientes.
- Solamente el personal eléctrico calificado deberá instalar y prestar servicio de mantenimiento a este equipo.
- Desconecte todas las fuentes de alimentacion del equipo antes de realizar cualquier trabajo en él.
- Siempre utilice un dispositivo detector de tensión nominal adecuado para confirmar la desenergización del equipo.
- Vuelva a colocar todos los dispositivos, las puertas y las cubiertas antes de energizar este equipo.
- Tenga cuidado con los riesgos potenciales, e inspeccione cuidadosamente la zona de trabajo para comprobar si han quedado herramientas y objetos dentro del equipo.

El incumplimiento de estas instrucciones tendrá como resultado la muerte o lesiones graves.

RISCO DE ELECTROCUSSÃO, DE EXPLOSÃO, OU DE ARCO ELÉCTRICO

- Utilize equipamento de protecção pessoal (PPE) e siga os métodos de segurança eléctrica. Consulte NFPA 70E, CSA Z462, NOM-029-STPS ou o equivalente local.
- A instalação e manutenção deste equipamento só devem ser efectuadas por electricistas qualificados.
- Desligue todas as fontes de alimentação deste equipamento antes de trabalhar no equipamento ou no seu interior.
- Utilize sempre um dispositivo de detecção da tensão nominal adequada para confirmar se a alimentação está desligada.
- Instale de novo todos os dispositivos, portas e tampas antes de ligar a alimentação deste equipamento.
- Esteja atento a potenciais perigos e inspecione cuidadosamente a área de trabalho para se assegurar que não foram deixadas ferramentas e objectos no interior do equipamento.

O não cumprimento destas instruções resultará em morte e lesões graves.

MVS1: Precautions Before Carrying Out Any Work / 操作须知 / Précautions préalables à toute intervention / Precauzioni da adottare prima di iniziare qualsiasi intervento / Precauções prévias à realização do trabalho

Fixed and drawout devices / 固定式和抽出式设备 / Appareils fixes et débrochables / Dispositivos fijos y seccionables / Dispositivos extraíveis e fixos

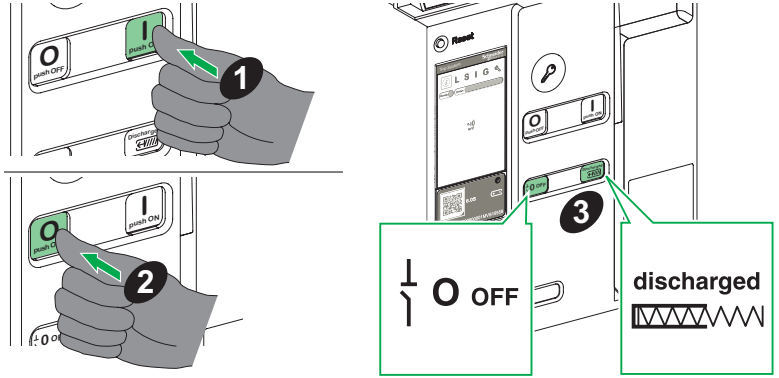

Drawout devices / 抽出式设备 / Appareils débrochables / Dispositivos seccionables / Dispositivos extraíveis

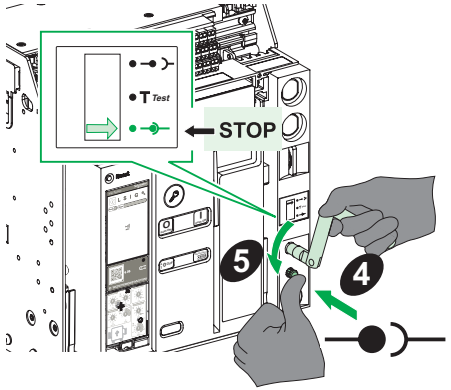

MVS1: Necessary Tools / 必备工具 / Outillage nécessaire / Herramientas necesarias / Ferramentas necessárias

Screwdriver (Pozidrive n° 2, 3 or slotted), drill Ø 3.5.

螺丝刀 (Pozidrive n° 2、3 螺丝刀或一字螺丝刀)、钻孔机 Ø 3.5。

Tournevis (Pozidrive n° 2, 3 ou plat), foret Ø 3.5.

Desarmador (Pozidrive n.º 2, 3 o ranurado), taladro de 3.5 de diámetro.

Chave de fendas (Pozidrive n.º 2, 3 ou ranhurada), berbequim, Ø 3.5.

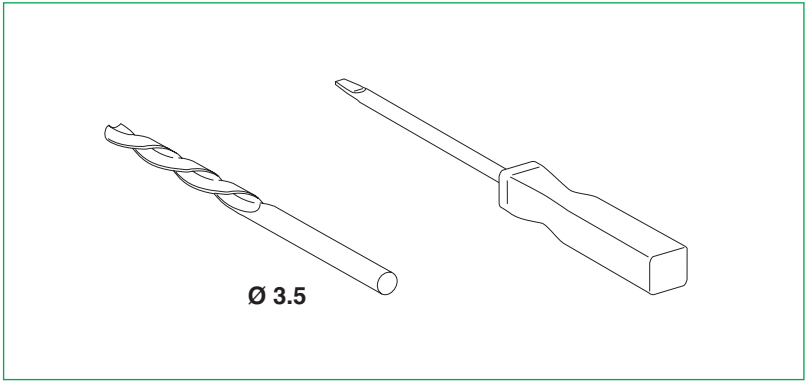

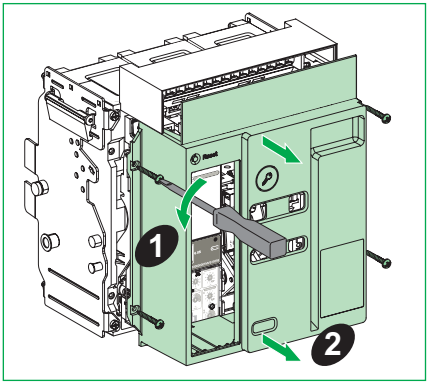
1
2

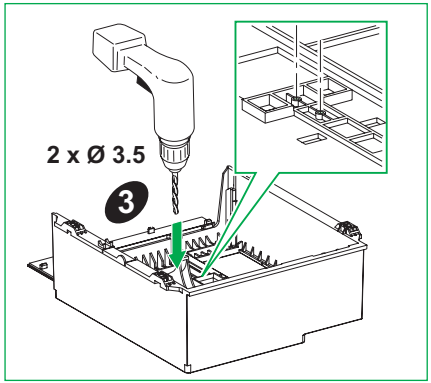
2 x Ø 3.5
3

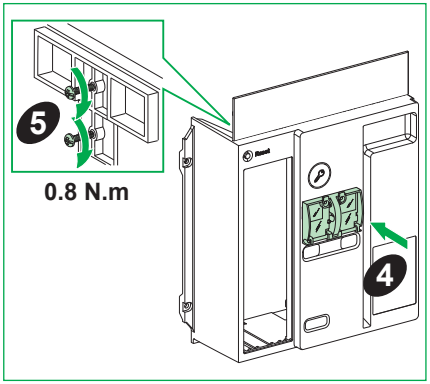
5
0.8 N.m
4

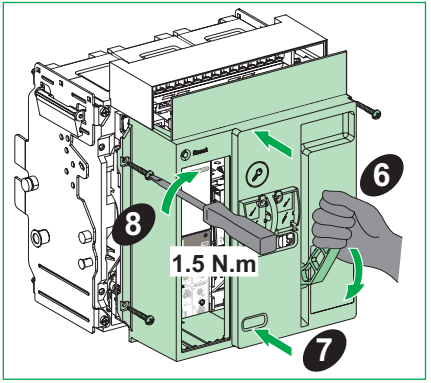
6
8
1.5 N.m
7

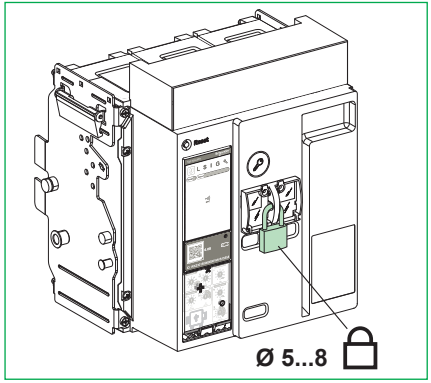
Ø 5...8

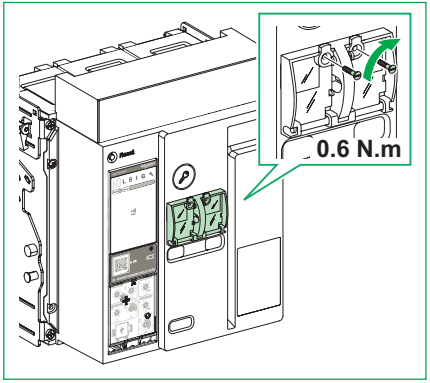
0.6 N.m

Fixed and drawout devices / 固定式和抽出式设备 / Appareils fixes et débrochables / Dispositivos fijos y seccionables / Dispositivos extraíveis e fixos

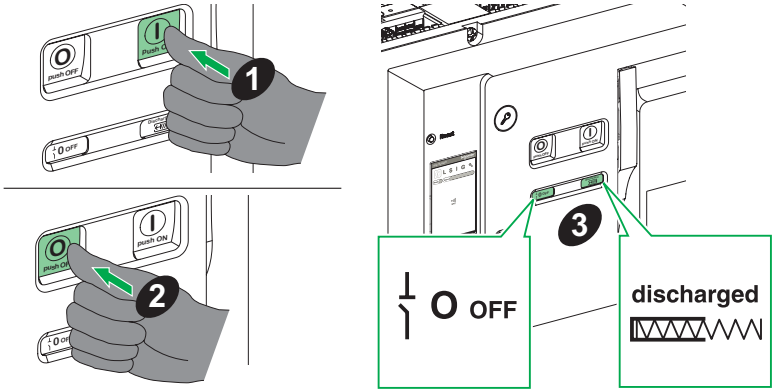

Drawout devices / 抽出式设备 / Appareils débrochables / Dispositivos seccionables / Dispositivos extraíveis

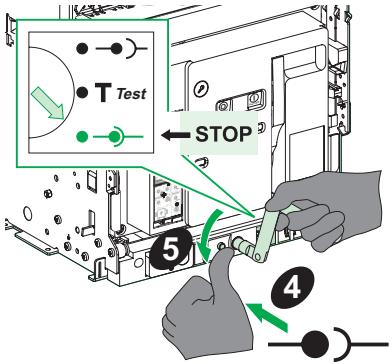

MVS2: Necessary Tools / 必备工具 / Outillage nécessaire / Herramientas necesarias / Ferramentas necessárias

Screwdriver (Pozidrive n° 2, 3 or slotted), drill Ø 3.5.

螺丝刀 (Pozidrive n° 2、3 螺丝刀或一字螺丝刀)、钻孔机 Ø 3.5。

Tournevis (Pozidrive n° 2, 3 ou plat), foret Ø 3.5.

Desarmador (Pozidrive n.º 2, 3 o ranurado), taladro de 3.5 de diámetro.

Chave de fendas (Pozidrive n.º 2, 3 ou ranhurada), berbequim, Ø 3.5.

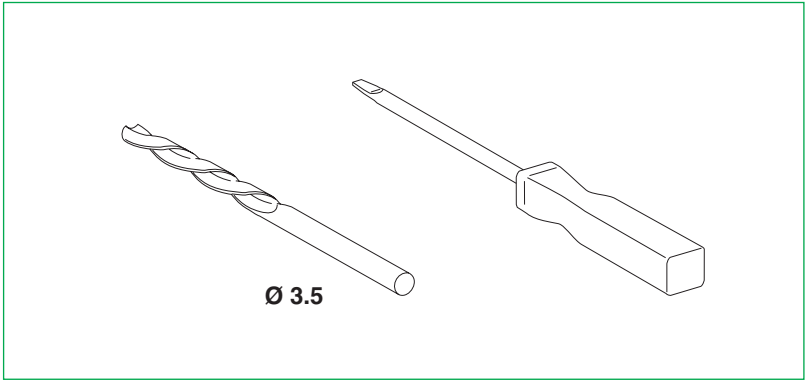

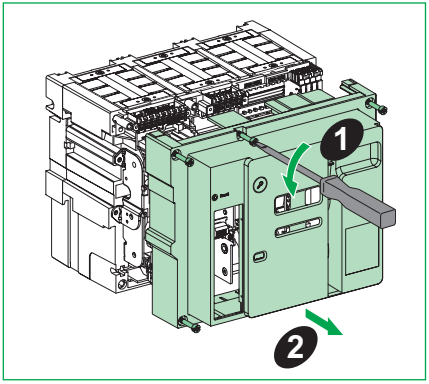
1
2

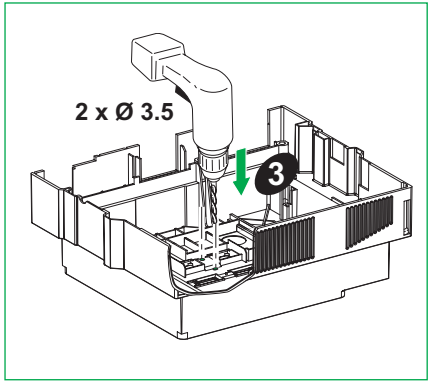
2 x Ø 3.5
3

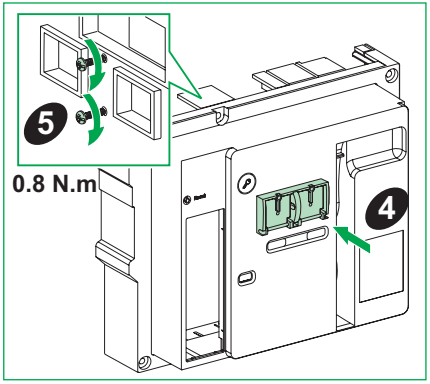
5
0.8 N.m
4

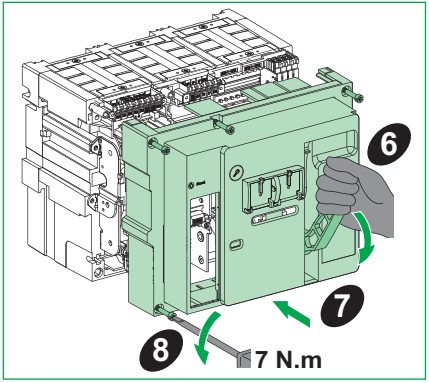
6
7
8
7 N.m

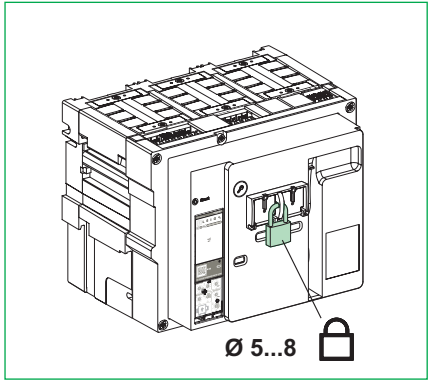
Ø 5...8

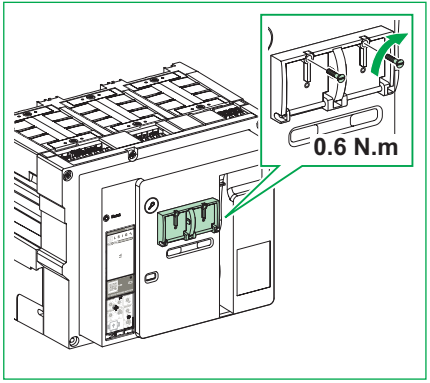
0.6 N.m

Notes / 记录 / Remarque / Nota / Notas

Schneider Electric Industries SAS
35 rue Joseph Monier
92500 Rueil-Malmaison
France
www.se.com



S1B90407-02-D00

© 2025 Schneider Electric. All rights reserved.

12/2024

EasyPact MVS

(EN) Instruction sheet
(ZH) 说明页
(FR) Notice de montage
(ES) Hoja de instrucciones
(PT) Folha de instruções

"OFF" Position Lock
在 OFF 位置锁定
Verrou de position "OFF"
Bloqueo en posición "OFF"
Bloqueio da posição "OFF"

MVS1

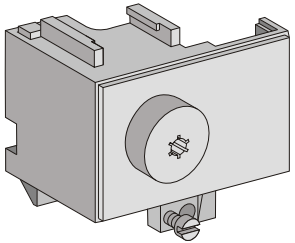

MVS2

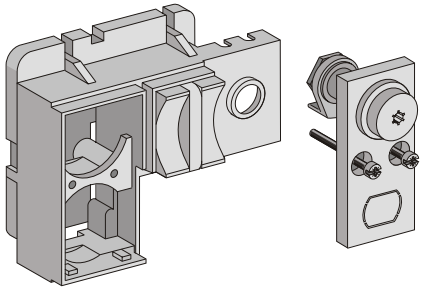

Schneider Electric

Safety Instructions / 安全说明 / Consignes de sécurité / Información de seguridad / Instruções de segurança

PLEASE NOTE	请注意	REMARQUE IMPORTANTE	TENGA EN CUENTA	NOTA
● Electrical equipment should be installed, operated, serviced, and maintained only by qualified personnel. ● No responsibility is assumed by Schneider Electric for any consequences arising out of the use of this material. ● All pertinent state, regional, and local safety regulations must be observed when installing and using this product	● 电气设备的安装、操作、维修和维护工作仅限于合格人员执行。 ● Schneider Electric 不承担由于使用本资料所引起的 任何后果。 ● 在安装和使用本产品时，必须遵守国家、地区和当地的所有相关的安全法规。	● L'installation, l'utilisation, la réparation et la maintenance des équipements électriques doivent être assurées par du personnel qualifié uniquement. ● Schneider Electric décline toute responsabilité quant aux conséquences de l'utilisation de ce matériel. ● Toutes les réglementations locales,régionales et nationales pertinentes doivent être respectées lors de l'installation et de l'utilisation de ce produit.	● La instalación, manejo, puesta en servicio y mantenimiento de equipos eléctricos deberán ser realizados sólo por personal cualificado. ● Schneider Electric no se hace responsable de ninguna de las consecuencias del uso de este material. ● Al instalar y utilizar este producto es necesario tener en cuenta todas las regulaciones sobre seguridad correspondientes, ya sean regionales, locales o estatales.	● A instalação, utilização e manutenção do equipamento eléctrico devem ser efectuadas exclusivamente por pessoal qualificado. ● A Schneider Electric não assume qualquer responsabilidade pelas consequências resultantes da utilização deste material. ● Todas as regulamentações de segurança pertinentes, sejam estatais, regionais ou locais, devem ser cumpridasna instalação e utilização deste produto.

⚠ ⚠ DANGER / 危险 / DANGER / PELIGRO / PERIGO

HAZARD OF ELECTRIC SHOCK, EXPLOSION OR ARC FLASH

- Apply appropriate personal protective equipment (PPE) and follow safe electrical work practices. See NFPA 70E, CSA Z462, NOM-029-STPS or local equivalent.
- This equipment must only be installed and serviced by qualified electrical personnel.
- Turn off all power supplying this equipment before working on or inside equipment.
- Always use a properly rated voltage sensing device to confirm power is off.
- Put back all devices, doors, and covers before turning on power to this equipment.
- Beware of potential hazards, and carefully inspect the work area for tools and objects that may have been left inside the equipment.

Failure to follow these instructions will result in death or serious injury.

电击、爆炸或弧闪的危险

- 采用适当的个人防护设备 (PPE) 并遵循电气作业安全守则。请参阅 NFPA 70E, CSA Z462, NOM-029-STPS 或当地对应的标准。
- 只有具备相应资质的电气人员才能安装和维修该设备。
- 在该设备表面或内部工作之前，请关闭设备的全部电源。
- 确保使用合适的额定电压传感器确认电源已关闭。
- 所有设备回到原位，关上柜门，然后合闸恢复供电
- 注意潜在危险，仔细检查作业区，以免将工具和物件遗忘在设备内部。

未按说明操作将导致人身伤亡等严重后果。

RISQUE D'ÉLECTROCUTION, D'EXPLOSION OU ÉCLAIR D'ARC ÉLECTRIQUE

- Portez un équipement de protection individuel (EPI) adapté et respectez les consignes de sécurité électrique courantes. Reportez-vous aux normes NFPA 70E, CSA Z462, NOM-029-STPS ou aux codes locaux en vigueur.
- Seul un personnel qualifié doit effectuer l'installation et l'entretien de cet équipement. ce matériel.
- Débranchez toutes les sources d'alimentation de cet équipement avant d'effectuer toute opération interne ou externe sur celui-ci.
- Utilisez toujours un dispositif de détection de tension ayant une valeur nominale appropriée pour vous assurer que l'alimentation est coupée.
- Réinstallez tous les dispositifs, les portes et les couvercles avant de mettre l'équipement sous tension.
- Faites attention aux dangers potentiels et inspectez attentivement la zone de travail pour vous assurer qu'aucun outil ou objet n'est resté à l'intérieur de l'équipement.

Le fait de ne pas suivre ces instructions entrainera des blessures graves, voire mortelles.

PELIGRO DE DESCARGA ELÉCTRICA, EXPLOSIÓN O DESTELLO POR ARQUEO

- Utilice equipo de protección personal (EPP) apropiado y siga las prácticas de seguridad eléctricos establecidas. Consulte las normas NFPA 70E, CSA Z462, NOM-029-STPS u otros códigos locales correspondientes.
- Solamente el personal eléctrico calificado deberá instalar y prestar servicio de mantenimiento a este equipo.
- Desconecte todas las fuentes de alimentacion del equipo antes de realizar cualquier trabajo en él.
- Siempre utilice un dispositivo detector de tensión nominal adecuado para confirmar la desenergización del equipo.
- Vuelva a colocar todos los dispositivos, las puertas y las cubiertas antes de energizar este equipo.
- Tenga cuidado con los riesgos potenciales, e inspeccione cuidadosamente la zona de trabajo para comprobar si han quedado herramientas y objetos dentro del equipo.

El incumplimiento de estas instrucciones tendrá como resultado la muerte o lesiones graves.

RISCO DE ELECTROCUSSÃO, DE EXPLOSÃO, OU DE ARCO ELÉCTRICO

- Utilize equipamento de protecção pessoal (PPE) e siga os métodos de segurança eléctrica. Consulte NFPA 70E, CSA Z462, NOM-029-STPS ou o equivalente local.
- A instalação e manutenção deste equipamento só devem ser efectuadas por electricistas qualificados.
- Desligue todas as fontes de alimentação deste equipamento antes de trabalhar no equipamento ou no seu interior.
- Utilize sempre um dispositivo de detecção da tensão nominal adequada para confirmar se a alimentação está desligada.
- Instale de novo todos os dispositivos, portas e tampas antes de ligar a alimentação deste equipamento.
- Esteja atento a potenciais perigos e inspecione cuidadosamente a área de trabalho para se assegurar que não foram deixadas ferramentas e objectos no interior do equipamento.

O não cumprimento destas instruções resultará em morte e lesões graves.

MVS1: Precautions Before Carrying Out Any Work / 操作须知 / Précautions préalables à toute intervention / Precauzioni da adottare prima di iniziare qualsiasi intervento / Precauções prévias à realização do trabalho

Fixed and drawout devices / 固定式和抽出式设备 / Appareils fixes et débrochables / Dispositivos fijos y seccionables / Dispositivos extraíveis e fixos

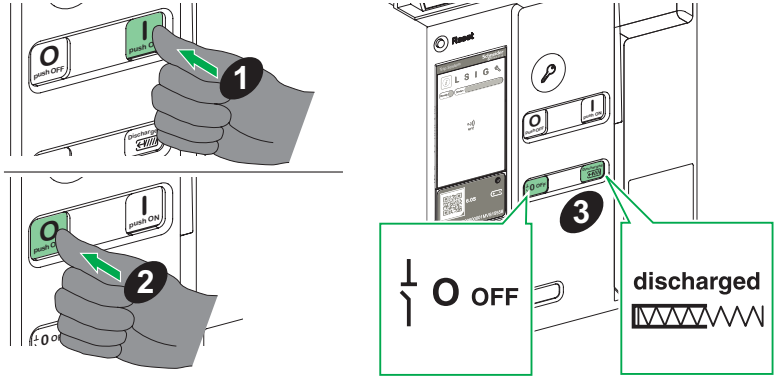

Drawout devices / 抽出式设备 / Appareils débrochables / Dispositivos seccionables / Dispositivos extraíveis

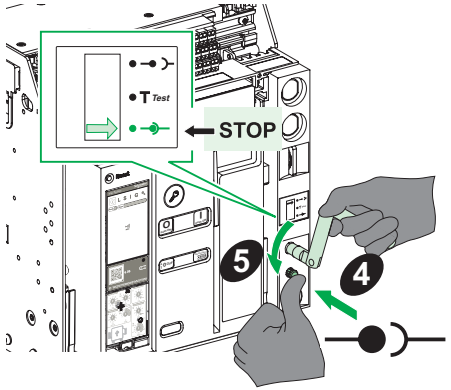

MVS1: Necessary Tools / 必备工具 / Outillage nécessaire / Herramientas necesarias / Ferramentas necessárias

Screwdriver (Pozidrive n° 2, 3 or slotted),
Screwdriver (Torx n° 10)
combination wrench
tightening tool Castell 47540
Profalux 47532
Castell 47540

螺丝刀 (Pozidrive n° 2、3 螺丝刀或一字螺丝刀),
螺丝刀 (Torx n° 10)
多用扳手,
紧固工具 Castell 47540
Profalux 47532
Castell 47540

Tournevis (Pozidrive n° 2, 3 ou plat),
Tournevis (Torx n° 10)
clé combinée
outil de serrage Castell 47540
Profalux 47532
Castell 47540

Desarmador (Pozidrive n.º 2, 3 o ranurado),
Desarmador (Torx n.º 10)
llave combinada
herramienta de apriete Castell 47540
Profalux 47532
Castell 47540

Chave de fendas (Pozidrive n.º 2, 3 ou ranhurada),
Chave de fendas (Torx n.º 10)
chave combinada
ferramenta de aperto Castell 47540
Profalux 47532
Castell 47540

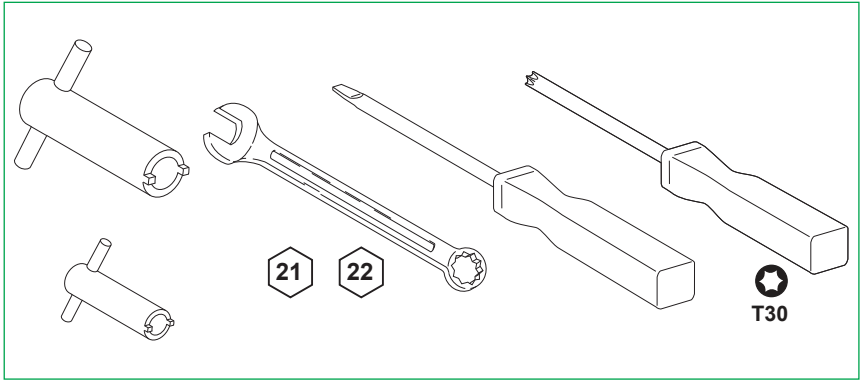

77

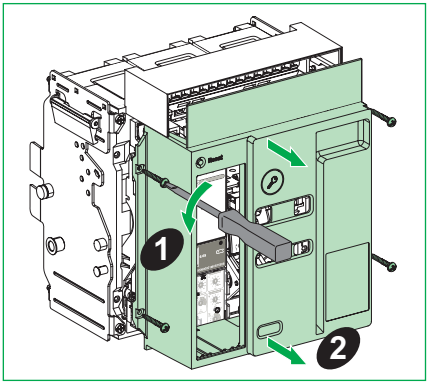
1
2

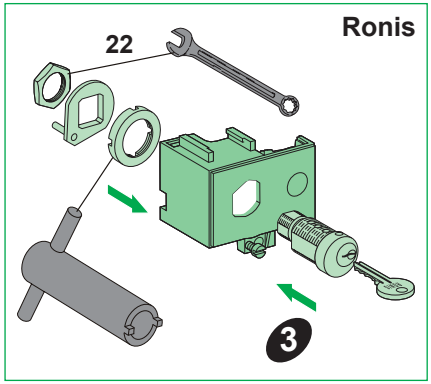
Ronis
22
3

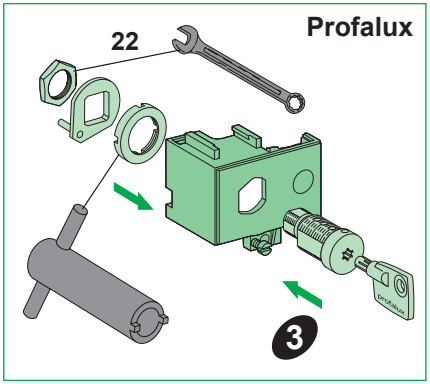
Profalux
22
3

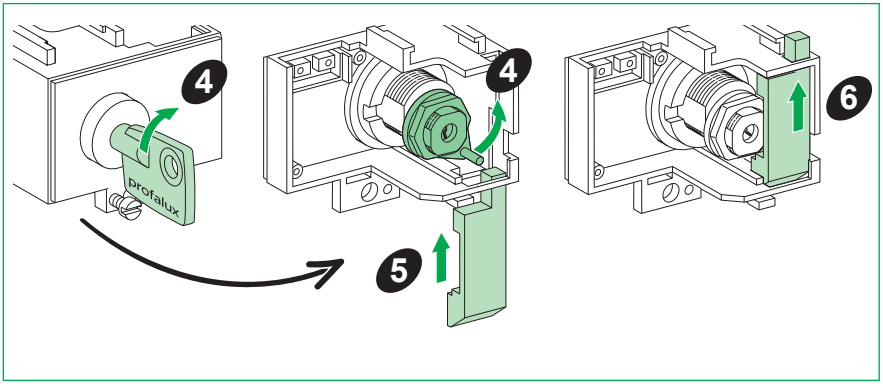
4
profalux
4
5
6

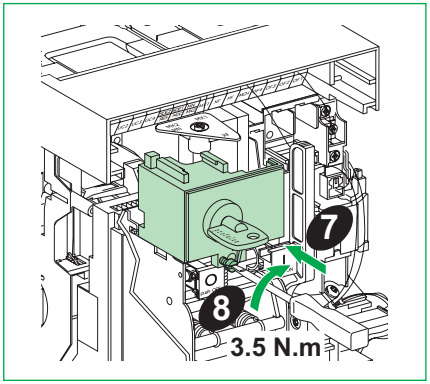
7
8
3.5 N.m

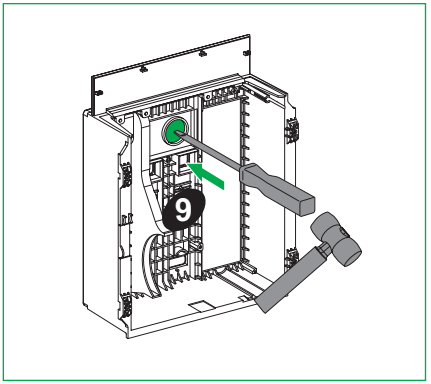
9

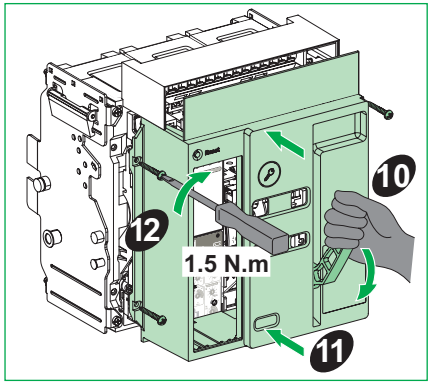
10
12
1.5 N.m
11

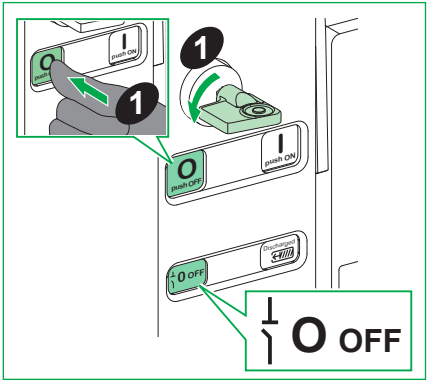
1
1
O OFF

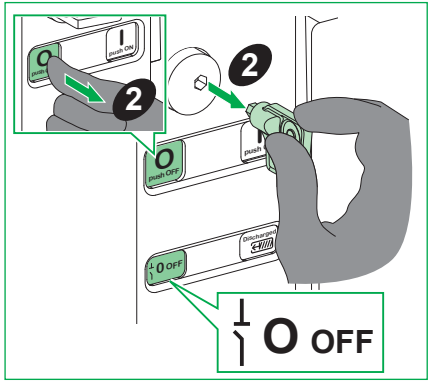
2
2
O OFF

MVS2: Precautions Before Carrying Out Any Work / 操作须知 / Précautions préalables à toute intervention / Precauzioni da adottare prima di iniziare qualsiasi intervento / Precauções prévias à realização do trabalho

Fixed and drawout devices / 固定式和抽出式设备 / Appareils fixes et débrochables / Dispositivos fijos y seccionables / Dispositivos extraíveis e fixos

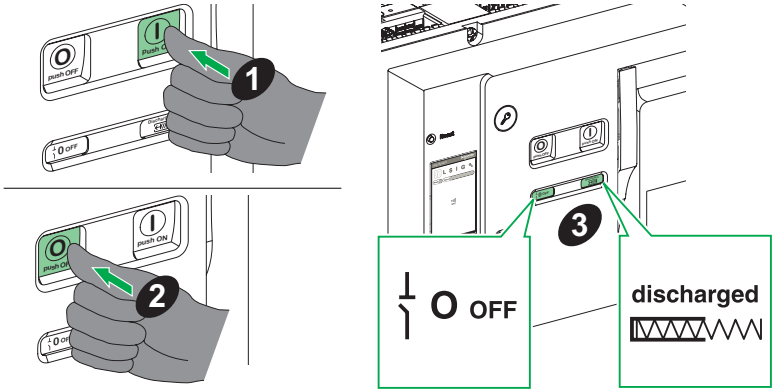

Drawout devices / 抽出式设备 / Appareils débrochables / Dispositivos seccionables / Dispositivos extraíveis

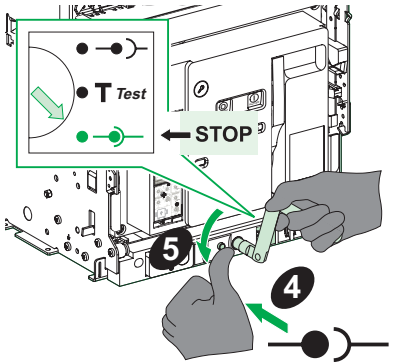

MVS1: Necessary Tools / 必备工具 / Outillage nécessaire / Herramientas necesarias / Ferramentas necessárias

Screwdriver (Pozidrive n° 2, 3 or slotted), combination wrench, tightening tool Castell 47540.

螺丝刀 (Pozidrive n° 2、3 螺丝刀或一字螺丝刀)，多用扳手，紧固工具 Castell 47540。

Tournevis (Pozidrive n° 2, 3 ou plat), clé combinée, outil de serrage Castell 47540.

Desarmador (Pozidrive n.º 2, 3 o ranurado), llave combinada, herramienta de apriete Castell 47540.

Chave de fendas (Pozidrive n° 2, 3 ou ranhurada), chave combinada, ferramenta de aperto Castell 47540.

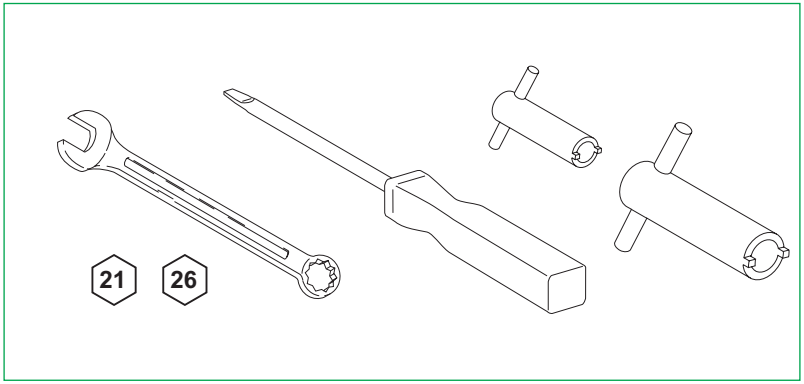

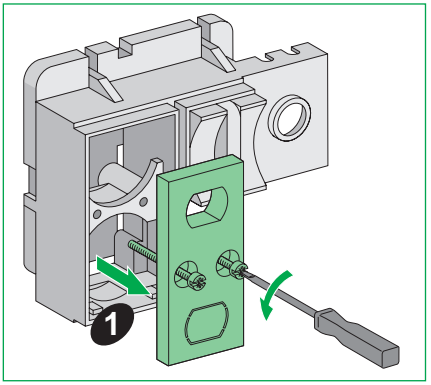
1

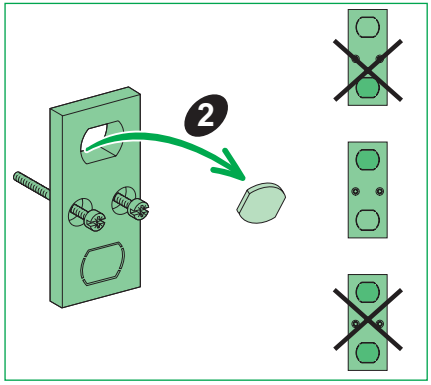
2

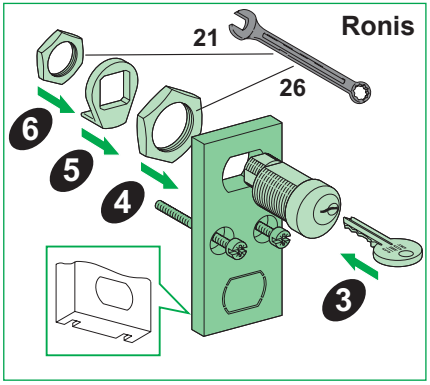
Ronis
21
26
6
5
4
3

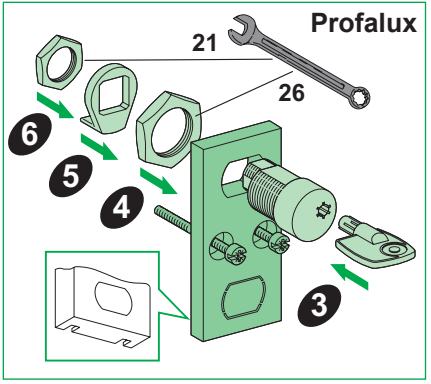
Profalux
21
26
6
5
4
3

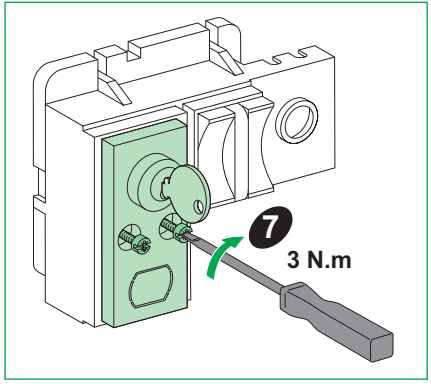
7
3 N.m

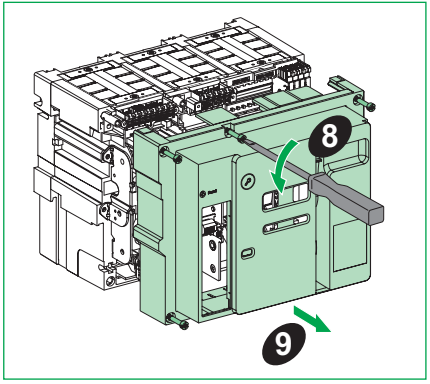
8
9

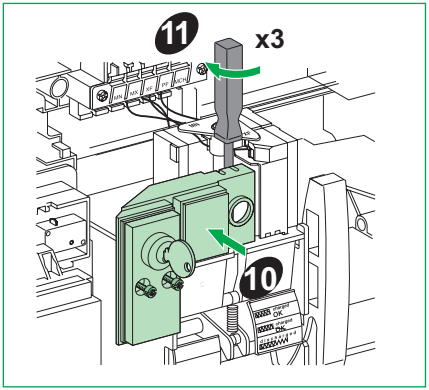
11
x3
10

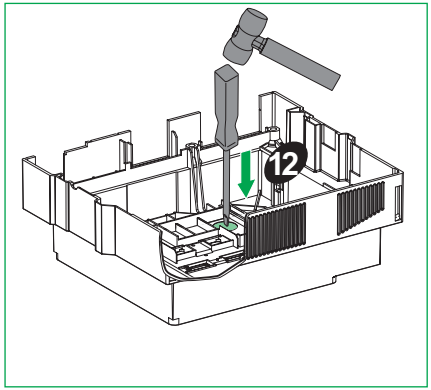
12

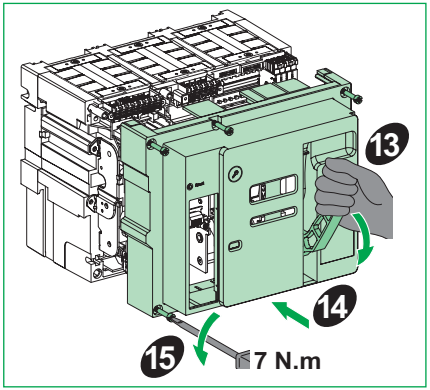
13
14
15
7 N.m

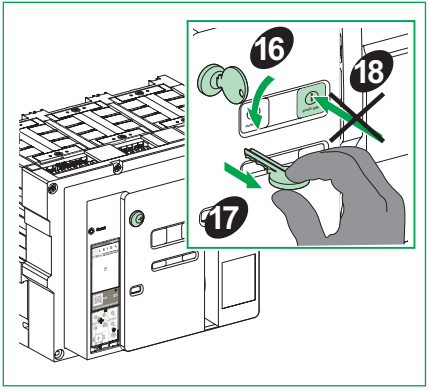
16
18
17

Notes / 记录 / Remarque / Nota / Notas

Schneider Electric Industries SAS
35 rue Joseph Monier
92500 Rueil-Malmaison
France
www.se.com



S1B70238-02-D00

© 2025 Schneider Electric. All rights reserved.

12/2024

(EN) Instruction sheet
(ZH) 说明页
(FR) Notice de montage
(ES) Hoja de instrucciones
(PT) Folha de instruções

EasyPact MVS

Fixing Brackets
固定支架
Supports de fixation
Soportes de fijación
Suportes de fixação

MVS1

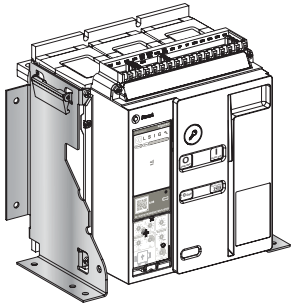

MVS2

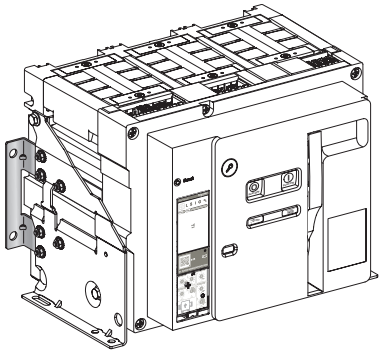

Schneider Electric

S1B90410-02-D00

Safety Instructions / 安全说明 / Consignes de sécurité / Información de seguridad / Instruções de segurança

PLEASE NOTE	请注意	REMARQUE IMPORTANTE	TENGA EN CUENTA	NOTA
● Electrical equipment should be installed, operated, serviced, and maintained only by qualified personnel. ● No responsibility is assumed by Schneider Electric for any consequences arising out of the use of this material. ● All pertinent state, regional, and local safety regulations must be observed when installing and using this product	● 电气设备的安装、操作、维修和维护工作仅限于合格人员执行。 ● Schneider Electric 不承担由于使用本资料所引起的 任何后果。 ● 在安装和使用本产品时，必须遵守国家、地区和当地的所有相关的安全法规。	● L'installation, l'utilisation, la réparation et la maintenance des équipements électriques doivent être assurées par du personnel qualifié uniquement. ● Schneider Electric décline toute responsabilité quant aux conséquences de l'utilisation de ce matériel. ● Toutes les réglementations locales,régionales et nationales pertinentes doivent être respectées lors de l'installation et de l'utilisation de ce produit.	● La instalación, manejo, puesta en servicio y mantenimiento de equipos eléctricos deberán ser realizados sólo por personal cualificado. ● Schneider Electric no se hace responsable de ninguna de las consecuencias del uso de este material. ● Al instalar y utilizar este producto es necesario tener en cuenta todas las regulaciones sobre seguridad correspondientes, ya sean regionales, locales o estatales.	● A instalação, utilização e manutenção do equipamento eléctrico devem ser efectuadas exclusivamente por pessoal qualificado. ● A Schneider Electric não assume qualquer responsabilidade pelas consequências resultantes da utilização deste material. ● Todas as regulamentações de segurança pertinentes, sejam estatais, regionais ou locais, devem ser cumpridasna instalação e utilização deste produto.

⚠ ⚠ DANGER / 危险 / DANGER / PELIGRO / PERIGO

HAZARD OF ELECTRIC SHOCK, EXPLOSION OR ARC FLASH

- Apply appropriate personal protective equipment (PPE) and follow safe electrical work practices. See NFPA 70E, CSA Z462, NOM-029-STPS or local equivalent.
- This equipment must only be installed and serviced by qualified electrical personnel.
- Turn off all power supplying this equipment before working on or inside equipment.
- Always use a properly rated voltage sensing device to confirm power is off.
- Put back all devices, doors, and covers before turning on power to this equipment.
- Beware of potential hazards, and carefully inspect the work area for tools and objects that may have been left inside the equipment.

Failure to follow these instructions will result in death or serious injury.

电击、爆炸或弧闪的危险

- 采用适当的个人防护设备 (PPE) 并遵循电气作业安全守则。请参阅 NFPA 70E, CSA Z462, NOM-029-STPS 或当地对应的标准。
- 只有具备相应资质的电气人员才能安装和维修该设备。
- 在该设备表面或内部工作之前，请关闭设备的全部电源。
- 确保使用合适的额定电压传感器确认电源已关闭。
- 所有设备回到原位，关上柜门，然后合闸恢复供电
- 注意潜在危险，仔细检查作业区，以免将工具和物件遗忘在设备内部。

未按说明操作将导致人身伤亡等严重后果。

RISQUE D'ÉLECTROCUTION, D'EXPLOSION OU ÉCLAIR D'ARC ÉLECTRIQUE

- Portez un équipement de protection individuel (EPI) adapté et respectez les consignes de sécurité électrique courantes. Reportez-vous aux normes NFPA 70E, CSA Z462, NOM-029-STPS ou aux codes locaux en vigueur.
- Seul un personnel qualifié doit effectuer l'installation et l'entretien de cet équipement. ce matériel.
- Débranchez toutes les sources d'alimentation de cet équipement avant d'effectuer toute opération interne ou externe sur celui-ci.
- Utilisez toujours un dispositif de détection de tension ayant une valeur nominale appropriée pour vous assurer que l'alimentation est coupée.
- Réinstallez tous les dispositifs, les portes et les couvercles avant de mettre l'équipement sous tension.
- Faites attention aux dangers potentiels et inspectez attentivement la zone de travail pour vous assurer qu'aucun outil ou objet n'est resté à l'intérieur de l'équipement.

Le fait de ne pas suivre ces instructions entrainera des blessures graves, voire mortelles.

PELIGRO DE DESCARGA ELÉCTRICA, EXPLOSIÓN O DESTELLO POR ARQUEO

- Utilice equipo de protección personal (EPP) apropiado y siga las prácticas de seguridad eléctricos establecidas. Consulte las normas NFPA 70E, CSA Z462, NOM-029-STPS u otros códigos locales correspondientes.
- Solamente el personal eléctrico calificado deberá instalar y prestar servicio de mantenimiento a este equipo.
- Desconecte todas las fuentes de alimentacion del equipo antes de realizar cualquier trabajo en él.
- Siempre utilice un dispositivo detector de tensión nominal adecuado para confirmar la desenergización del equipo.
- Vuelva a colocar todos los dispositivos, las puertas y las cubiertas antes de energizar este equipo.
- Tenga cuidado con los riesgos potenciales, e inspeccione cuidadosamente la zona de trabajo para comprobar si han quedado herramientas y objetos dentro del equipo.

El incumplimiento de estas instrucciones tendrá como resultado la muerte o lesiones graves.

RISCO DE ELECTROCUSSÃO, DE EXPLOSÃO, OU DE ARCO ELÉCTRICO

- Utilize equipamento de protecção pessoal (PPE) e siga os métodos de segurança eléctrica. Consulte NFPA 70E, CSA Z462, NOM-029-STPS ou o equivalente local.
- A instalação e manutenção deste equipamento só devem ser efectuadas por electricistas qualificados.
- Desligue todas as fontes de alimentação deste equipamento antes de trabalhar no equipamento ou no seu interior.
- Utilize sempre um dispositivo de detecção da tensão nominal adequada para confirmar se a alimentação está desligada.
- Instale de novo todos os dispositivos, portas e tampas antes de ligar a alimentação deste equipamento.
- Esteja atento a potenciais perigos e inspecione cuidadosamente a área de trabalho para se assegurar que não foram deixadas ferramentas e objectos no interior do equipamento.

O não cumprimento destas instruções resultará em morte e lesões graves.

MVS1: Precautions Before Carrying Out Any Work / 操作须知 / Précautions préalables à toute intervention / Precauzioni da adottare prima di iniziare qualsiasi intervento / Precauções prévias à realização do trabalho

Fixed and drawout devices / 固定式和抽出式设备 / Appareils fixes et débrochables / Dispositivos fijos y seccionables / Dispositivos extraíveis e fixos

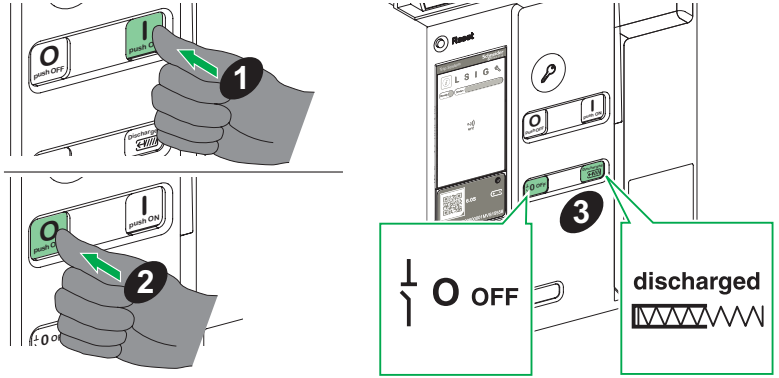

Drawout devices / 抽出式设备 / Appareils débrochables / Dispositivos seccionables / Dispositivos extraíveis

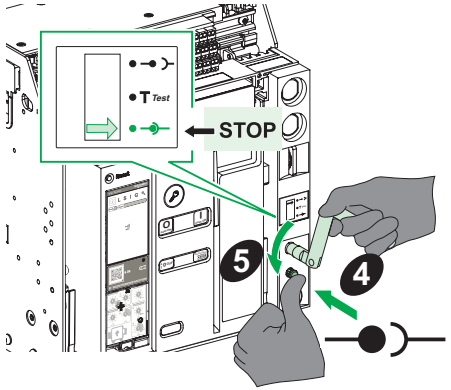

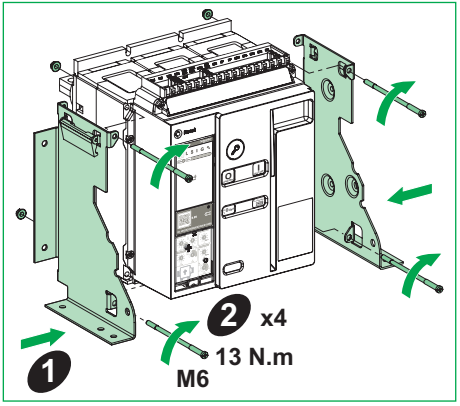
1
2
x4
13 N.m
M6

Fixed and drawout devices / 固定式和抽出式设备 / Appareils fixes et débrochables / Dispositivos fijos y seccionables / Dispositivos extraíveis e fixos

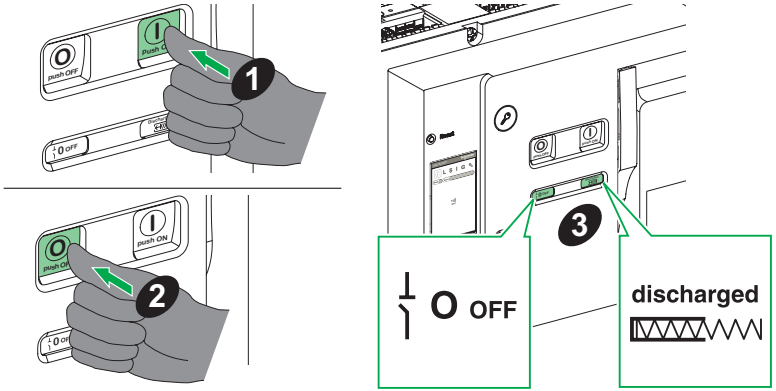

Drawout devices / 抽出式设备 / Appareils débrochables / Dispositivos seccionables / Dispositivos extraíveis

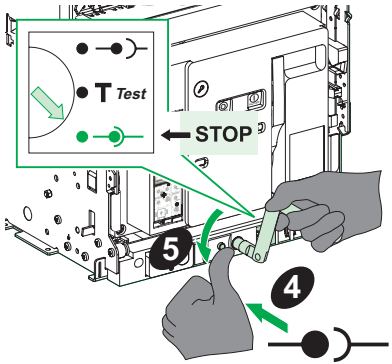

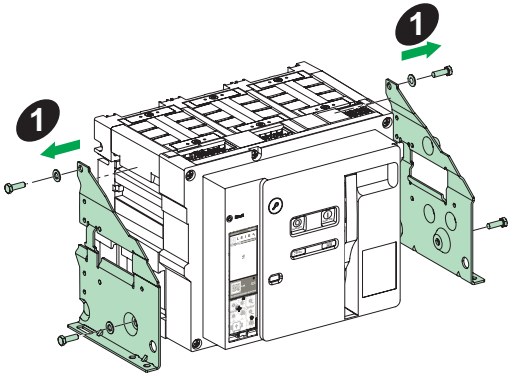
1
1

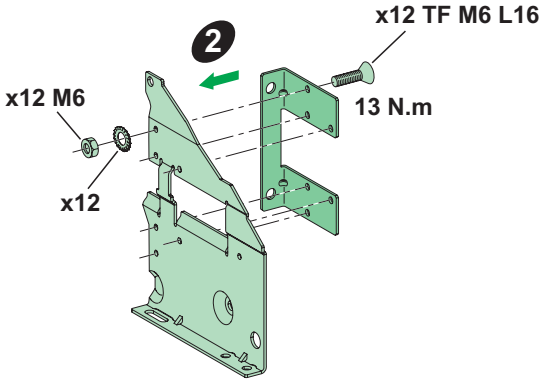
x12 TF M6 L16
2
x12 M6
13 N.m
x12

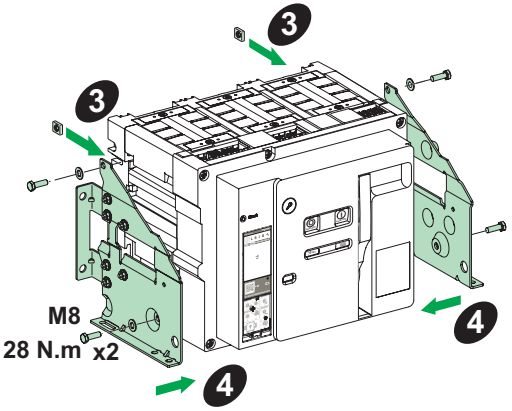
3
3
M8
28 N.m x2
4
4

Notes / 记录 / Remarque / Nota / Notas

Schneider Electric Industries SAS
35 rue Joseph Monier
92500 Rueil-Malmaison
France
www.se.com



S1B90410-02-D00

© 2025 Schneider Electric. All rights reserved.

12/2024

EasyPact MVS

(EN) Instruction sheet
(ZH) 说明页
(FR) Notice de montage
(ES) Hoja de instrucciones
(PT) Folha de instruções

Charging Handle
储能手柄
Poignée d'armement
Mango de carga
Manípulo de carregamento

MVS1

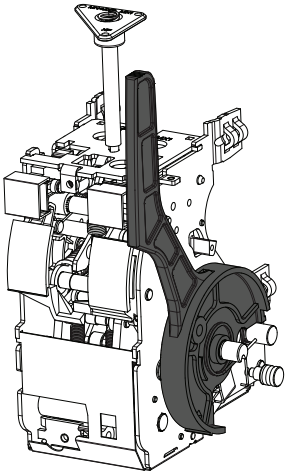

MVS2

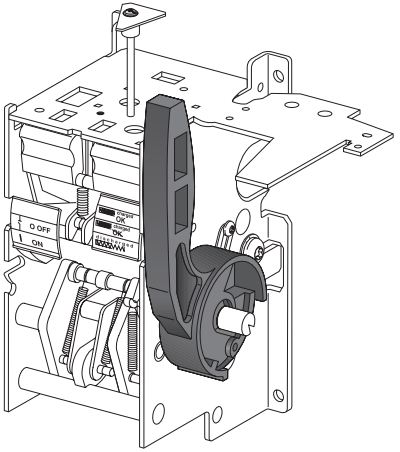

Schneider Electric

Safety Instructions / 安全说明 / Consignes de sécurité / Información de seguridad / Instruções de segurança

PLEASE NOTE	请注意	REMARQUE IMPORTANTE	TENGA EN CUENTA	NOTA
● Electrical equipment should be installed, operated, serviced, and maintained only by qualified personnel. ● No responsibility is assumed by Schneider Electric for any consequences arising out of the use of this material. ● All pertinent state, regional, and local safety regulations must be observed when installing and using this product	● 电气设备的安装、操作、维修和维护工作仅限于合格人员执行。 ● Schneider Electric 不承担由于使用本资料所引起的 任何后果。 ● 在安装和使用本产品时，必须遵守国家、地区和当地的所有相关的安全法规。	● L'installation, l'utilisation, la réparation et la maintenance des équipements électriques doivent être assurées par du personnel qualifié uniquement. ● Schneider Electric décline toute responsabilité quant aux conséquences de l'utilisation de ce matériel. ● Toutes les réglementations locales,régionales et nationales pertinentes doivent être respectées lors de l'installation et de l'utilisation de ce produit.	● La instalación, manejo, puesta en servicio y mantenimiento de equipos eléctricos deberán ser realizados sólo por personal cualificado. ● Schneider Electric no se hace responsable de ninguna de las consecuencias del uso de este material. ● Al instalar y utilizar este producto es necesario tener en cuenta todas las regulaciones sobre seguridad correspondientes, ya sean regionales, locales o estatales.	● A instalação, utilização e manutenção do equipamento eléctrico devem ser efectuadas exclusivamente por pessoal qualificado. ● A Schneider Electric não assume qualquer responsabilidade pelas consequências resultantes da utilização deste material. ● Todas as regulamentações de segurança pertinentes, sejam estatais, regionais ou locais, devem ser cumpridasna instalação e utilização deste produto.

⚠ ⚠ DANGER / 危险 / DANGER / PELIGRO / PERIGO

HAZARD OF ELECTRIC SHOCK, EXPLOSION OR ARC FLASH

- Apply appropriate personal protective equipment (PPE) and follow safe electrical work practices. See NFPA 70E, CSA Z462, NOM-029-STPS or local equivalent.
- This equipment must only be installed and serviced by qualified electrical personnel.
- Turn off all power supplying this equipment before working on or inside equipment.
- Always use a properly rated voltage sensing device to confirm power is off.
- Put back all devices, doors, and covers before turning on power to this equipment.
- Beware of potential hazards, and carefully inspect the work area for tools and objects that may have been left inside the equipment.

Failure to follow these instructions will result in death or serious injury.

电击、爆炸或弧闪的危险

- 采用适当的个人防护设备 (PPE) 并遵循电气作业安全守则。请参阅 NFPA 70E, CSA Z462, NOM-029-STPS 或当地对应的标准。
- 只有具备相应资质的电气人员才能安装和维修该设备。
- 在该设备表面或内部工作之前，请关闭设备的全部电源。
- 确保使用合适的额定电压传感器确认电源已关闭。
- 所有设备回到原位，关上柜门，然后合闸恢复供电
- 注意潜在危险，仔细检查作业区，以免将工具和物件遗忘在设备内部。

未按说明操作将导致人身伤亡等严重后果。

RISQUE D'ÉLECTROCUTION, D'EXPLOSION OU ÉCLAIR D'ARC ÉLECTRIQUE

- Portez un équipement de protection individuel (EPI) adapté et respectez les consignes de sécurité électrique courantes. Reportez-vous aux normes NFPA 70E, CSA Z462, NOM-029-STPS ou aux codes locaux en vigueur.
- Seul un personnel qualifié doit effectuer l'installation et l'entretien de cet équipement. ce matériel.
- Débranchez toutes les sources d'alimentation de cet équipement avant d'effectuer toute opération interne ou externe sur celui-ci.
- Utilisez toujours un dispositif de détection de tension ayant une valeur nominale appropriée pour vous assurer que l'alimentation est coupée.
- Réinstallez tous les dispositifs, les portes et les couvercles avant de mettre l'équipement sous tension.
- Faites attention aux dangers potentiels et inspectez attentivement la zone de travail pour vous assurer qu'aucun outil ou objet n'est resté à l'intérieur de l'équipement.

Le fait de ne pas suivre ces instructions entrainera des blessures graves, voire mortelles.

PELIGRO DE DESCARGA ELÉCTRICA, EXPLOSIÓN O DESTELLO POR ARQUEO

- Utilice equipo de protección personal (EPP) apropiado y siga las prácticas de seguridad eléctricos establecidas. Consulte las normas NFPA 70E, CSA Z462, NOM-029-STPS u otros códigos locales correspondientes.
- Solamente el personal eléctrico calificado deberá instalar y prestar servicio de mantenimiento a este equipo.
- Desconecte todas las fuentes de alimentacion del equipo antes de realizar cualquier trabajo en él.
- Siempre utilice un dispositivo detector de tensión nominal adecuado para confirmar la desenergización del equipo.
- Vuelva a colocar todos los dispositivos, las puertas y las cubiertas antes de energizar este equipo.
- Tenga cuidado con los riesgos potenciales, e inspeccione cuidadosamente la zona de trabajo para comprobar si han quedado herramientas y objetos dentro del equipo.

El incumplimiento de estas instrucciones tendrá como resultado la muerte o lesiones graves.

RISCO DE ELECTROCUSSÃO, DE EXPLOSÃO, OU DE ARCO ELÉCTRICO

- Utilize equipamento de protecção pessoal (PPE) e siga os métodos de segurança eléctrica. Consulte NFPA 70E, CSA Z462, NOM-029-STPS ou o equivalente local.
- A instalação e manutenção deste equipamento só devem ser efectuadas por electricistas qualificados.
- Desligue todas as fontes de alimentação deste equipamento antes de trabalhar no equipamento ou no seu interior.
- Utilize sempre um dispositivo de detecção da tensão nominal adequada para confirmar se a alimentação está desligada.
- Instale de novo todos os dispositivos, portas e tampas antes de ligar a alimentação deste equipamento.
- Esteja atento a potenciais perigos e inspecione cuidadosamente a área de trabalho para se assegurar que não foram deixadas ferramentas e objectos no interior do equipamento.

O não cumprimento destas instruções resultará em morte e lesões graves.

MVS1: Precautions Before Carrying Out Any Work / 操作须知 / Précautions préalables à toute intervention / Precauzioni da adottare prima di iniziare qualsiasi intervento / Precauções prévias à realização do trabalho

Fixed and drawout devices / 固定式和抽出式设备 / Appareils fixes et débrochables / Dispositivos fijos y seccionables / Dispositivos extraíveis e fixos

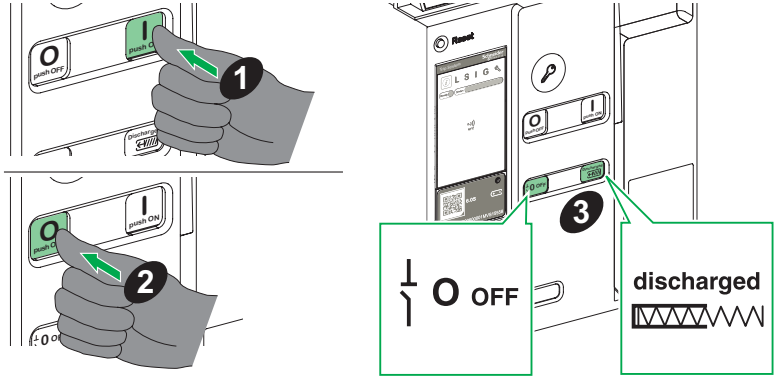

Drawout devices / 抽出式设备 / Appareils débrochables / Dispositivos seccionables / Dispositivos extraíveis

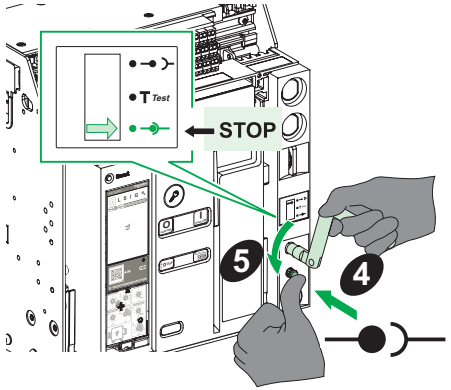

MVS1: Necessary Tools / 必备工具 / Outillage nécessaire / Herramientas necesarias / Ferramentas necessárias

Plier, screwdriver (Pozidrive n° 2, 3 or slotted).

钳子、螺丝刀 (Pozidrive n° 2、3 螺丝刀或一字螺丝刀、)。

Pince, tournevis (Pozidrive n° 2, 3 ou plat).

Alicates, desarmador (Pozidrive n.º 2, 3 o ranurado).

Alicate, chave de fendas (Pozidrive n.º 2, 3 ou ranhurada).

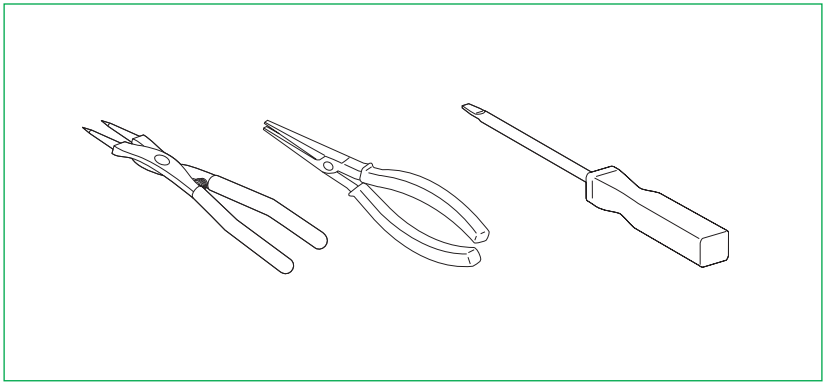

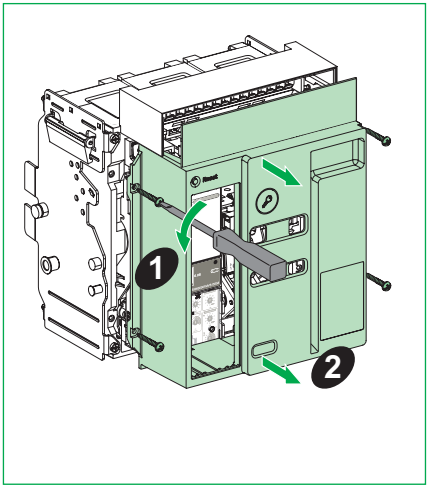

Drawout circuit breaker / 抽出式断路器 / Disjoncteur débrochable / Interruptor automático extraíble / Disjuntor de descarga

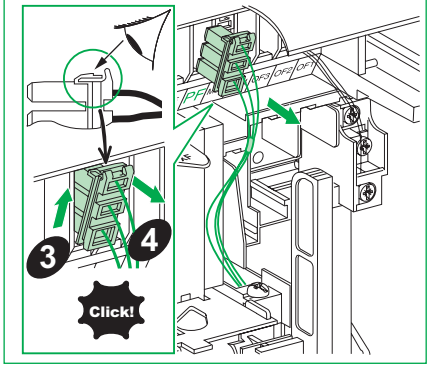

Fixed circuit breaker / 固定式断路器 / Disjoncteur fixe / Interruptor automático fijo / Disjuntor fixo

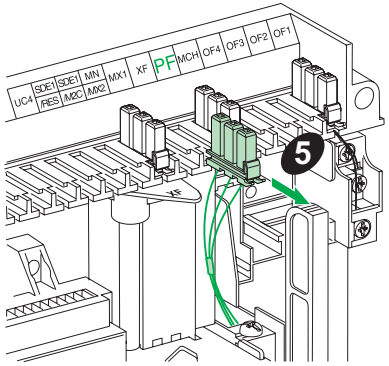

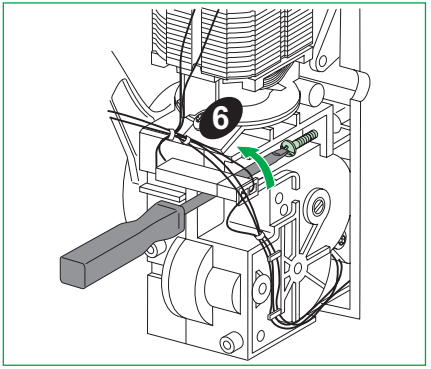

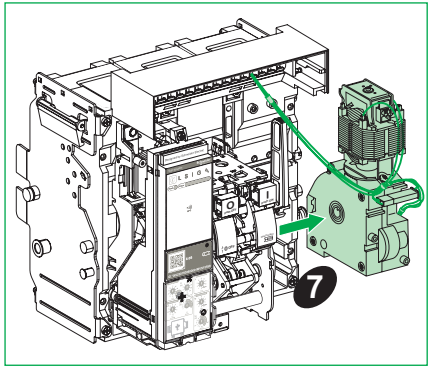

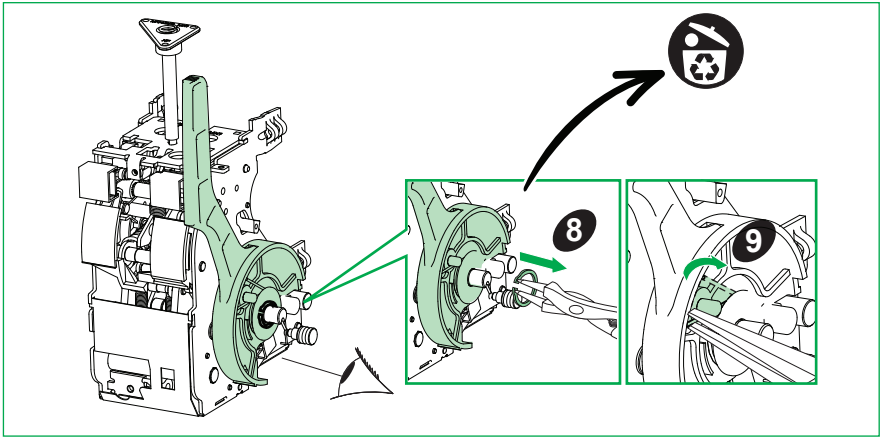
8
9

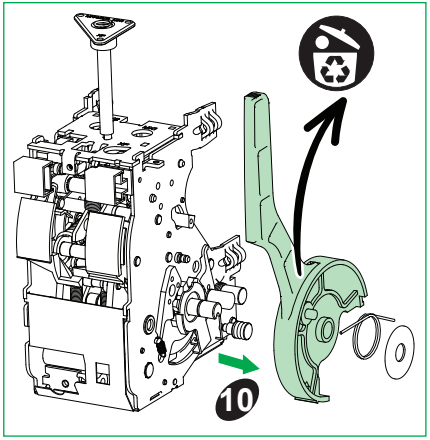
10

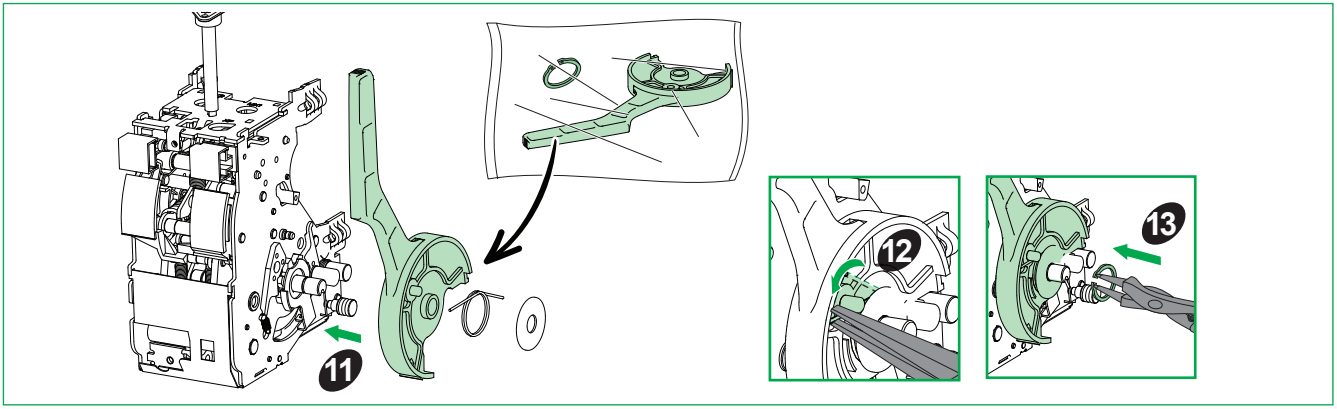
11
12
13

Drawout circuit breaker / 抽出式断路器 / Disjoncteur débrochable / Interruptor automático extraíble / Disjuntor de descarga

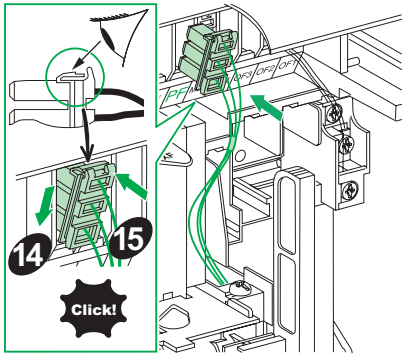

Fixed circuit breaker / 固定式断路器 / Disjoncteur fixe / Interruptor automático fijo / Disjuntor fixo

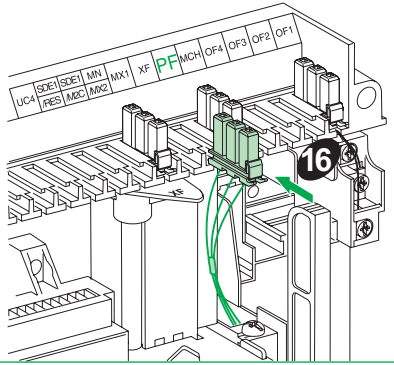

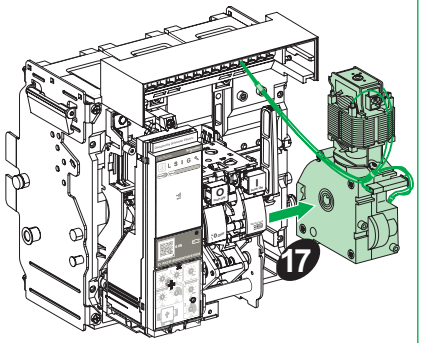

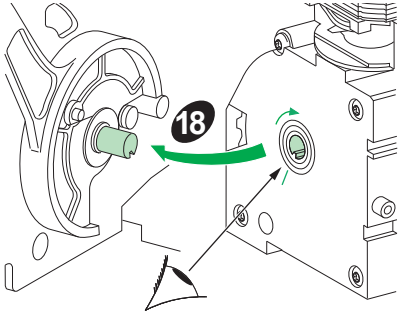

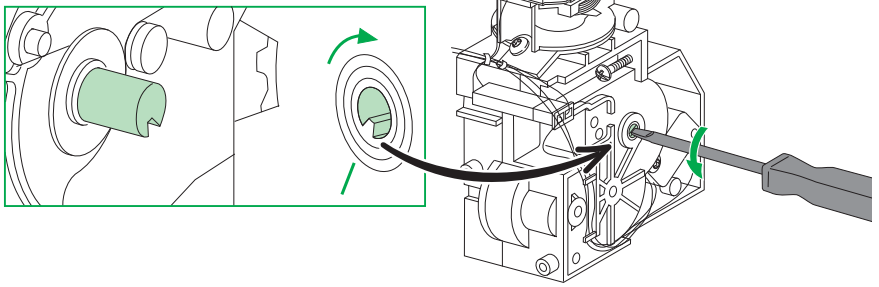

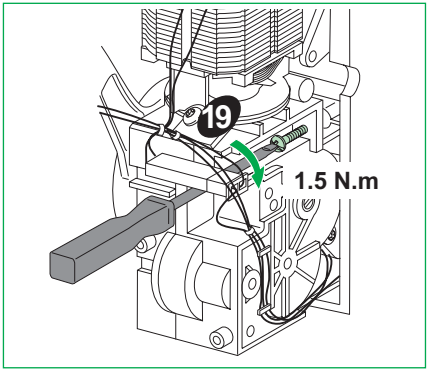

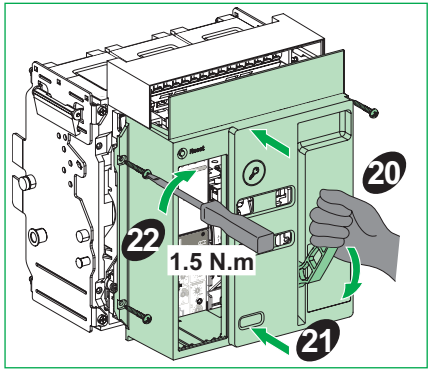

Fixed circuit breaker / 固定式断路器 / Disjoncteur fixe / Interruptor automático fijo / Disjuntor fixo

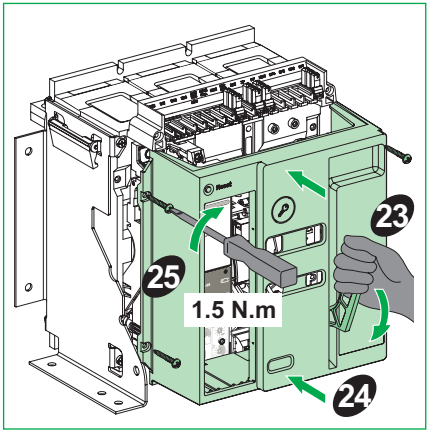

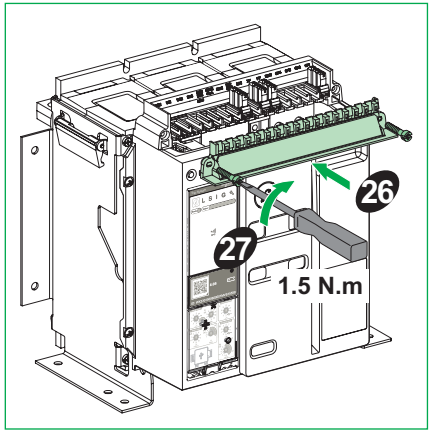

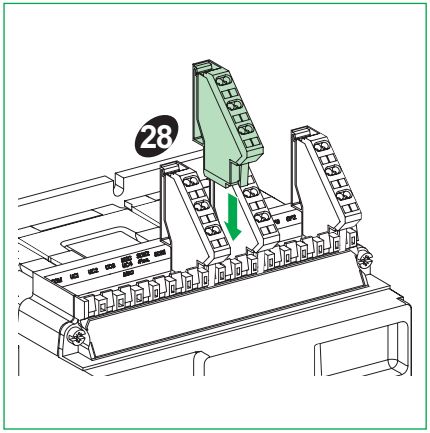

MVS2: Precautions Before Carrying Out Any Work / 操作须知 / Précautions préalables à toute intervention / Precauzioni da adottare prima di iniziare qualsiasi intervento / Precauções prévias à realização do trabalho

Fixed and drawout devices / 固定式和抽出式设备 / Appareils fixes et débrochables / Dispositivos fijos y seccionables / Dispositivos extraíveis e fixos

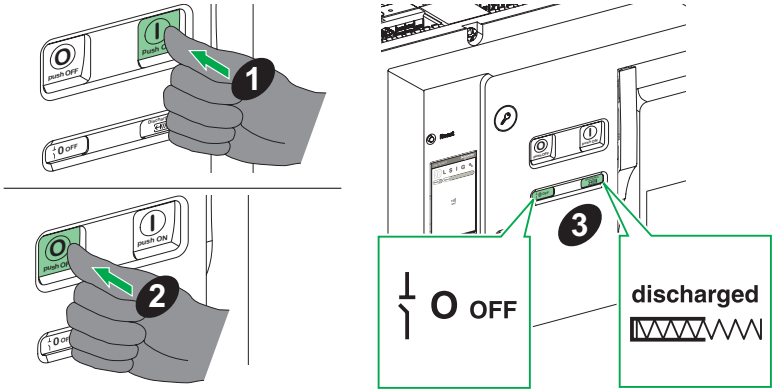

Drawout devices / 抽出式设备 / Appareils débrochables / Dispositivos seccionables / Dispositivos extraíveis

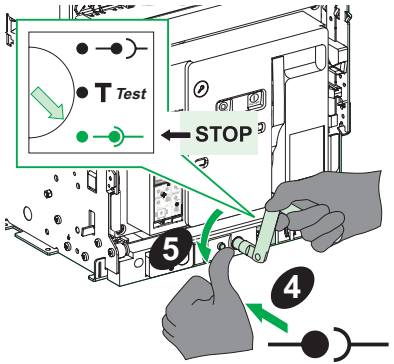

MVS2: Necessary Tools / 必备工具 / Outillage nécessaire / Herramientas necesarias / Ferramentas necessárias

Plier, screwdriver (Pozidrive n° 2, 3 or slotted), Hex key.

钳子、螺丝刀 (Pozidrive n° 2、3 螺丝刀或一字螺丝刀、内六角扳手)。

Pince, tournevis (Pozidrive n° 2, 3 ou plat), clé hexagonale.

Alicates, desarmador (Pozidrive n.º 2, 3 o ranurado), llave hexagonal.

Alicate, chave de fendas (Pozidrive n.º 2, 3 ou ranhurada), chave hexagonal.

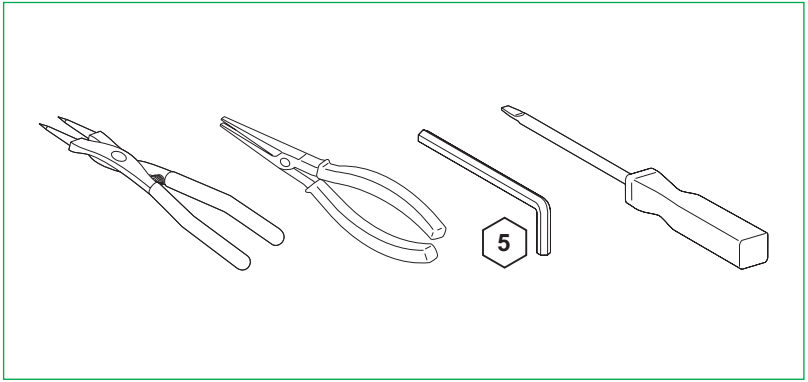

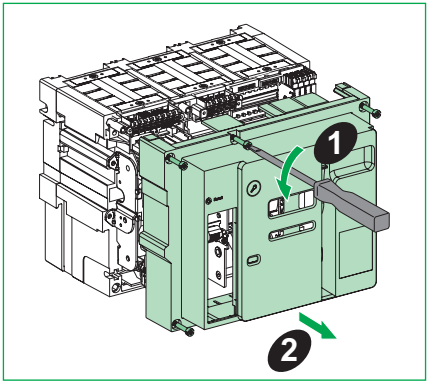
1
2

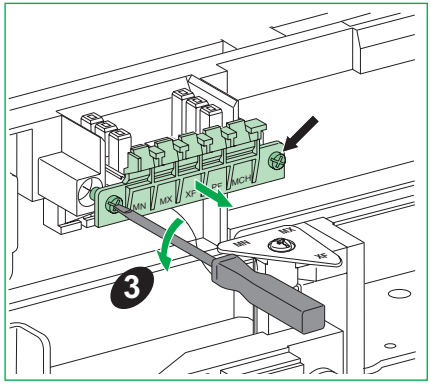
MN
MX
XF
PF
MCH
3

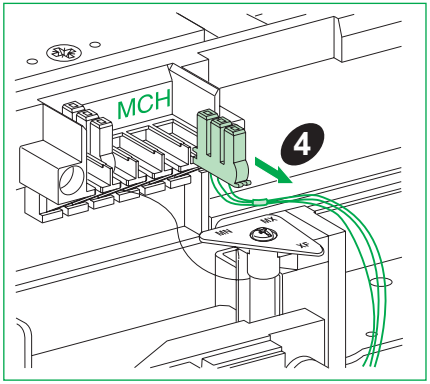
MCH
4

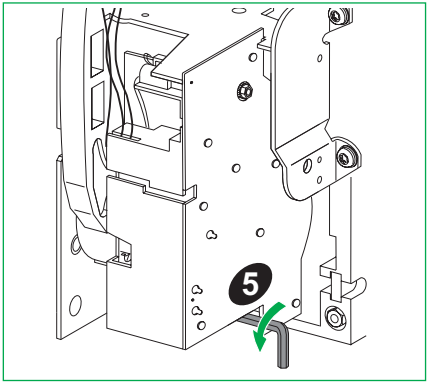
5

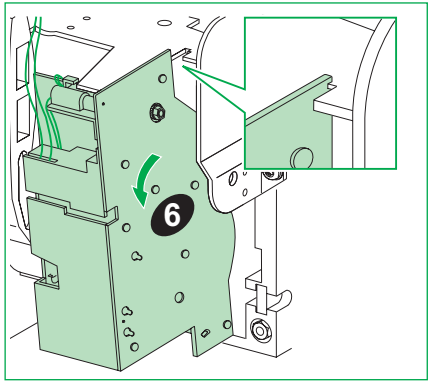
6

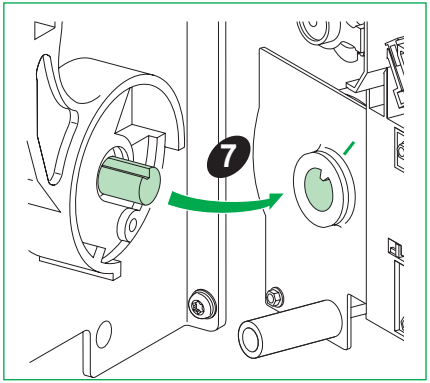
7

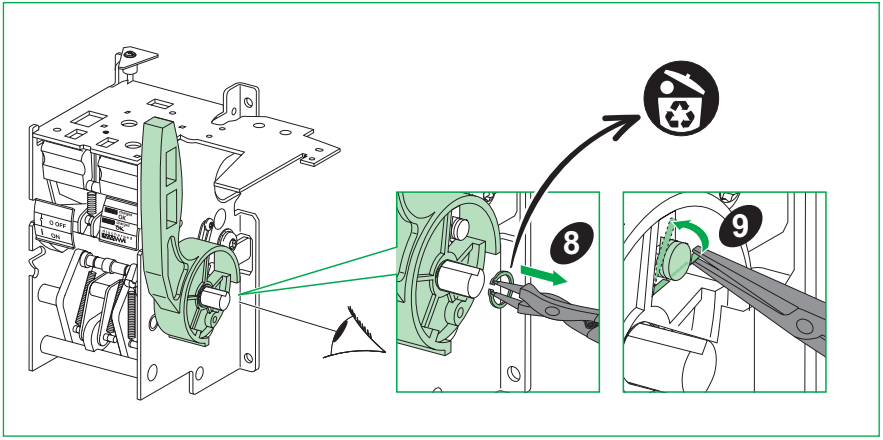
8
9

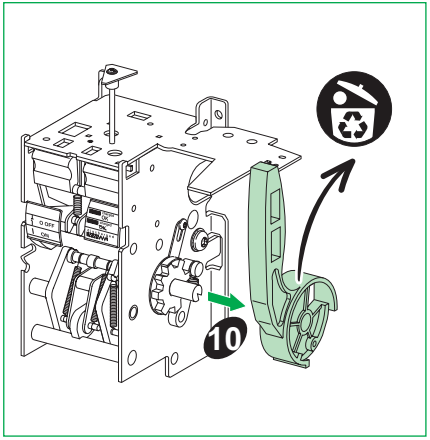
10

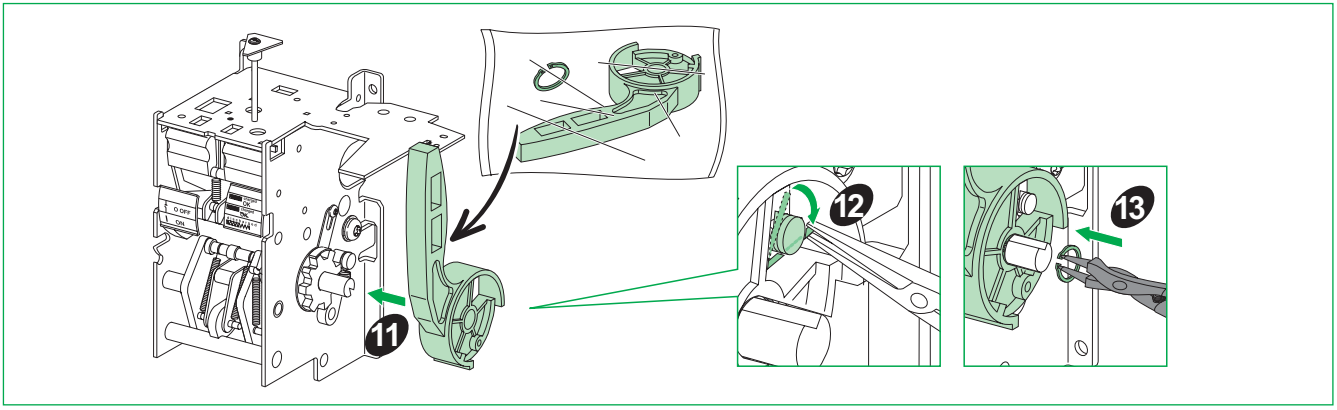
11
12
13

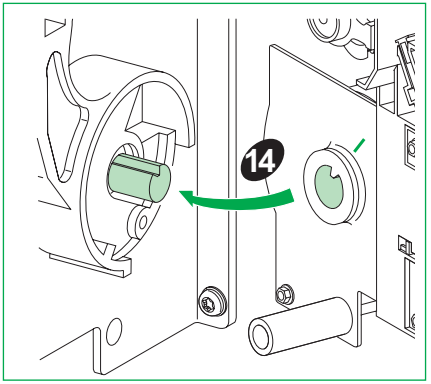
14

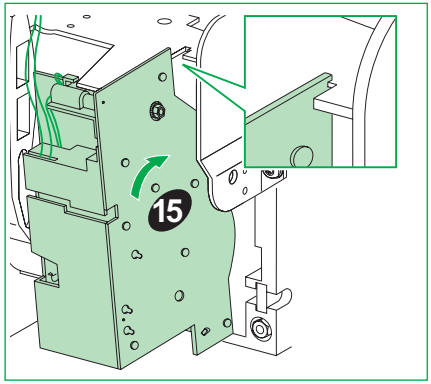
15

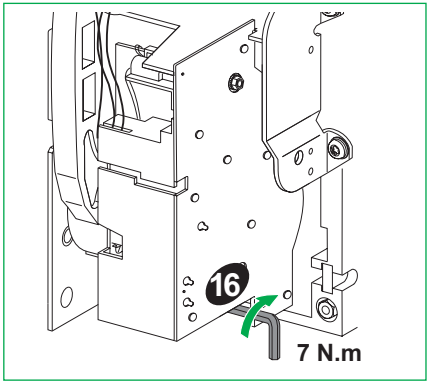
16
7 N.m

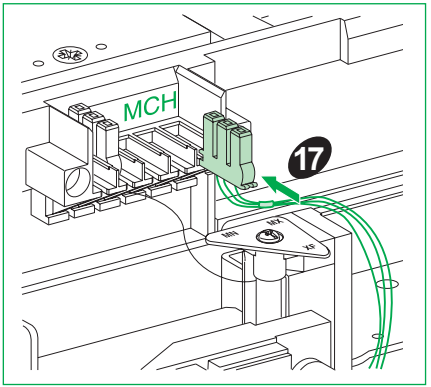
MCH
17

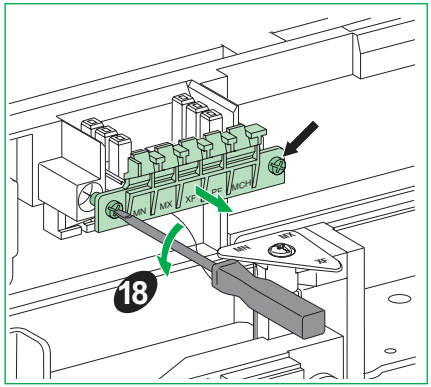
MN
MX
XF
MCH
18

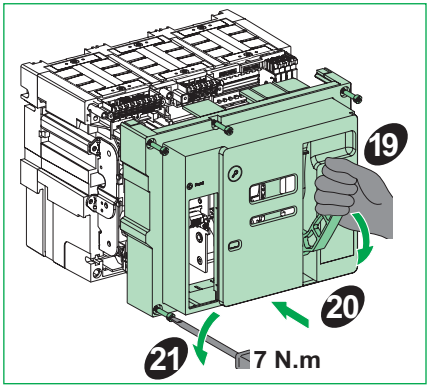
19
20
21
7 N.m

Notes / 记录 / Remarque / Nota / Notas

Schneider Electric Industries SAS
35 rue Joseph Monier
92500 Rueil-Malmaison
France
www.se.com



S1B90413-02-D00

© 2025 Schneider Electric. All rights reserved.

12/2024

(EN) Instruction sheet
(ZH) 说明页
(FR) Notice de montage
(ES) Hoja de instrucciones
(PT) Folha de instruções

EasyPact MVS

Arc Chutes
灭弧室
Chambres de coupure
Canalizaciones de arco
Câmara de corte

MVS2

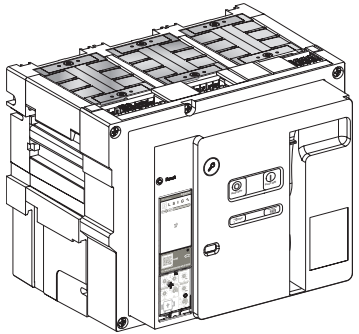

Schneider Electric

S1B90414-02-D00

Fixed and drawout devices / 固定式和抽出式设备 / Appareils fixes et débrochables / Dispositivos fijos y seccionables / Dispositivos extraíveis e fixos

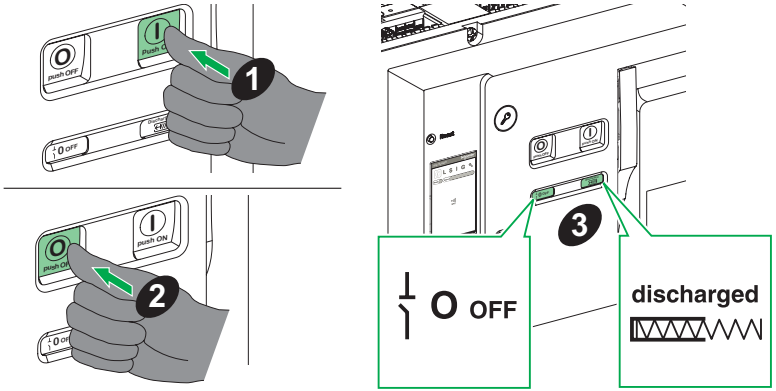

Drawout devices / 抽出式设备 / Appareils débrochables / Dispositivos seccionables / Dispositivos extraíveis

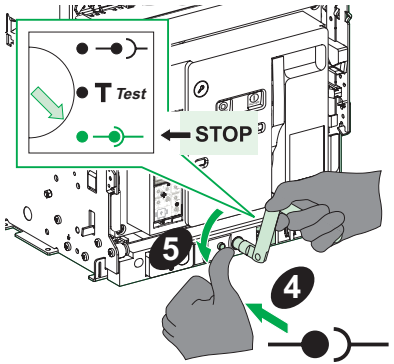

MVS2: Necessary Tools / 必备工具 / Outillage nécessaire / Herramientas necesarias / Ferramentas necessárias

Screwdriver (Pozidrive n° 2, 3 + slotted).

螺丝刀 (Pozidrive n° 2、3 螺丝刀或一字螺丝刀)。

Tournevis (Pozidrive n° 2, 3 + plat).

Desarmador (Pozidrive n.º 2, 3 + ranurado).

Chave de fendas (Pozidrive n.º 2, 3 + ranhurada).

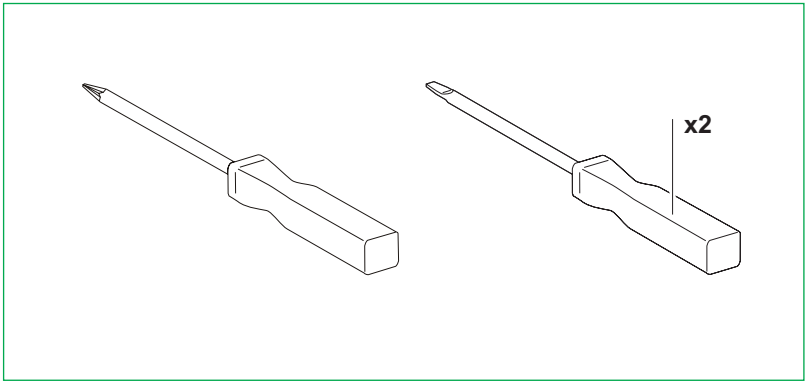

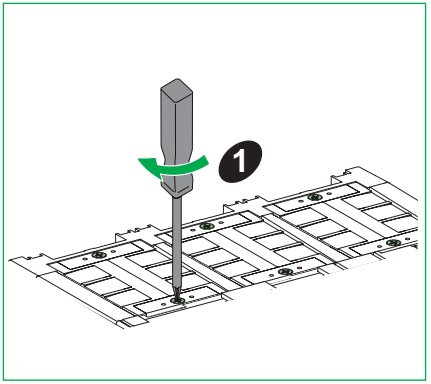
1

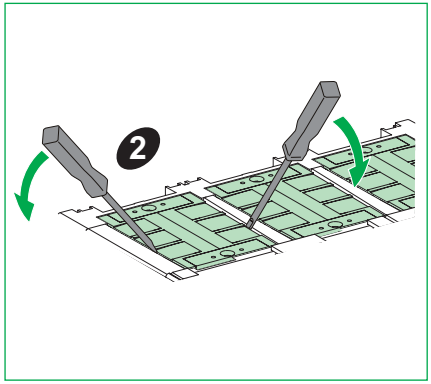
2

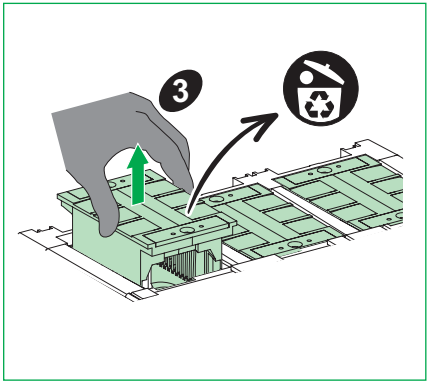
3

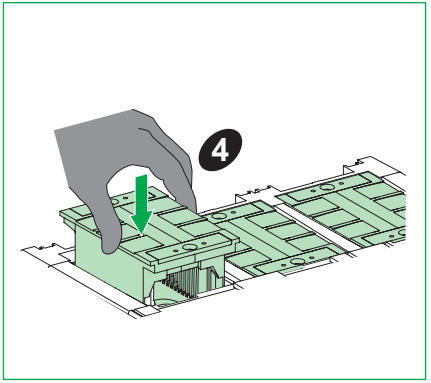
4

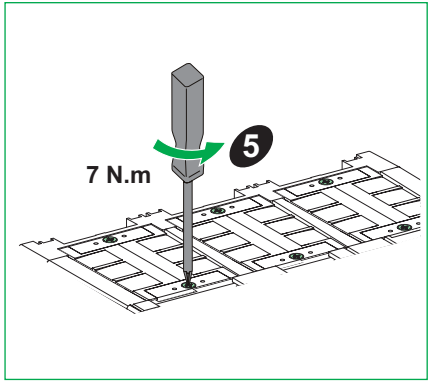
7 N.m
5

Notes / 记录 / Remarque / Nota / Notas

Notes / 记录 / Remarque / Nota / Notas

Schneider Electric Industries SAS
35 rue Joseph Monier
92500 Rueil-Malmaison
France
www.se.com



S1B90414-02-D00

© 2025 Schneider Electric. All rights reserved.

12/2024

Notes / 记录 / Remarque / Nota / Notas

Schneider Electric Industries SAS
35 rue Joseph Monier
92500 Rueil-Malmaison
France
www.se.com



S1B90391-04-D00

© 2025 Schneider Electric. All rights reserved.

12/2024