(EN) Instruction sheet
(ZH) 说明页
(FR) Notice de montage
(ES) Hoja de instrucciones
(PT) Folha de instruções

EasyPact MVS

Chassis Accessories
抽架附件
Accessoires de châssis
Accesorios del chasis
Acessórios do chassis

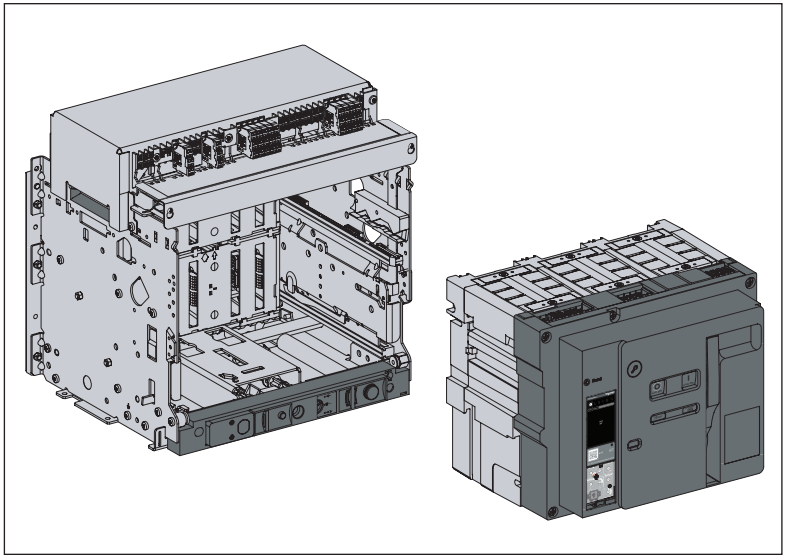

Schneider Electric

S1B90392-04-D00

Contents / 目录 / Sommaire / Sumario / Índice

S1B90401-01-D08	Connected-Disconnected Carriage Position Switches / “连接、退出位置”的指示触点 / Boutons de position Embroché-Débroché du chariot / Interruptores de posición de carro de conexión-desconexión / Interruptores de posição aberto e fechado	3
S1B90402-01-D07	Safety Shutters / 安全挡板 / Volets de protection / Persianas de seguridad / Obturadores de segurança	13
S1B90403-01-D09	Disconnected, Connected and Test Carriage Position Lock / 在“退出、连接和试验”位置的抽架锁定 / Verrou de position Débroché, Embroché et Test du chariot / Bloqueo de posición de carro de prueba y conexión-desconexión / Contato de posição desconectado, conectado e teste	33
S1B90404-01-D07	Door Interlock / 门联锁 / Verrouillage de porte / Interbloqueo de puerta / Travamento da porta	47
S1B90415-01-D08	Arc Chamber Cover / 灭弧室盖 / Capot de chambre d'arc / Cubierta de cámara de arco / Tampa da câmara de arco	59
BQT91091-00-D00	Racking Interlock / 进退联锁装置 / Verrouillage d'embrochage porte ouverte / Enclavamiento de enchufado puerta abierta / Interbloqueio dos racks	67

(EN) Instruction sheet
(ZH) 说明页
(FR) Notice de montage
(ES) Hoja de instrucciones
(PT) Folha de instruções

EasyPact MVS

Connected-Disconnected Carriage Position Switches
“连接、退出位置”的指示触点
Boutons de position Embroché-Débroché du chariot
Interruptores de posición de carro de conexión-desconexión
Interruptores de posição aberto e fechado

MVS1
MVS2

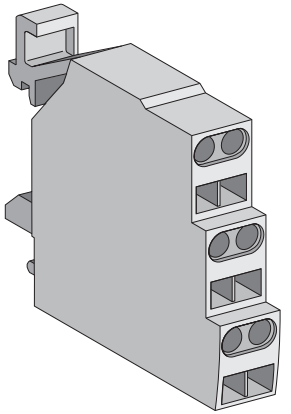

Schneider Electric

Safety Instructions / 安全说明 / Consignes de sécurité / Información de seguridad / Instruções de segurança

PLEASE NOTE	请注意	REMARQUE IMPORTANTE	TENGA EN CUENTA	NOTA
● Electrical equipment should be installed, operated, serviced, and maintained only by qualified personnel. ● No responsibility is assumed by Schneider Electric for any consequences arising out of the use of this material. ● All pertinent state, regional, and local safety regulations must be observed when installing and using this product	● 电气设备的安装、操作、维修和维护工作仅限于合格人员执行。 ● Schneider Electric 不承担由于使用本资料所引起的 任何后果。 ● 在安装和使用本产品时，必须遵守国家、地区和当地的所有相关的安全法规。	● L'installation, l'utilisation, la réparation et la maintenance des équipements électriques doivent être assurées par du personnel qualifié uniquement. ● Schneider Electric décline toute responsabilité quant aux conséquences de l'utilisation de ce matériel. ● Toutes les réglementations locales,régionales et nationales pertinentes doivent être respectées lors de l'installation et de l'utilisation de ce produit.	● La instalación, manejo, puesta en servicio y mantenimiento de equipos eléctricos deberán ser realizados sólo por personal cualificado. ● Schneider Electric no se hace responsable de ninguna de las consecuencias del uso de este material. ● Al instalar y utilizar este producto es necesario tener en cuenta todas las regulaciones sobre seguridad correspondientes, ya sean regionales, locales o estatales.	● A instalação, utilização e manutenção do equipamento eléctrico devem ser efectuadas exclusivamente por pessoal qualificado. ● A Schneider Electric não assume qualquer responsabilidade pelas consequências resultantes da utilização deste material. ● Todas as regulamentações de segurança pertinentes, sejam estatais, regionais ou locais, devem ser cumpridasna instalação e utilização deste produto.

⚠ ⚠ DANGER / 危险 / DANGER / PELIGRO / PERIGO

HAZARD OF ELECTRIC SHOCK, EXPLOSION OR ARC FLASH

- Apply appropriate personal protective equipment (PPE) and follow safe electrical work practices. See NFPA 70E, CSA Z462, NOM-029-STPS or local equivalent.
- This equipment must only be installed and serviced by qualified electrical personnel.
- Turn off all power supplying this equipment before working on or inside equipment.
- Always use a properly rated voltage sensing device to confirm power is off.
- Put back all devices, doors, and covers before turning on power to this equipment.
- Beware of potential hazards, and carefully inspect the work area for tools and objects that may have been left inside the equipment.

Failure to follow these instructions will result in death or serious injury.

电击、爆炸或弧闪的危险

- 采用适当的个人防护设备 (PPE) 并遵循电气作业安全守则。请参阅 NFPA 70E, CSA Z462, NOM-029-STPS 或当地对应的标准。
- 只有具备相应资质的电气人员才能安装和维修该设备。
- 在该设备表面或内部工作之前，请关闭设备的全部电源。
- 确保使用合适的额定电压传感器确认电源已关闭。
- 所有设备回到原位，关上柜门，然后合闸恢复供电
- 注意潜在危险，仔细检查作业区，以免将工具和物件遗忘在设备内部。

未按说明操作将导致人身伤亡等严重后果。

RISQUE D'ÉLECTROCUTION, D'EXPLOSION OU ÉCLAIR D'ARC ÉLECTRIQUE

- Portez un équipement de protection individuel (EPI) adapté et respectez les consignes de sécurité électrique courantes. Reportez-vous aux normes NFPA 70E, CSA Z462, NOM-029-STPS ou aux codes locaux en vigueur.
- Seul un personnel qualifié doit effectuer l'installation et l'entretien de cet équipement. ce matériel.
- Débranchez toutes les sources d'alimentation de cet équipement avant d'effectuer toute opération interne ou externe sur celui-ci.
- Utilisez toujours un dispositif de détection de tension ayant une valeur nominale appropriée pour vous assurer que l'alimentation est coupée.
- Réinstallez tous les dispositifs, les portes et les couvercles avant de mettre l'équipement sous tension.
- Faites attention aux dangers potentiels et inspectez attentivement la zone de travail pour vous assurer qu'aucun outil ou objet n'est resté à l'intérieur de l'équipement.

Le fait de ne pas suivre ces instructions entrainera des blessures graves, voire mortelles.

PELIGRO DE DESCARGA ELÉCTRICA, EXPLOSIÓN O DESTELLO POR ARQUEO

- Utilice equipo de protección personal (EPP) apropiado y siga las prácticas de seguridad eléctricos establecidas. Consulte las normas NFPA 70E, CSA Z462, NOM-029-STPS u otros códigos locales correspondientes.
- Solamente el personal eléctrico calificado deberá instalar y prestar servicio de mantenimiento a este equipo.
- Desconecte todas las fuentes de alimentacion del equipo antes de realizar cualquier trabajo en él.
- Siempre utilice un dispositivo detector de tensión nominal adecuado para confirmar la desenergización del equipo.
- Vuelva a colocar todos los dispositivos, las puertas y las cubiertas antes de energizar este equipo.
- Tenga cuidado con los riesgos potenciales, e inspeccione cuidadosamente la zona de trabajo para comprobar si han quedado herramientas y objetos dentro del equipo.

El incumplimiento de estas instrucciones tendrá como resultado la muerte o lesiones graves.

RISCO DE ELECTROCUSSÃO, DE EXPLOSÃO, OU DE ARCO ELÉCTRICO

- Utilize equipamento de protecção pessoal (PPE) e siga os métodos de segurança eléctrica. Consulte NFPA 70E, CSA Z462, NOM-029-STPS ou o equivalente local.
- A instalação e manutenção deste equipamento só devem ser efectuadas por electricistas qualificados.
- Desligue todas as fontes de alimentação deste equipamento antes de trabalhar no equipamento ou no seu interior.
- Utilize sempre um dispositivo de detecção da tensão nominal adequada para confirmar se a alimentação está desligada.
- Instale de novo todos os dispositivos, portas e tampas antes de ligar a alimentação deste equipamento.
- Esteja atento a potenciais perigos e inspecione cuidadosamente a área de trabalho para se assegurar que não foram deixadas ferramentas e objectos no interior do equipamento.

O não cumprimento destas instruções resultará em morte e lesões graves.

MVS1: Precautions Before Carrying Out Any Work / 操作须知 / Précautions préalables à toute intervention / Precauzioni da adottare prima di iniziare qualsiasi intervento / Precauções prévias à realização do trabalho

Drawout circuit breaker / 抽出式断路器 / Disjoncteur débrochable / Interruptor automático extraíble / Disjuntor de descarga

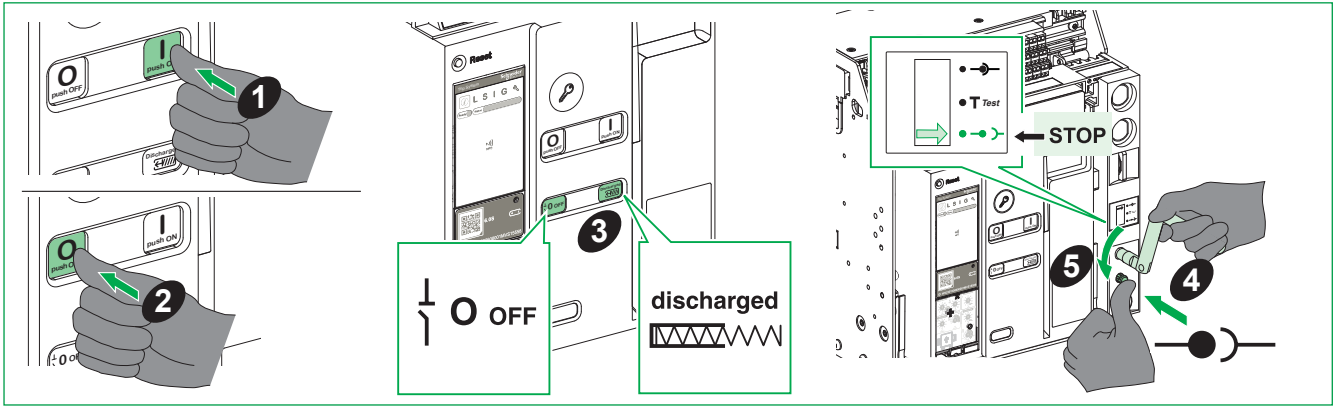

MVS1: Necessary Tools / 必备工具 / Outillage nécessaire / Herramientas necesarias / Ferramentas necessárias

Screwdriver (Pozidrive n° 2, 3 or slotted).

螺丝刀 (Pozidrive n° 2、3 螺丝刀或一字螺丝刀)。

Tournevis (Pozidrive n° 2, 3 ou plat).

Desarmador (Pozidrive n.° 2, 3 o ranurado).

Chave de fendas (Pozidrive n.° 2, 3 ou ranhurada).

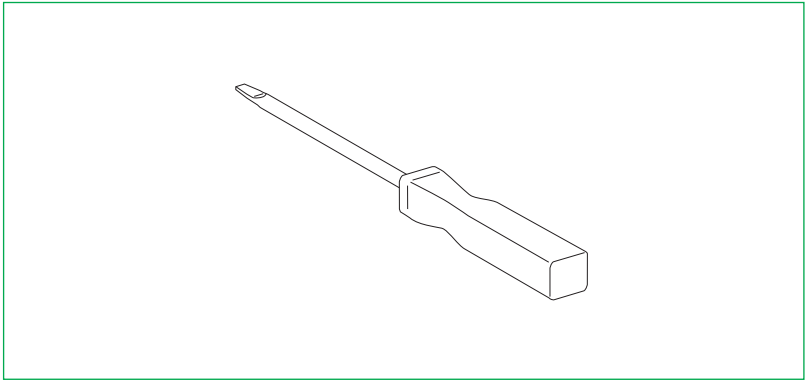

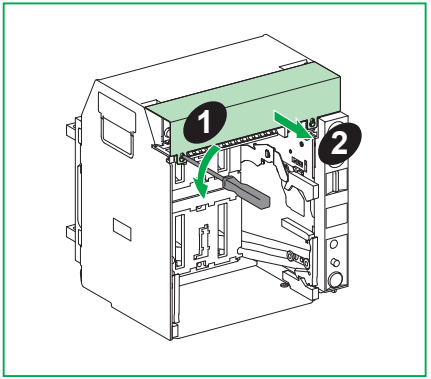

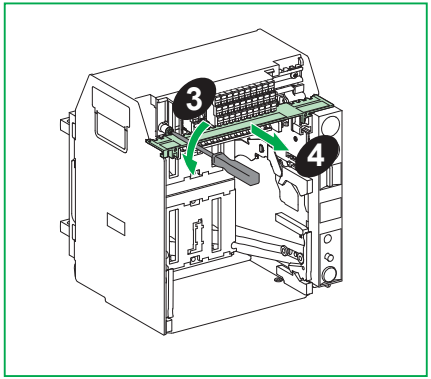

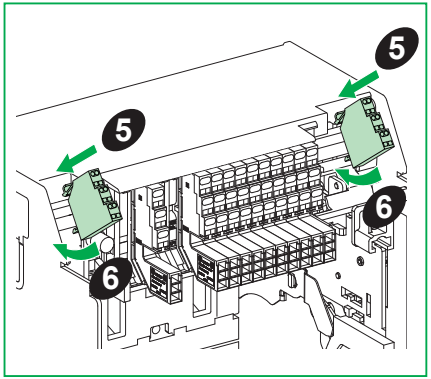

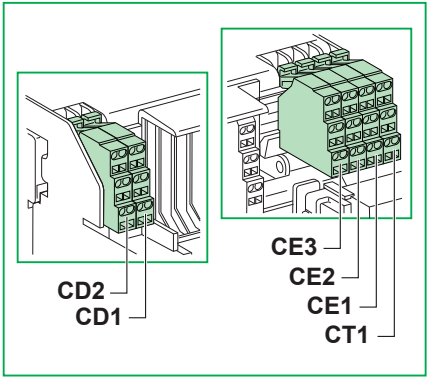

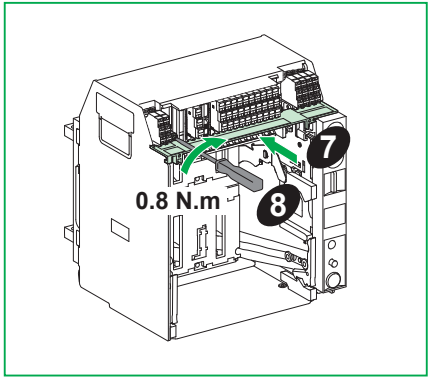

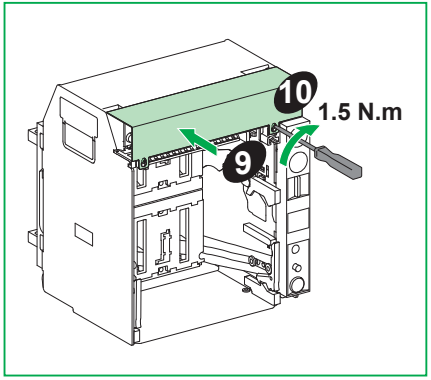

8

MVS2: Precautions Before Carrying Out Any Work / 操作须知 / Précautions préalables à toute intervention / Precauzioni da adottare prima di iniziare qualsiasi intervento / Precauções prévias à realização do trabalho

Drawout circuit breaker / 抽出式断路器 / Disjoncteur débrochable / Interruptor automático extraíble / Disjuntor de descarga

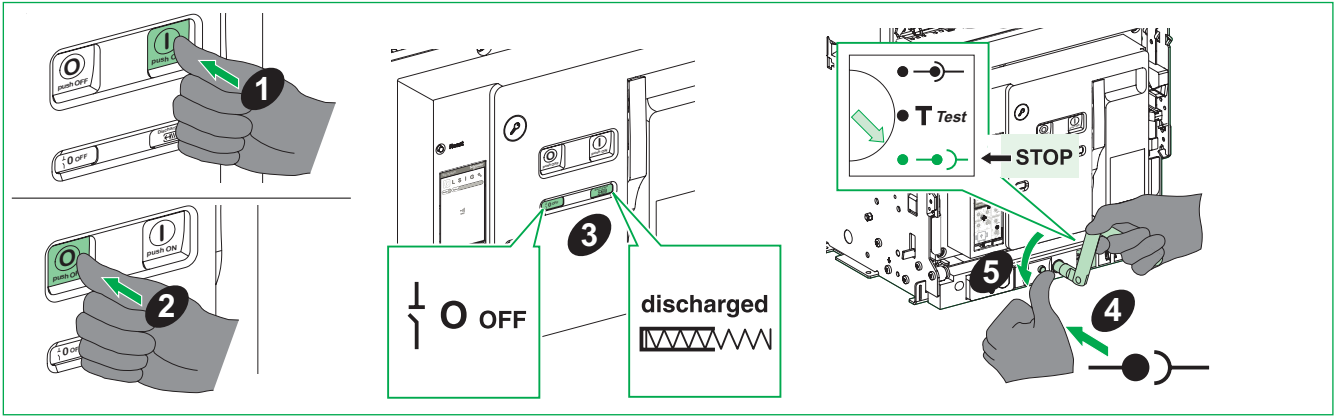

MVS2: Necessary Tools / 必备工具 / Outillage nécessaire / Herramientas necesarias / Ferramentas necessárias

Screwdriver (Pozidrive n° 2, 3 or slotted).

螺丝刀 (Pozidrive n° 2、3 螺丝刀或一字螺丝刀)。

Tournevis (Pozidrive n° 2, 3 ou plat).

Desarmador (Pozidrive n.º 2, 3 o ranurado).

Chave de fendas (Pozidrive n.º 2, 3 ou ranhurada).

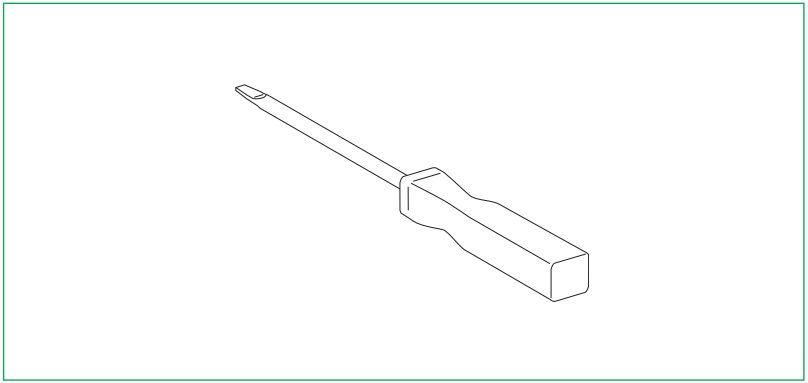

Basic Configuration / 基本配置 / Configuration de base / Configuración básica / Configuração básica

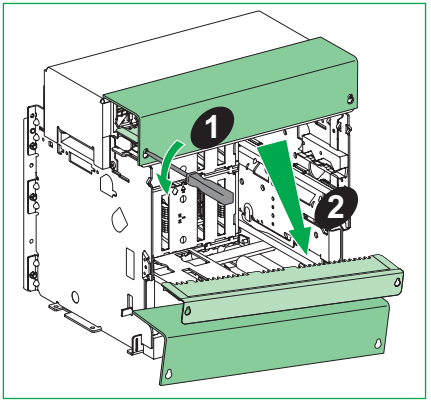

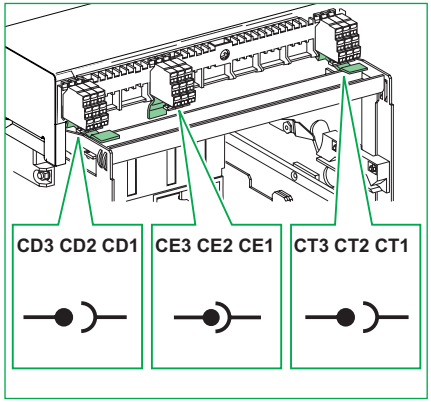

CE, CD, CT

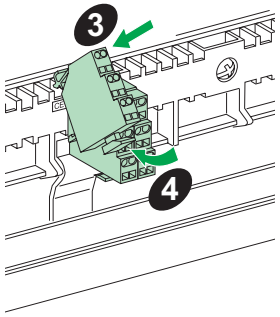

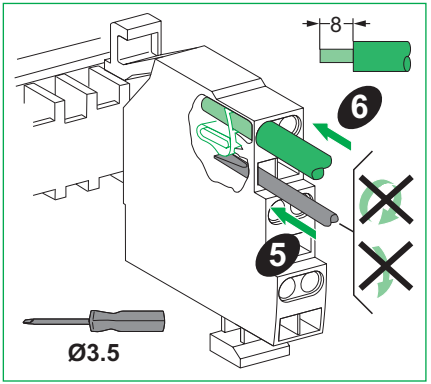

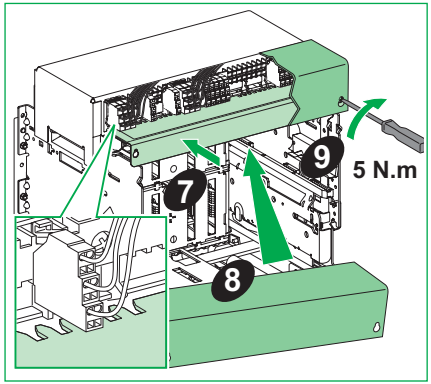

Dismantling / 拆卸 / Démontage / Desmontaje / Desmontagem

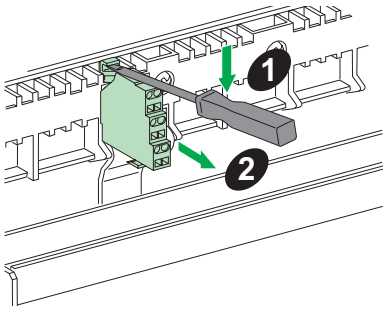

Other Configurations / 其他配置 / Autres configurations / Otros ajustes / Outras configurações

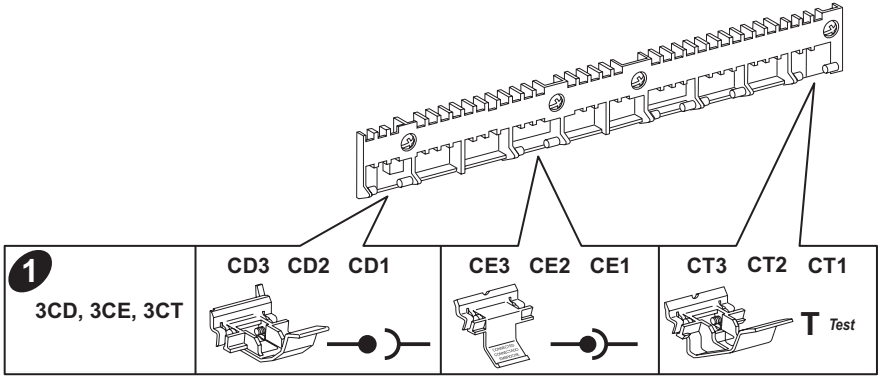

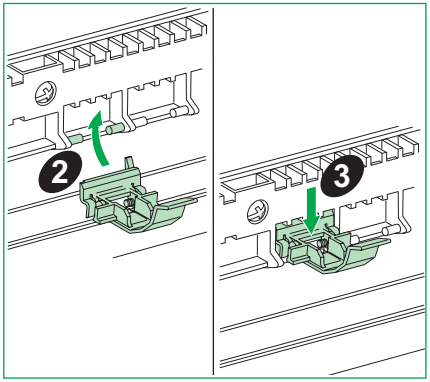

Schneider Electric Industries SAS
35 rue Joseph Monier
92500 Rueil-Malmaison
France
www.se.com

© 2025 Schneider Electric. All rights reserved.

(EN) Instruction sheet
(ZH) 说明页
(FR) Notice de montage
(ES) Hoja de instrucciones
(PT) Folha de instruções

EasyPact MVS

Safety Shutters
安全挡板
Volets de protection
Persianas de seguridad
Obturadores de segurança

MVS1

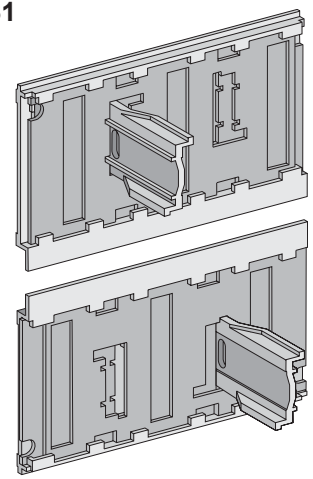

MVS2

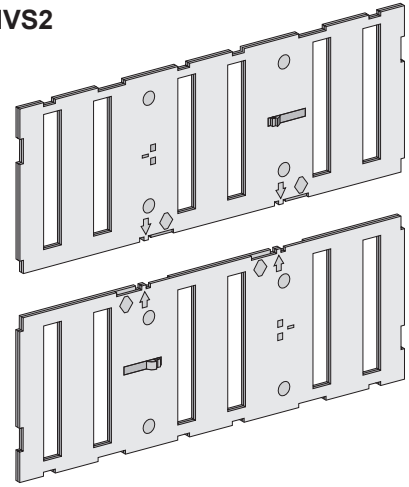

Schneider Electric

Safety Instructions / 安全说明 / Consignes de sécurité / Información de seguridad / Instruções de segurança

PLEASE NOTE	请注意	REMARQUE IMPORTANTE	TENGA EN CUENTA	NOTA
● Electrical equipment should be installed, operated, serviced, and maintained only by qualified personnel. ● No responsibility is assumed by Schneider Electric for any consequences arising out of the use of this material. ● All pertinent state, regional, and local safety regulations must be observed when installing and using this product	● 电气设备的安装、操作、维修和维护工作仅限于合格人员执行。 ● Schneider Electric 不承担由于使用本资料所引起的 任何后果。 ● 在安装和使用本产品时，必须遵守国家、地区和当地的所有相关的安全法规。	● L'installation, l'utilisation, la réparation et la maintenance des équipements électriques doivent être assurées par du personnel qualifié uniquement. ● Schneider Electric décline toute responsabilité quant aux conséquences de l'utilisation de ce matériel. ● Toutes les réglementations locales,régionales et nationales pertinentes doivent être respectées lors de l'installation et de l'utilisation de ce produit.	● La instalación, manejo, puesta en servicio y mantenimiento de equipos eléctricos deberán ser realizados sólo por personal cualificado. ● Schneider Electric no se hace responsable de ninguna de las consecuencias del uso de este material. ● Al instalar y utilizar este producto es necesario tener en cuenta todas las regulaciones sobre seguridad correspondientes, ya sean regionales, locales o estatales.	● A instalação, utilização e manutenção do equipamento eléctrico devem ser efectuadas exclusivamente por pessoal qualificado. ● A Schneider Electric não assume qualquer responsabilidade pelas consequências resultantes da utilização deste material. ● Todas as regulamentações de segurança pertinentes, sejam estatais, regionais ou locais, devem ser cumpridasna instalação e utilização deste produto.

⚠ ⚠ DANGER / 危险 / DANGER / PELIGRO / PERIGO

HAZARD OF ELECTRIC SHOCK, EXPLOSION OR ARC FLASH

- Apply appropriate personal protective equipment (PPE) and follow safe electrical work practices. See NFPA 70E, CSA Z462, NOM-029-STPS or local equivalent.
- This equipment must only be installed and serviced by qualified electrical personnel.
- Turn off all power supplying this equipment before working on or inside equipment.
- Always use a properly rated voltage sensing device to confirm power is off.
- Put back all devices, doors, and covers before turning on power to this equipment.
- Beware of potential hazards, and carefully inspect the work area for tools and objects that may have been left inside the equipment.

Failure to follow these instructions will result in death or serious injury.

电击、爆炸或弧闪的危险

- 采用适当的个人防护设备 (PPE) 并遵循电气作业安全守则。请参阅 NFPA 70E, CSA Z462, NOM-029-STPS 或当地对应的标准。
- 只有具备相应资质的电气人员才能安装和维修该设备。
- 在该设备表面或内部工作之前，请关闭设备的全部电源。
- 确保使用合适的额定电压传感器确认电源已关闭。
- 所有设备回到原位，关上柜门，然后合闸恢复供电
- 注意潜在危险，仔细检查作业区，以免将工具和物件遗忘在设备内部。

未按说明操作将导致人身伤亡等严重后果。

RISQUE D'ÉLECTROCUTION, D'EXPLOSION OU ÉCLAIR D'ARC ÉLECTRIQUE

- Portez un équipement de protection individuel (EPI) adapté et respectez les consignes de sécurité électrique courantes. Reportez-vous aux normes NFPA 70E, CSA Z462, NOM-029-STPS ou aux codes locaux en vigueur.
- Seul un personnel qualifié doit effectuer l'installation et l'entretien de cet équipement. ce matériel.
- Débranchez toutes les sources d'alimentation de cet équipement avant d'effectuer toute opération interne ou externe sur celui-ci.
- Utilisez toujours un dispositif de détection de tension ayant une valeur nominale appropriée pour vous assurer que l'alimentation est coupée.
- Réinstallez tous les dispositifs, les portes et les couvercles avant de mettre l'équipement sous tension.
- Faites attention aux dangers potentiels et inspectez attentivement la zone de travail pour vous assurer qu'aucun outil ou objet n'est resté à l'intérieur de l'équipement.

Le fait de ne pas suivre ces instructions entrainera des blessures graves, voire mortelles.

PELIGRO DE DESCARGA ELÉCTRICA, EXPLOSIÓN O DESTELLO POR ARQUEO

- Utilice equipo de protección personal (EPP) apropiado y siga las prácticas de seguridad eléctricos establecidas. Consulte las normas NFPA 70E, CSA Z462, NOM-029-STPS u otros códigos locales correspondientes.
- Solamente el personal eléctrico calificado deberá instalar y prestar servicio de mantenimiento a este equipo.
- Desconecte todas las fuentes de alimentacion del equipo antes de realizar cualquier trabajo en él.
- Siempre utilice un dispositivo detector de tensión nominal adecuado para confirmar la desenergización del equipo.
- Vuelva a colocar todos los dispositivos, las puertas y las cubiertas antes de energizar este equipo.
- Tenga cuidado con los riesgos potenciales, e inspeccione cuidadosamente la zona de trabajo para comprobar si han quedado herramientas y objetos dentro del equipo.

El incumplimiento de estas instrucciones tendrá como resultado la muerte o lesiones graves.

RISCO DE ELECTROCUSSÃO, DE EXPLOSÃO, OU DE ARCO ELÉCTRICO

- Utilize equipamento de protecção pessoal (PPE) e siga os métodos de segurança eléctrica. Consulte NFPA 70E, CSA Z462, NOM-029-STPS ou o equivalente local.
- A instalação e manutenção deste equipamento só devem ser efectuadas por electricistas qualificados.
- Desligue todas as fontes de alimentação deste equipamento antes de trabalhar no equipamento ou no seu interior.
- Utilize sempre um dispositivo de detecção da tensão nominal adequada para confirmar se a alimentação está desligada.
- Instale de novo todos os dispositivos, portas e tampas antes de ligar a alimentação deste equipamento.
- Esteja atento a potenciais perigos e inspecione cuidadosamente a área de trabalho para se assegurar que não foram deixadas ferramentas e objectos no interior do equipamento.

O não cumprimento destas instruções resultará em morte e lesões graves.

Drawout circuit breaker / 抽出式断路器 / Disjoncteur débrochable / Interruptor automático extraíble / Disjuntor de descarga

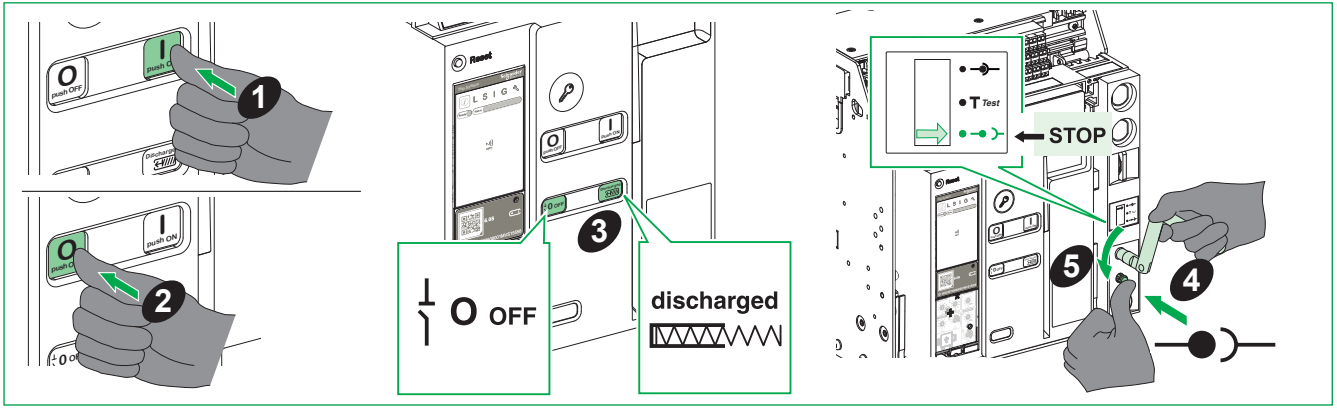

MVS1: Necessary Tools / 必备工具 / Outillage nécessaire / Herramientas necesarias / Ferramentas necessárias

Screwdriver (Pozidrive n° 2, 3 or slotted).

螺丝刀 (Pozidrive n° 2、3 螺丝刀或一字螺丝刀)。

Tournevis (Pozidrive n° 2, 3 ou plat).

Desarmador (Pozidrive n.º 2, 3 o ranurado).

Chave de fendas (Pozidrive n.º 2, 3 ou ranhurada).

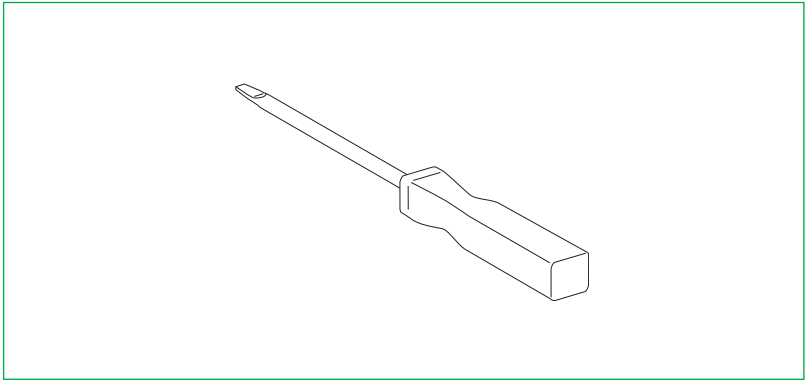

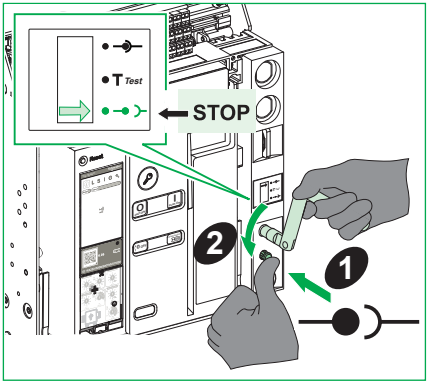
T Test
STOP
2
1

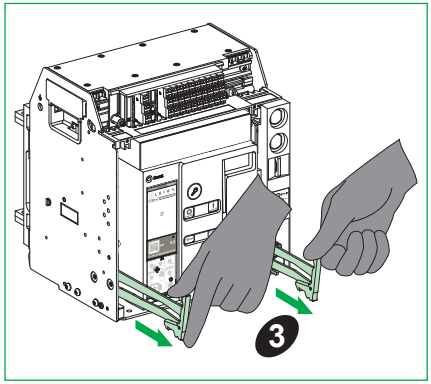
3

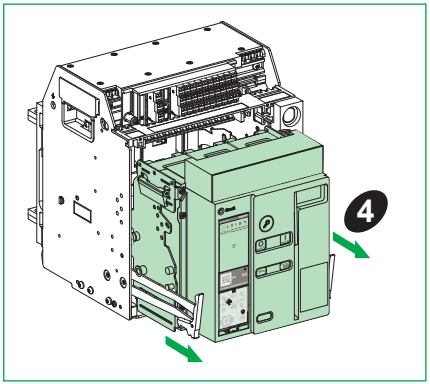
4

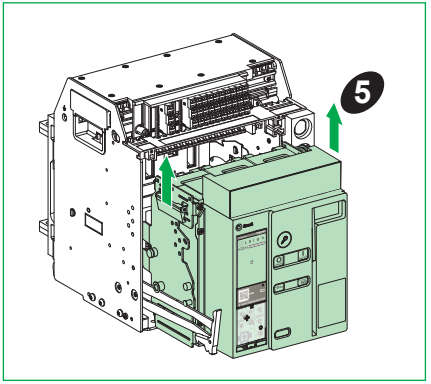
5

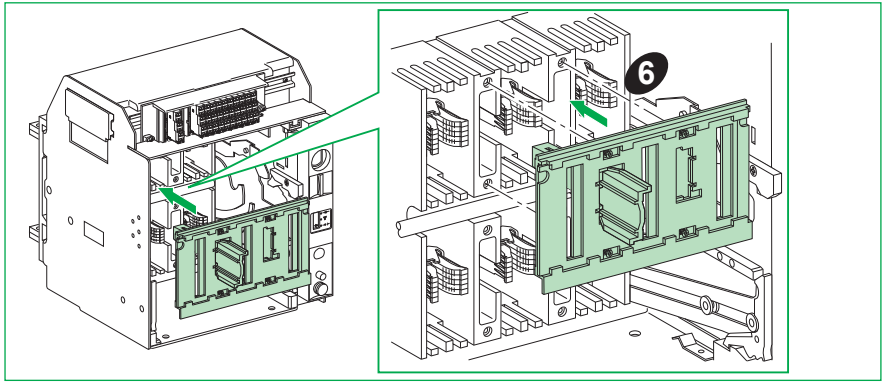
6

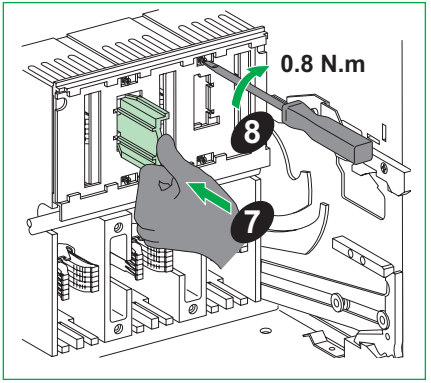
0.8 N.m
8
7

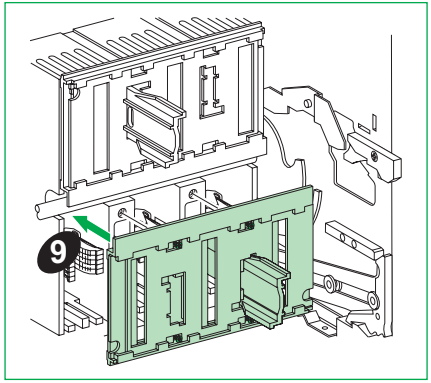
9

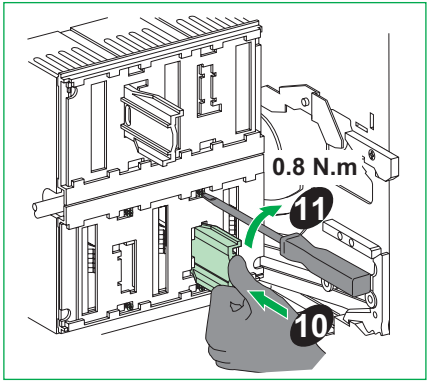
0.8 N.m
11
10

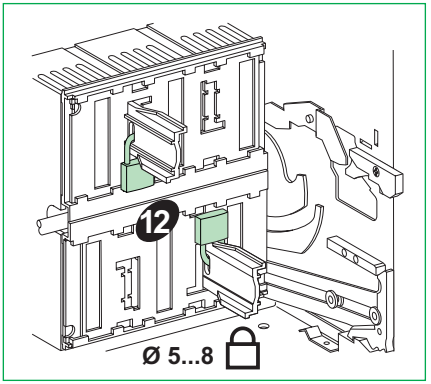
12
Ø 5...8

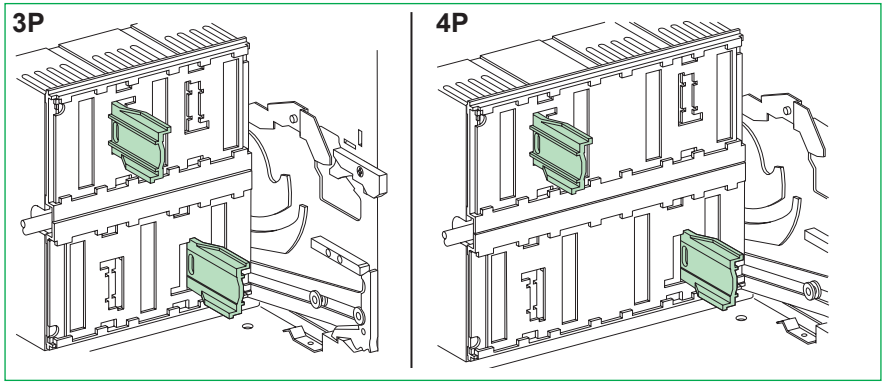
3P
4P

Test / 测试 / Test / Prueba / Teste

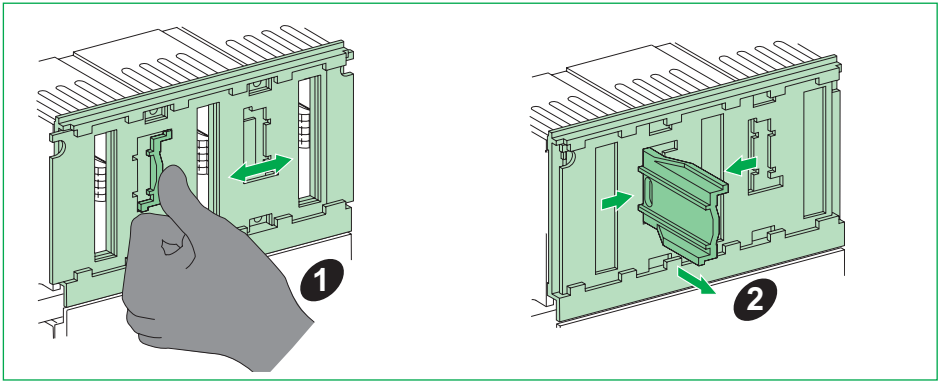

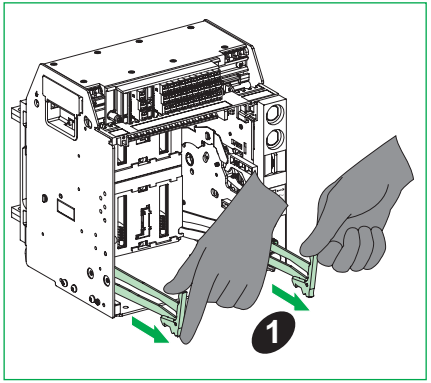
1

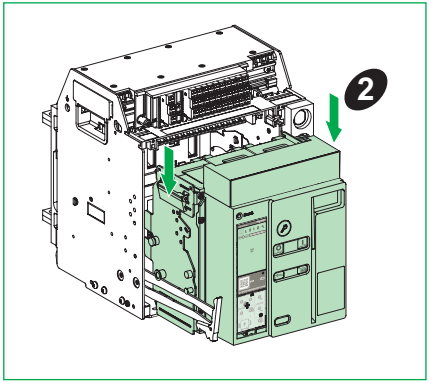
2

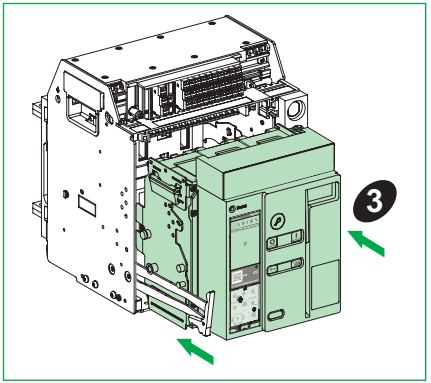
3

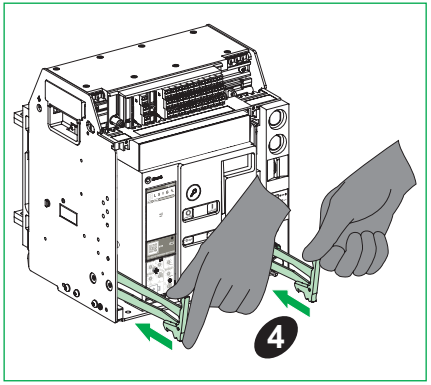
4

MVS2: Precautions Before Carrying Out Any Work / 操作须知 / Précautions préalables à toute intervention / Precauzioni da adottare prima di iniziare qualsiasi intervento / Precauções prévias à realização do trabalho

Drawout circuit breaker / 抽出式断路器 / Disjoncteur débrochable / Interruptor automático extraíble / Disjuntor de descarga

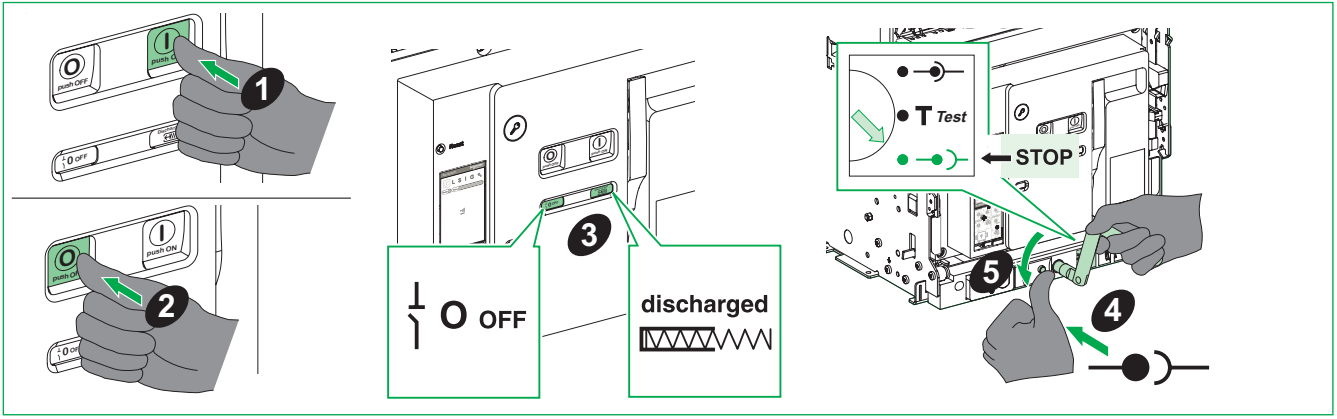

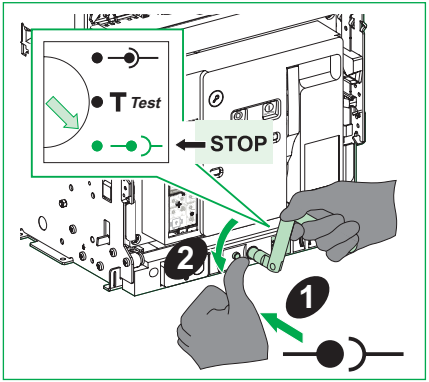
T Test
STOP
2
1

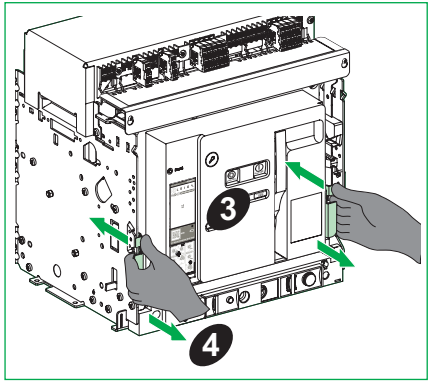
3
4

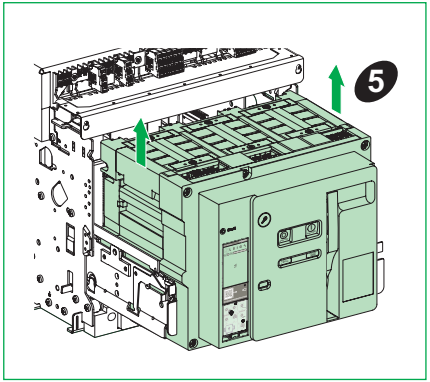
5

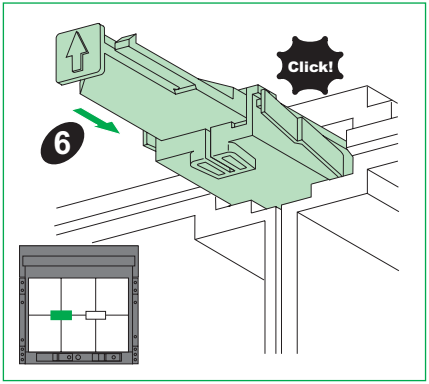
Click!
6

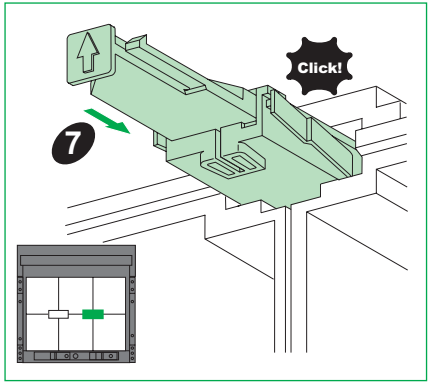
Click!
7

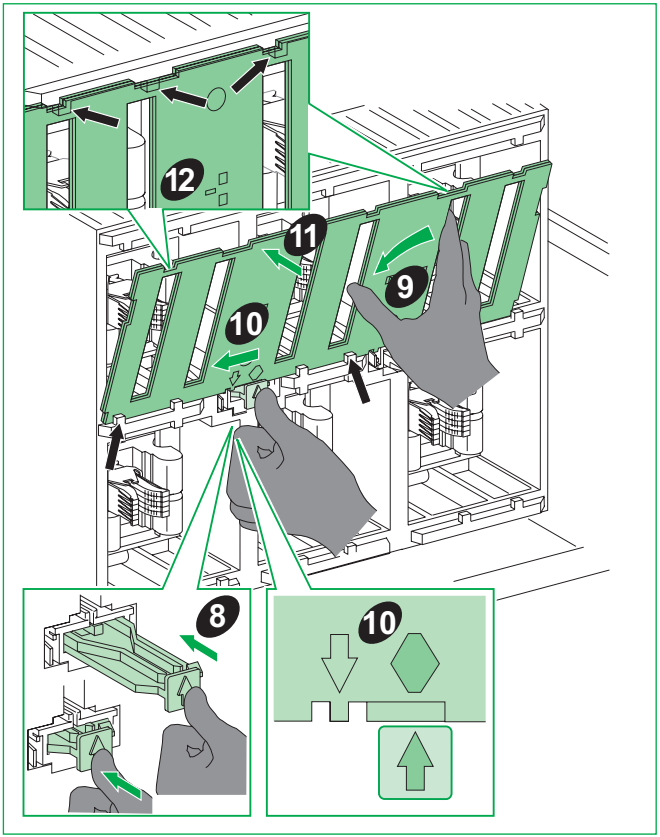
12
11
9
10
8
10

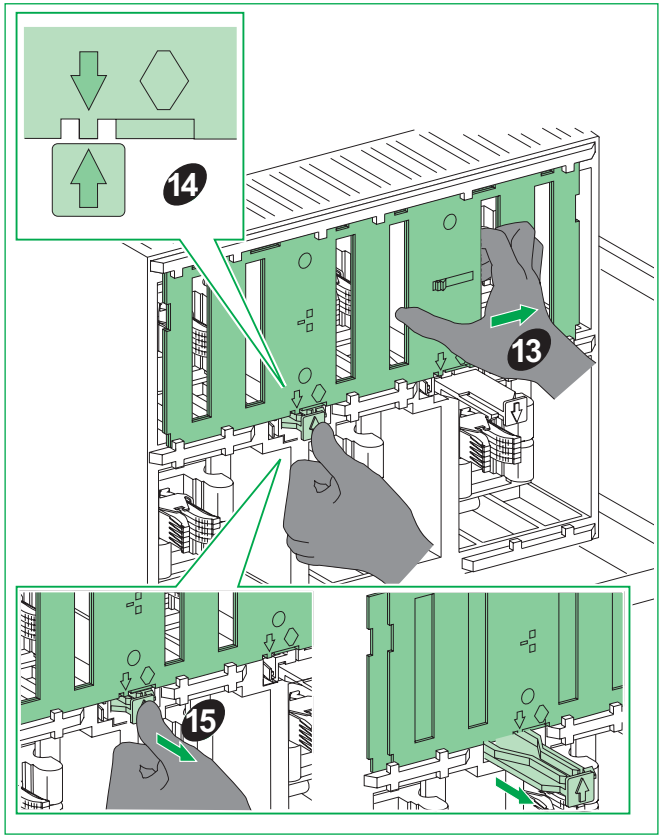
14
13
15

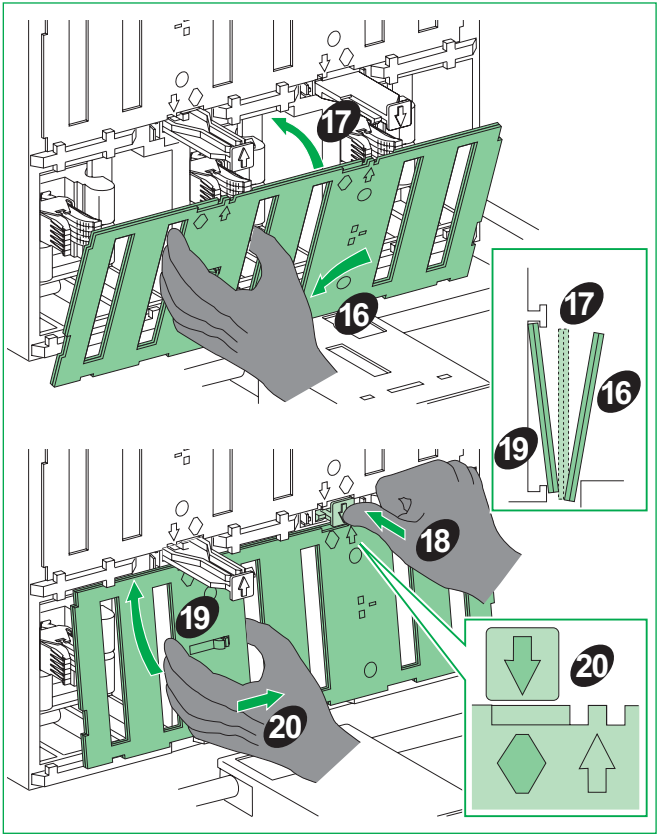
17
16
17
16
19
18
19
20
20

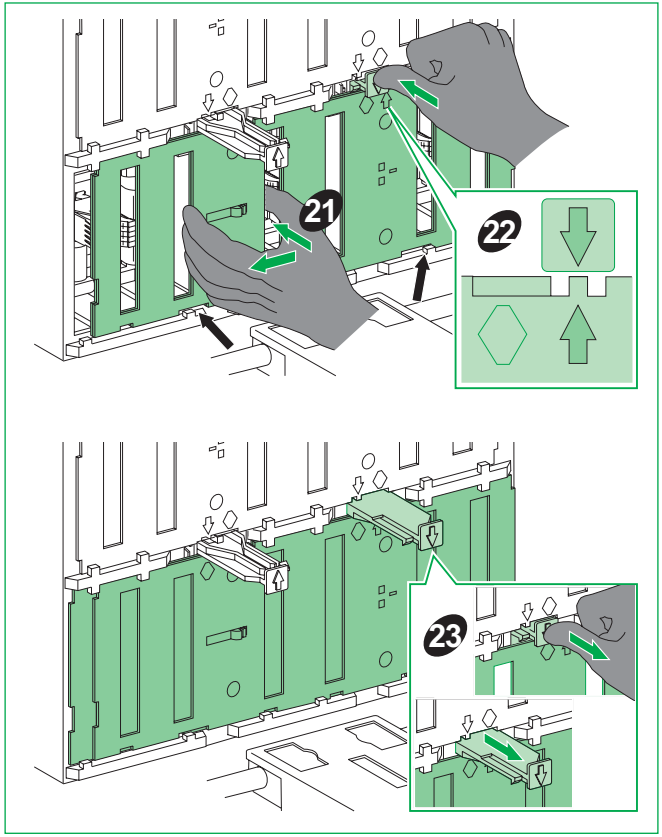
21
22
23

Test / 测试 / Test / Prueba / Teste

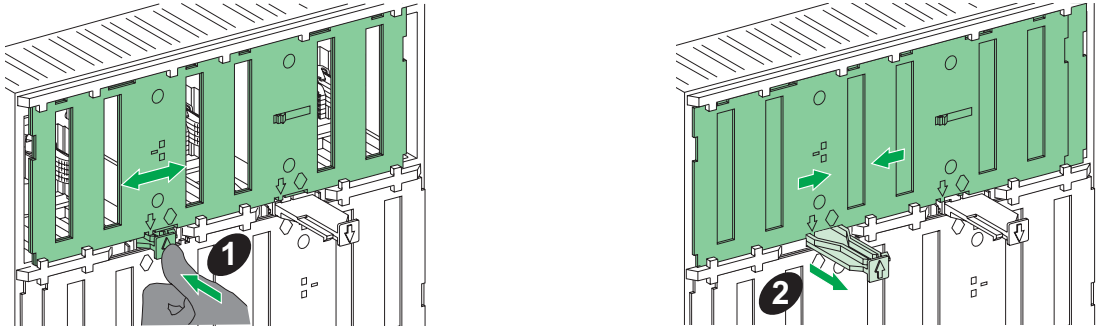

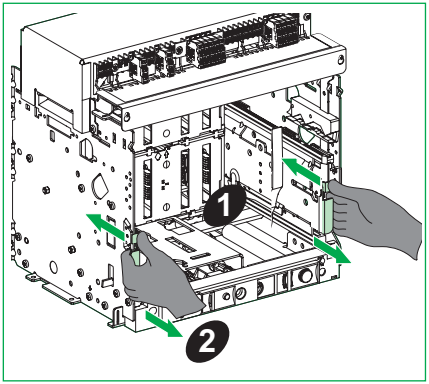
1
2

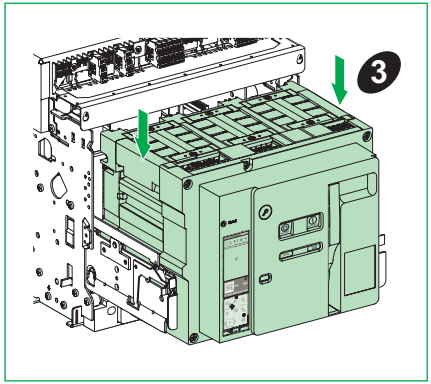
3

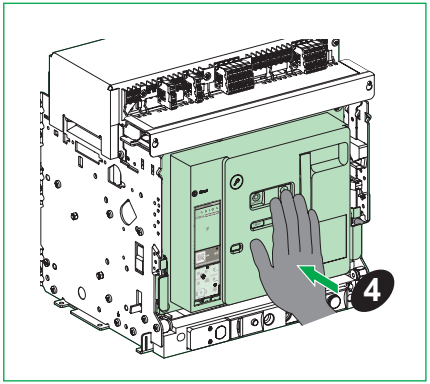
4

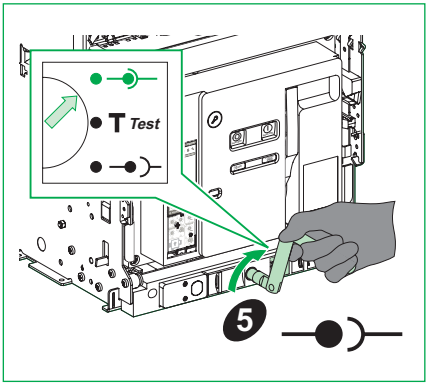
T Test
5

Dismantling / 拆卸 / Démontage / Desmontaje / Desmontagem

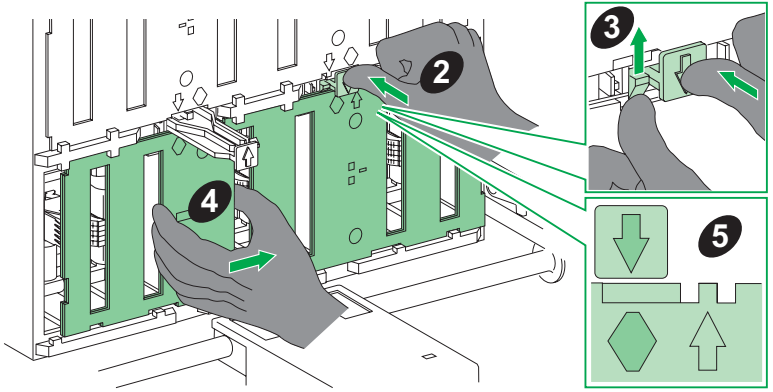

1 See page 10 and 11 /
请参见第 10, 11 页 /
Voir pages 10 et 11 /
Véanse las páginas 10 y 11 /
Consulte as páginas 10 e 11

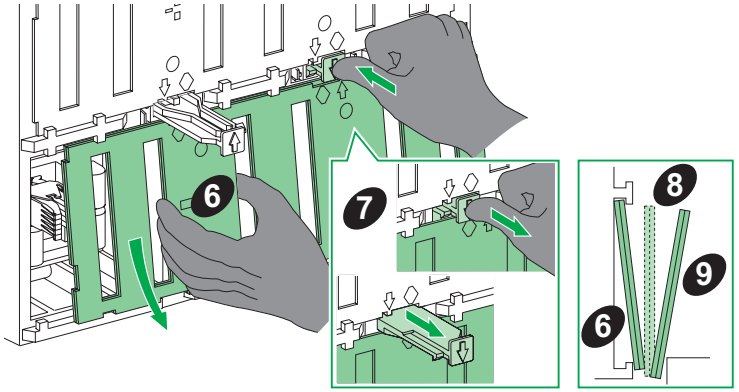

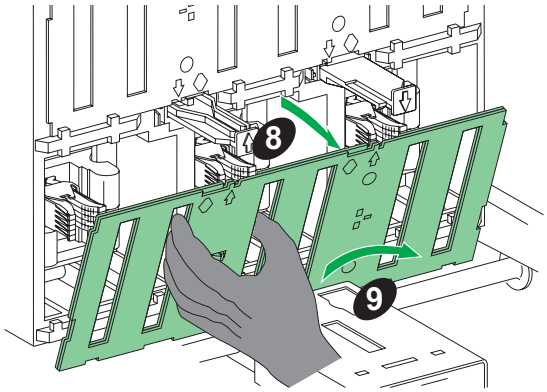

Dismantling / 拆卸 / Démontage / Desmontaje / Desmontagem

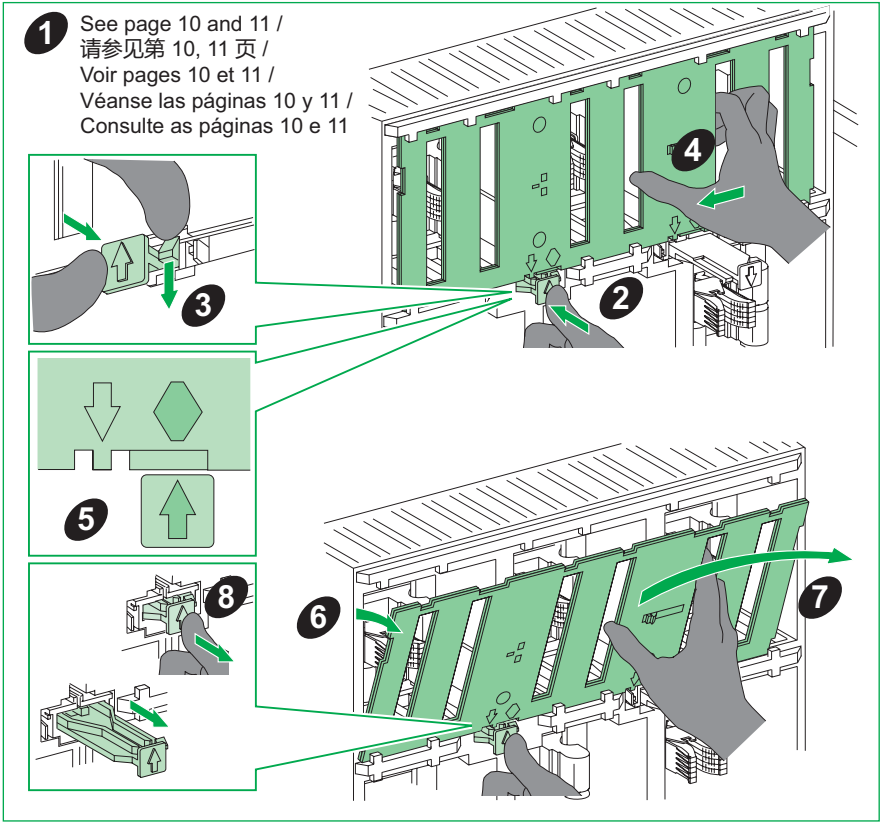

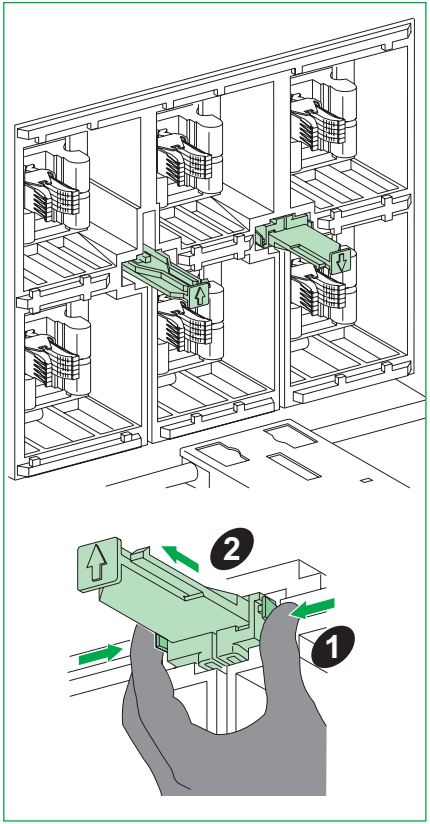

Lockings / 锁定装置 / Verrouillages / Bloqueos / Bloqueios

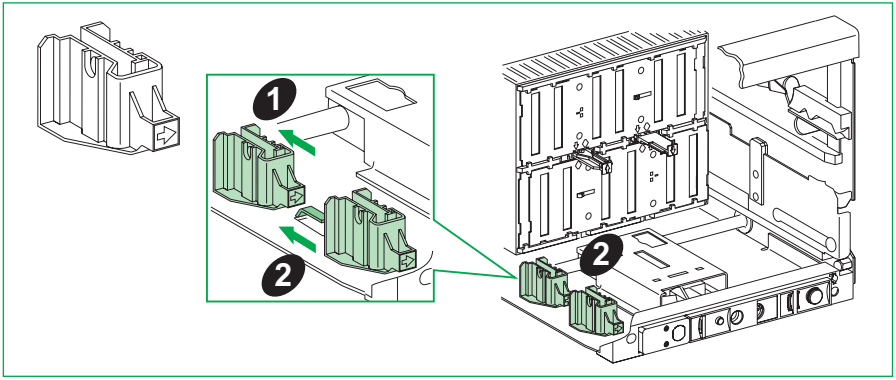

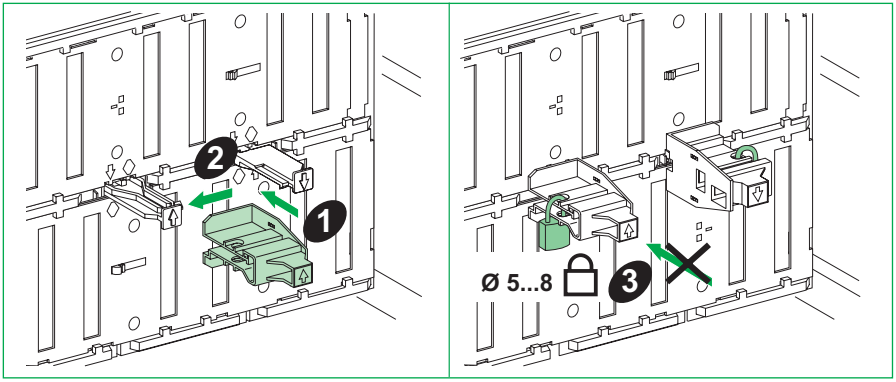

Notes / 记录 / Remarque / Nota / Notas

Schneider Electric Industries SAS
35 rue Joseph Monier
92500 Rueil-Malmaison
France
www.se.com



S1B90402-01-D07

© 2025 Schneider Electric. All rights reserved.

01/2025

(EN) Instruction sheet
(ZH) 说明页
(FR) Notice de montage
(ES) Hoja de instrucciones
(PT) Folha de instruções

EasyPact MVS

Disconnected, Connected and Test Carriage Position Lock
在“退出、连接和试验”位置的抽架锁定
Verrou de position Débroché, Embroché et Test du chariot
Bloqueo de posición de carro de prueba y conexión-desconexión
Contato de posição desconectado, conectado e teste

MVS1

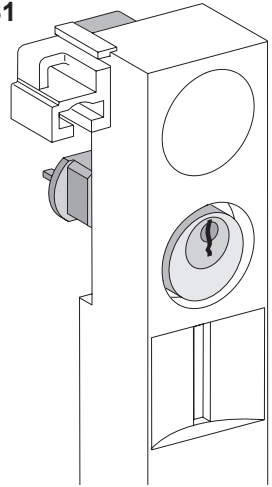

MVS2

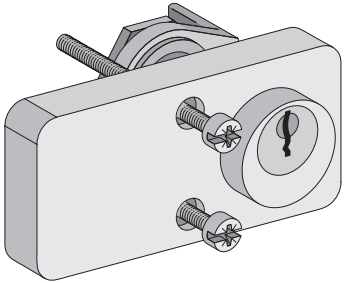

Schneider Electric

Safety Instructions / 安全说明 / Consignes de sécurité / Información de seguridad / Instruções de segurança

PLEASE NOTE	请注意	REMARQUE IMPORTANTE	TENGA EN CUENTA	NOTA
● Electrical equipment should be installed, operated, serviced, and maintained only by qualified personnel. ● No responsibility is assumed by Schneider Electric for any consequences arising out of the use of this material. ● All pertinent state, regional, and local safety regulations must be observed when installing and using this product	● 电气设备的安装、操作、维修和维护工作仅限于合格人员执行。 ● Schneider Electric 不承担由于使用本资料所引起的 任何后果。 ● 在安装和使用本产品时，必须遵守国家、地区和当地的所有相关的安全法规。	● L'installation, l'utilisation, la réparation et la maintenance des équipements électriques doivent être assurées par du personnel qualifié uniquement. ● Schneider Electric décline toute responsabilité quant aux conséquences de l'utilisation de ce matériel. ● Toutes les réglementations locales,régionales et nationales pertinentes doivent être respectées lors de l'installation et de l'utilisation de ce produit.	● La instalación, manejo, puesta en servicio y mantenimiento de equipos eléctricos deberán ser realizados sólo por personal cualificado. ● Schneider Electric no se hace responsable de ninguna de las consecuencias del uso de este material. ● Al instalar y utilizar este producto es necesario tener en cuenta todas las regulaciones sobre seguridad correspondientes, ya sean regionales, locales o estatales.	● A instalação, utilização e manutenção do equipamento eléctrico devem ser efectuadas exclusivamente por pessoal qualificado. ● A Schneider Electric não assume qualquer responsabilidade pelas consequências resultantes da utilização deste material. ● Todas as regulamentações de segurança pertinentes, sejam estatais, regionais ou locais, devem ser cumpridasna instalação e utilização deste produto.

⚠ ⚠ DANGER / 危险 / DANGER / PELIGRO / PERIGO

HAZARD OF ELECTRIC SHOCK, EXPLOSION OR ARC FLASH

- Apply appropriate personal protective equipment (PPE) and follow safe electrical work practices. See NFPA 70E, CSA Z462, NOM-029-STPS or local equivalent.
- This equipment must only be installed and serviced by qualified electrical personnel.
- Turn off all power supplying this equipment before working on or inside equipment.
- Always use a properly rated voltage sensing device to confirm power is off.
- Put back all devices, doors, and covers before turning on power to this equipment.
- Beware of potential hazards, and carefully inspect the work area for tools and objects that may have been left inside the equipment.

Failure to follow these instructions will result in death or serious injury.

电击、爆炸或弧闪的危险

- 采用适当的个人防护设备 (PPE) 并遵循电气作业安全守则。请参阅 NFPA 70E, CSA Z462, NOM-029-STPS 或当地对应的标准。
- 只有具备相应资质的电气人员才能安装和维修该设备。
- 在该设备表面或内部工作之前，请关闭设备的全部电源。
- 确保使用合适的额定电压传感器确认电源已关闭。
- 所有设备回到原位，关上柜门，然后合闸恢复供电
- 注意潜在危险，仔细检查作业区，以免将工具和物件遗忘在设备内部。

未按说明操作将导致人身伤亡等严重后果。

RISQUE D'ÉLECTROCUTION, D'EXPLOSION OU ÉCLAIR D'ARC ÉLECTRIQUE

- Portez un équipement de protection individuel (EPI) adapté et respectez les consignes de sécurité électrique courantes. Reportez-vous aux normes NFPA 70E, CSA Z462, NOM-029-STPS ou aux codes locaux en vigueur.
- Seul un personnel qualifié doit effectuer l'installation et l'entretien de cet équipement. ce matériel.
- Débranchez toutes les sources d'alimentation de cet équipement avant d'effectuer toute opération interne ou externe sur celui-ci.
- Utilisez toujours un dispositif de détection de tension ayant une valeur nominale appropriée pour vous assurer que l'alimentation est coupée.
- Réinstallez tous les dispositifs, les portes et les couvercles avant de mettre l'équipement sous tension.
- Faites attention aux dangers potentiels et inspectez attentivement la zone de travail pour vous assurer qu'aucun outil ou objet n'est resté à l'intérieur de l'équipement.

Le fait de ne pas suivre ces instructions entrainera des blessures graves, voire mortelles.

PELIGRO DE DESCARGA ELÉCTRICA, EXPLOSIÓN O DESTELLO POR ARQUEO

- Utilice equipo de protección personal (EPP) apropiado y siga las prácticas de seguridad eléctricos establecidas. Consulte las normas NFPA 70E, CSA Z462, NOM-029-STPS u otros códigos locales correspondientes.
- Solamente el personal eléctrico calificado deberá instalar y prestar servicio de mantenimiento a este equipo.
- Desconecte todas las fuentes de alimentacion del equipo antes de realizar cualquier trabajo en él.
- Siempre utilice un dispositivo detector de tensión nominal adecuado para confirmar la desenergización del equipo.
- Vuelva a colocar todos los dispositivos, las puertas y las cubiertas antes de energizar este equipo.
- Tenga cuidado con los riesgos potenciales, e inspeccione cuidadosamente la zona de trabajo para comprobar si han quedado herramientas y objetos dentro del equipo.

El incumplimiento de estas instrucciones tendrá como resultado la muerte o lesiones graves.

RISCO DE ELECTROCUSSÃO, DE EXPLOSÃO, OU DE ARCO ELÉCTRICO

- Utilize equipamento de protecção pessoal (PPE) e siga os métodos de segurança eléctrica. Consulte NFPA 70E, CSA Z462, NOM-029-STPS ou o equivalente local.
- A instalação e manutenção deste equipamento só devem ser efectuadas por electricistas qualificados.
- Desligue todas as fontes de alimentação deste equipamento antes de trabalhar no equipamento ou no seu interior.
- Utilize sempre um dispositivo de detecção da tensão nominal adequada para confirmar se a alimentação está desligada.
- Instale de novo todos os dispositivos, portas e tampas antes de ligar a alimentação deste equipamento.
- Esteja atento a potenciais perigos e inspecione cuidadosamente a área de trabalho para se assegurar que não foram deixadas ferramentas e objectos no interior do equipamento.

O não cumprimento destas instruções resultará em morte e lesões graves.

MVS1: Precautions Before Carrying Out Any Work / 操作须知 / Précautions préalables à toute intervention / Precauzioni da adottare prima di iniziare qualsiasi intervento / Precauções prévias à realização do trabalho

Drawout circuit breaker / 抽出式断路器 / Disjoncteur débrochable / Interruptor automático extraíble / Disjuntor de descarga

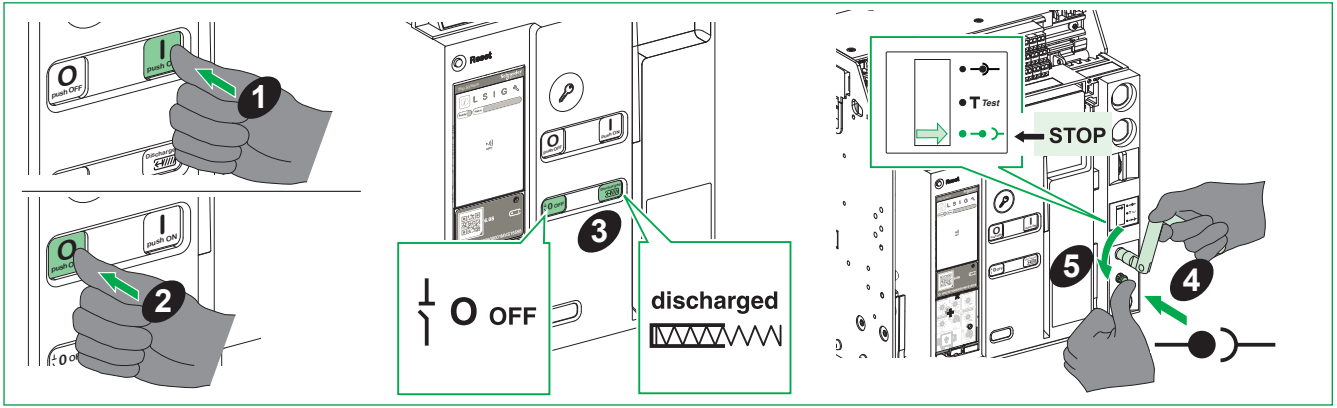

MVS1: Necessary Tools / 必备工具 / Outillage nécessaire / Herramientas necesarias / Ferramentas necessárias

Combination wrench, hammer,screwdriver (Pozidrive n° 2, 3 or slotted), tightening tool Castell 47540.

多用扳手， 锤子，螺丝刀 (Pozidrive n° 2、3 螺丝刀或一字螺丝刀)、紧固工具 Castell 47540。

Clé combinée, marteau, tournevis (Pozidrive n° 2, 3 ou plat), outil de serrage Castell 47540.

Llave combinada, martillo, desarmador (Pozidrive n.° 2, 3 o ranurado), herramienta de apriete Castell 47540.

Chave combinada,martelo,chave de fenda (Pozidrive n.° 2, 3 ou ranhura), ferramenta de aperto Castell 47540.

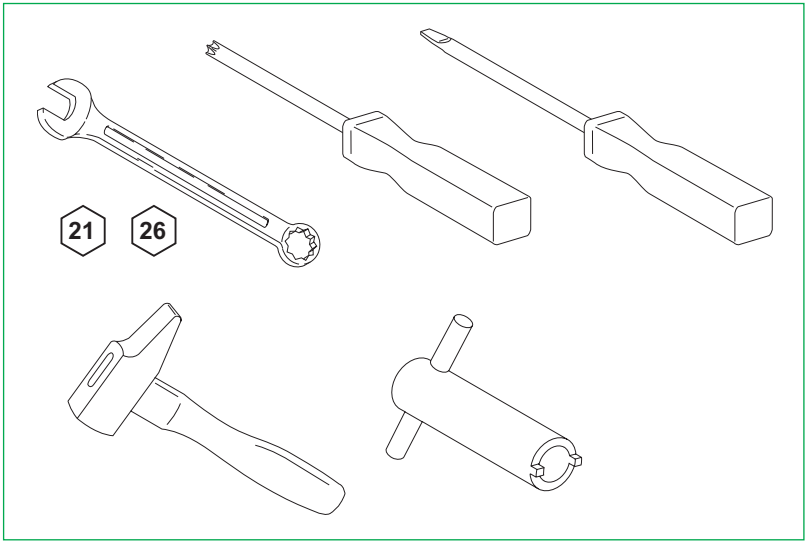

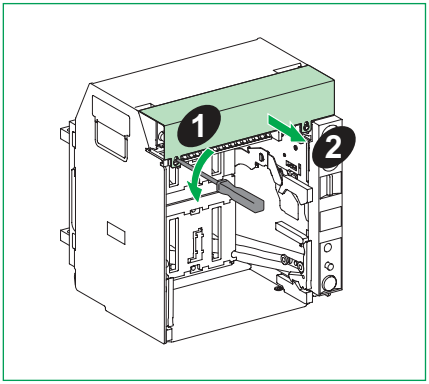
1
2

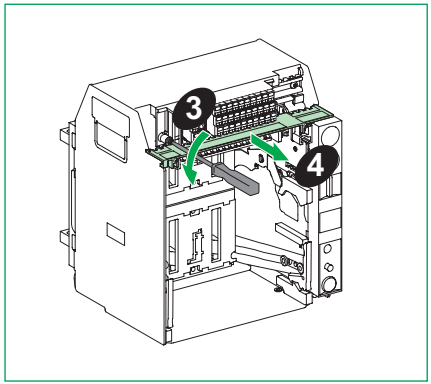
3
4

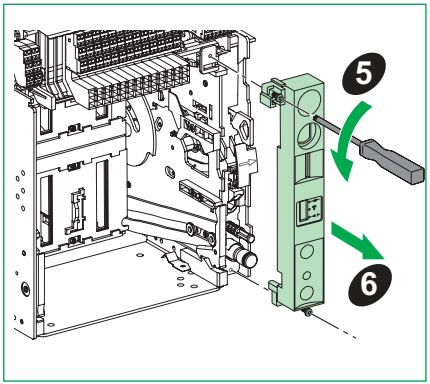
5
6

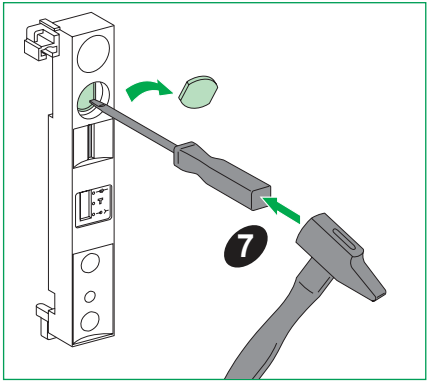
7

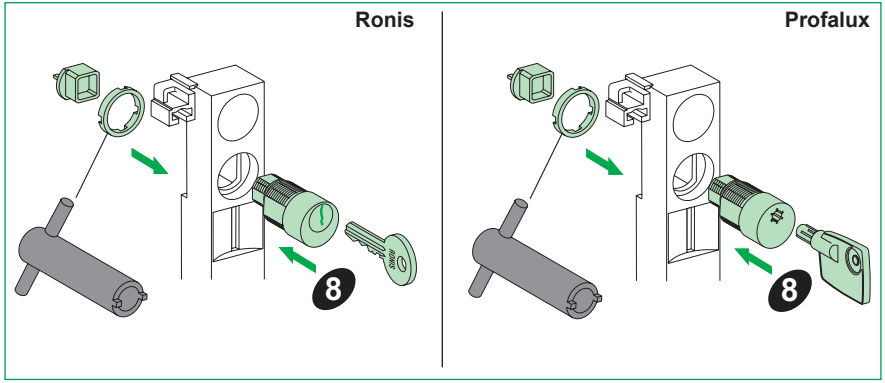
Ronis
Profalux
8
8

Locking in disconnected position / 在退出位置的锁定 / Verrouillage en position Débroché / Bloqueo en posición de desconexión / Bloqueio na posição desconectado

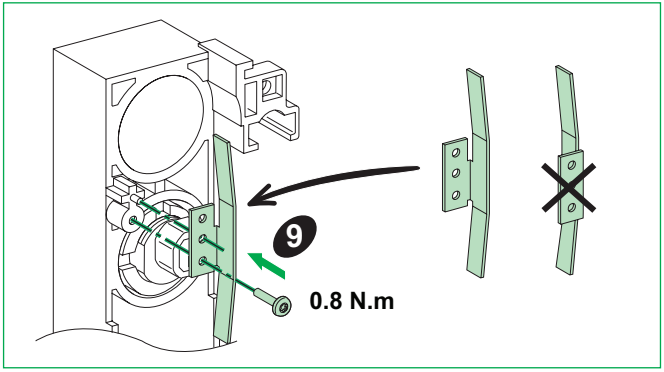

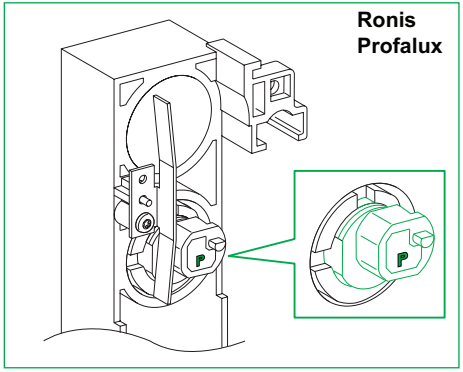

Locking in disconnected, connected and test positions / 在退出、连接和试验位置的锁定 / Verrouillage en positions Débroché, Embroché et Test / Bloqueo en posiciones de desconexión, conexión o prueba / Bloqueio nas posições desconectado, conectado e teste

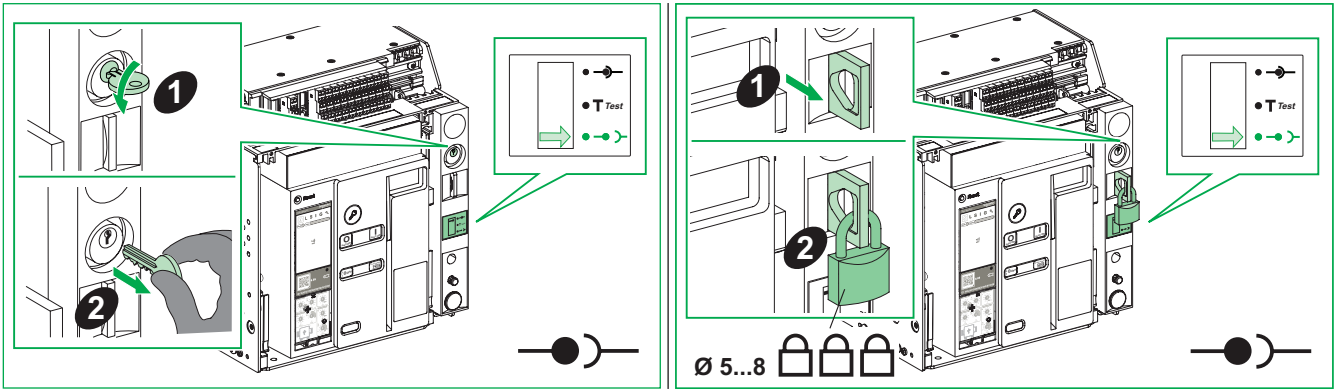

MVS2: Precautions Before Carrying Out Any Work / 操作须知 / Précautions préalables à toute intervention / Precauzioni da adottare prima di iniziare qualsiasi intervento / Precauções prévias à realização do trabalho

Drawout circuit breaker / 抽出式断路器 / Disjoncteur débrochable / Interruptor automático extraíble / Disjuntor de descarga

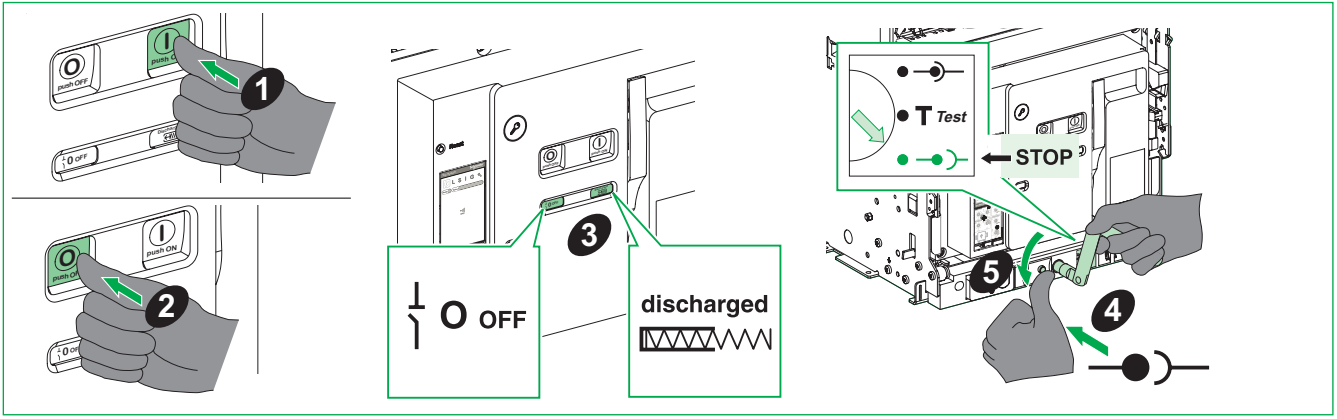

MVS2: Necessary Tools / 必备工具 / Outillage nécessaire / Herramientas necesarias / Ferramentas necessárias

Screwdriver (Pozidrive n° 2, 3 or slotted), combination wrench, tightening tool Castell 47540.

螺丝刀 (Pozidrive n° 2、3 螺丝刀或一字螺丝刀)、多用扳手，紧固工具 Castell 47540。

Tournevis (Pozidrive n° 2, 3 ou plat), clé combinée, outil de serrage Castell 47540.

Desarmador (Pozidrive n.° 2, 3 o ranurado), llave combinada, herramienta de apriete Castell 47540.

Chave de fenda (Pozidrive n.° 2, 3 ou ranhura), chave combinada, ferramenta de aperto Castell 47540.

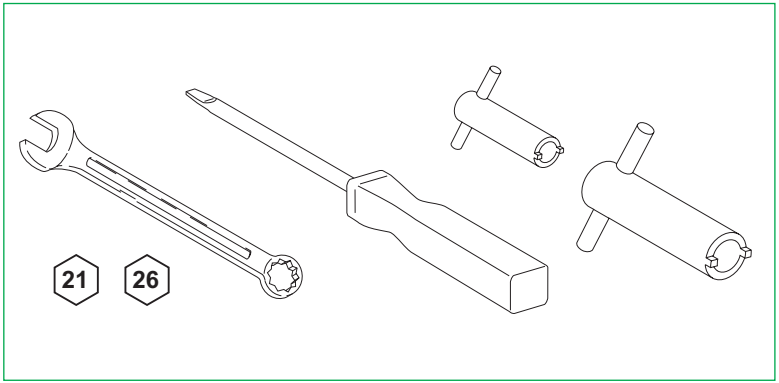

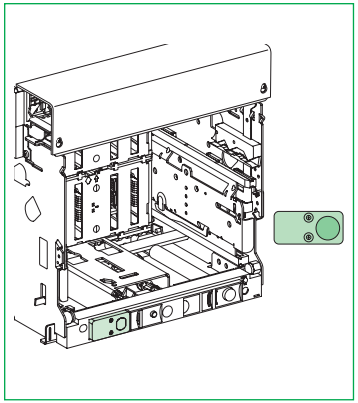

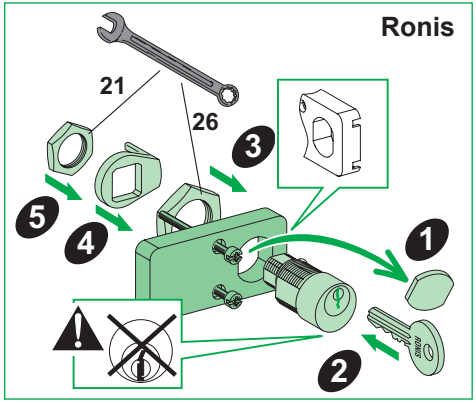
Ronis
21
26
3
5
4
1
2

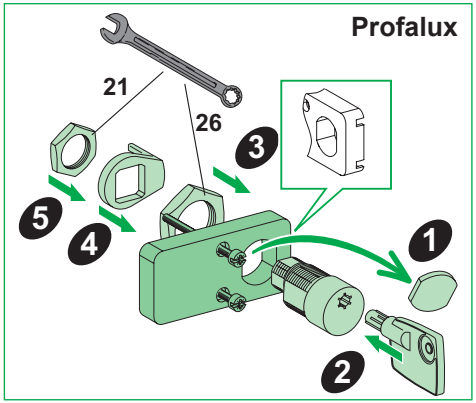
Profalux
21
26
3
5
4
1
2

Locking in disconnected position / 在退出位置的锁定 / Verrouillage en position Débroché / Bloqueo en posición de desconexión / Bloqueio na posição desconectado

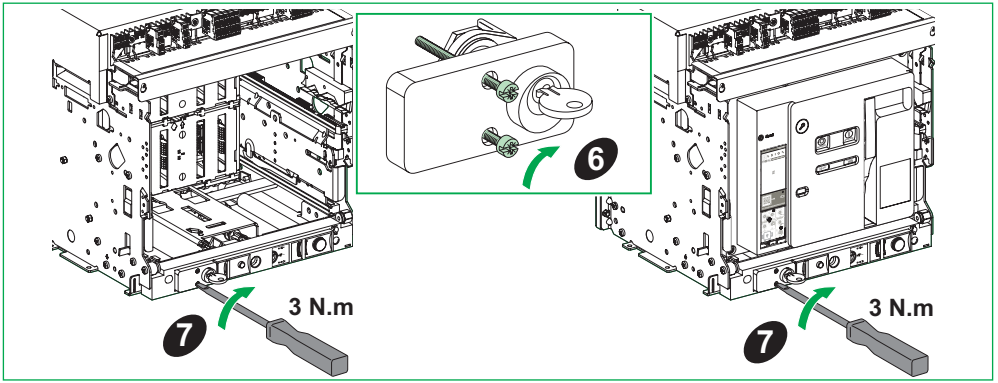

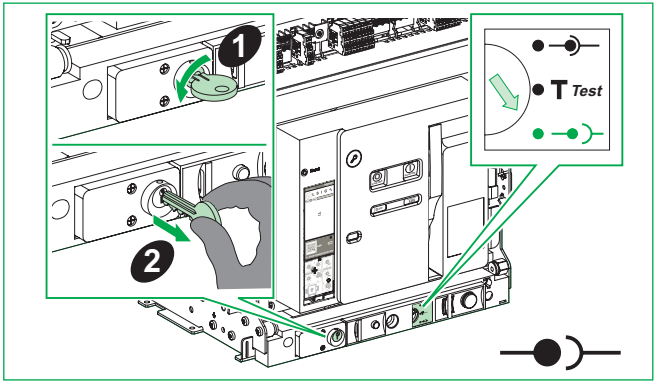

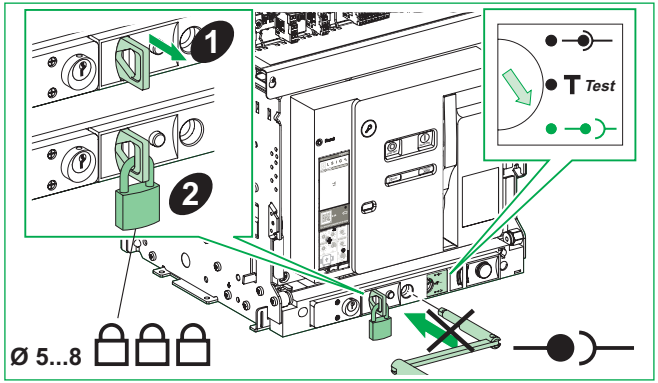

Locking in disconnected, connected and test positions / 在退出、连接和试验位置的锁定 / Verrouillage en positions Débroché, Embroché et Test / Bloqueo en posiciones de desconexión, conexión o prueba / Bloqueio nas posições desconectado, conectado e teste

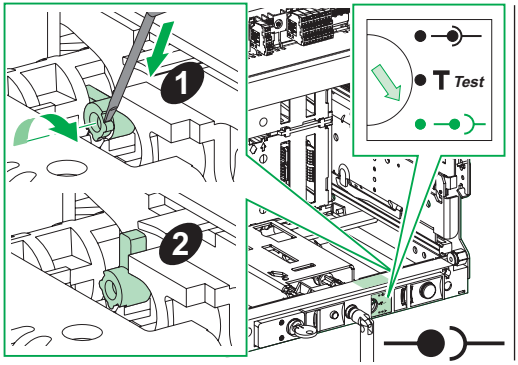

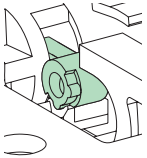

Chassis locking in disconnected position /
抽架锁定于退出位置 /
Verrouillage du châssis en position Débroché /
Bloqueo de chasis en posición de desconexión /
Bloqueio do chassis na posição desligada /

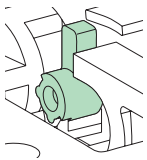

Chassis locking in disconnected, connected or test position /
抽架锁定于退出连接或者测试位置 /
Verrouillage du châssis en positions Débroché, Embroché et Test /
Bloqueo de chasis en posiciones de desconexión, conexión o prueba /
Bloqueio do chassis na posição desligada, ligada ou de teste /

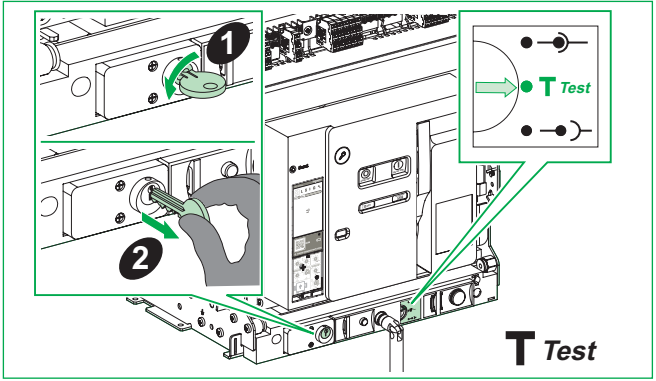

Locking in disconnected, connected and test positions / 在退出、连接和试验位置的锁定 / Verrouillage en positions Débroché, Embroché et Test / Bloqueo en posiciones de desconexión, conexión o prueba / Bloqueio nas posições desconectado, conectado e teste

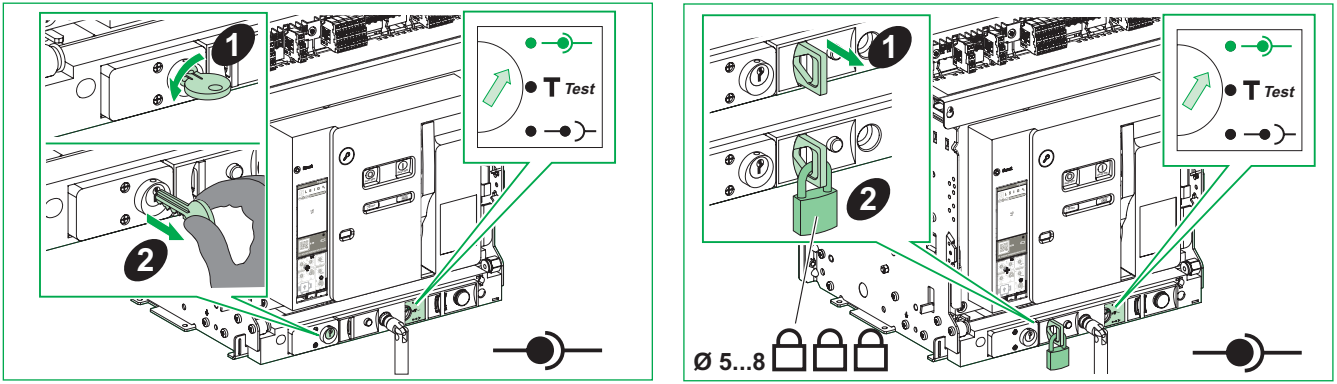

Schneider Electric Industries SAS
35 rue Joseph Monier
92500 Rueil-Malmaison
France
www.se.com

© 2025 Schneider Electric. All rights reserved.

EasyPact MVS

(EN) Instruction sheet
(ZH) 说明页
(FR) Notice de montage
(ES) Hoja de instrucciones
(PT) Folha de instruções

Door Interlock
门联锁
Verrouillage de porte
Interbloqueo de puerta
Travamento da porta

MVS1

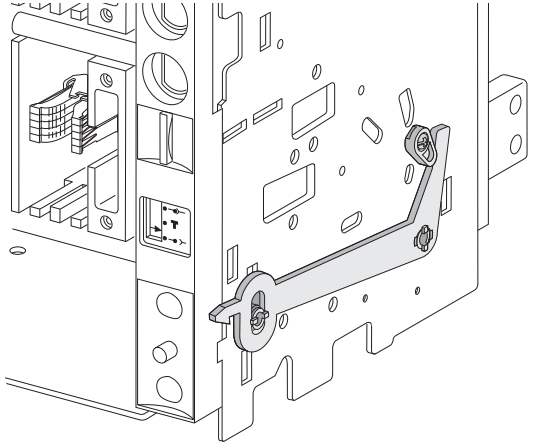

MVS2

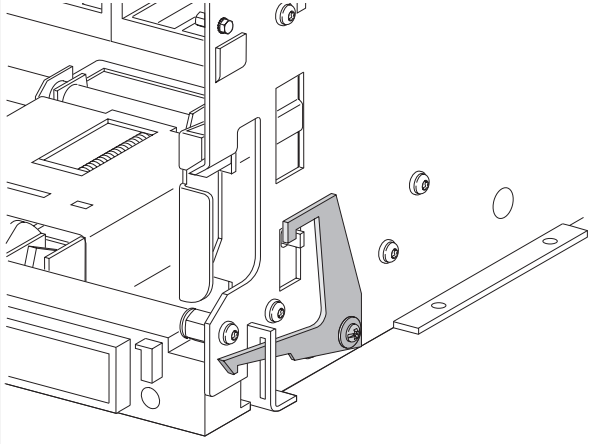

Schneider Electric

Safety Instructions / 安全说明 / Consignes de sécurité / Información de seguridad / Instruções de segurança

PLEASE NOTE	请注意	REMARQUE IMPORTANTE	TENGA EN CUENTA	NOTA
● Electrical equipment should be installed, operated, serviced, and maintained only by qualified personnel. ● No responsibility is assumed by Schneider Electric for any consequences arising out of the use of this material. ● All pertinent state, regional, and local safety regulations must be observed when installing and using this product	● 电气设备的安装、操作、维修和维护工作仅限于合格人员执行。 ● Schneider Electric 不承担由于使用本资料所引起的 任何后果。 ● 在安装和使用本产品时，必须遵守国家、地区和当地的所有相关的安全法规。	● L'installation, l'utilisation, la réparation et la maintenance des équipements électriques doivent être assurées par du personnel qualifié uniquement. ● Schneider Electric décline toute responsabilité quant aux conséquences de l'utilisation de ce matériel. ● Toutes les réglementations locales,régionales et nationales pertinentes doivent être respectées lors de l'installation et de l'utilisation de ce produit.	● La instalación, manejo, puesta en servicio y mantenimiento de equipos eléctricos deberán ser realizados sólo por personal cualificado. ● Schneider Electric no se hace responsable de ninguna de las consecuencias del uso de este material. ● Al instalar y utilizar este producto es necesario tener en cuenta todas las regulaciones sobre seguridad correspondientes, ya sean regionales, locales o estatales.	● A instalação, utilização e manutenção do equipamento eléctrico devem ser efectuadas exclusivamente por pessoal qualificado. ● A Schneider Electric não assume qualquer responsabilidade pelas consequências resultantes da utilização deste material. ● Todas as regulamentações de segurança pertinentes, sejam estatais, regionais ou locais, devem ser cumpridasna instalação e utilização deste produto.

⚠ ⚠ DANGER / 危险 / DANGER / PELIGRO / PERIGO

HAZARD OF ELECTRIC SHOCK, EXPLOSION OR ARC FLASH

- Apply appropriate personal protective equipment (PPE) and follow safe electrical work practices. See NFPA 70E, CSA Z462, NOM-029-STPS or local equivalent.
- This equipment must only be installed and serviced by qualified electrical personnel.
- Turn off all power supplying this equipment before working on or inside equipment.
- Always use a properly rated voltage sensing device to confirm power is off.
- Put back all devices, doors, and covers before turning on power to this equipment.
- Beware of potential hazards, and carefully inspect the work area for tools and objects that may have been left inside the equipment.

Failure to follow these instructions will result in death or serious injury.

电击、爆炸或弧闪的危险

- 采用适当的个人防护设备 (PPE) 并遵循电气作业安全守则。请参阅 NFPA 70E, CSA Z462, NOM-029-STPS 或当地对应的标准。
- 只有具备相应资质的电气人员才能安装和维修该设备。
- 在该设备表面或内部工作之前，请关闭设备的全部电源。
- 确保使用合适的额定电压传感器确认电源已关闭。
- 所有设备回到原位，关上柜门，然后合闸恢复供电
- 注意潜在危险，仔细检查作业区，以免将工具和物件遗忘在设备内部。

未按说明操作将导致人身伤亡等严重后果。

RISQUE D'ÉLECTROCUTION, D'EXPLOSION OU ÉCLAIR D'ARC ÉLECTRIQUE

- Portez un équipement de protection individuel (EPI) adapté et respectez les consignes de sécurité électrique courantes. Reportez-vous aux normes NFPA 70E, CSA Z462, NOM-029-STPS ou aux codes locaux en vigueur.
- Seul un personnel qualifié doit effectuer l'installation et l'entretien de cet équipement. ce matériel.
- Débranchez toutes les sources d'alimentation de cet équipement avant d'effectuer toute opération interne ou externe sur celui-ci.
- Utilisez toujours un dispositif de détection de tension ayant une valeur nominale appropriée pour vous assurer que l'alimentation est coupée.
- Réinstallez tous les dispositifs, les portes et les couvercles avant de mettre l'équipement sous tension.
- Faites attention aux dangers potentiels et inspectez attentivement la zone de travail pour vous assurer qu'aucun outil ou objet n'est resté à l'intérieur de l'équipement.

Le fait de ne pas suivre ces instructions entrainera des blessures graves, voire mortelles.

PELIGRO DE DESCARGA ELÉCTRICA, EXPLOSIÓN O DESTELLO POR ARQUEO

- Utilice equipo de protección personal (EPP) apropiado y siga las prácticas de seguridad eléctricos establecidas. Consulte las normas NFPA 70E, CSA Z462, NOM-029-STPS u otros códigos locales correspondientes.
- Solamente el personal eléctrico calificado deberá instalar y prestar servicio de mantenimiento a este equipo.
- Desconecte todas las fuentes de alimentacion del equipo antes de realizar cualquier trabajo en él.
- Siempre utilice un dispositivo detector de tensión nominal adecuado para confirmar la desenergización del equipo.
- Vuelva a colocar todos los dispositivos, las puertas y las cubiertas antes de energizar este equipo.
- Tenga cuidado con los riesgos potenciales, e inspeccione cuidadosamente la zona de trabajo para comprobar si han quedado herramientas y objetos dentro del equipo.

El incumplimiento de estas instrucciones tendrá como resultado la muerte o lesiones graves.

RISCO DE ELECTROCUSSÃO, DE EXPLOSÃO, OU DE ARCO ELÉCTRICO

- Utilize equipamento de protecção pessoal (PPE) e siga os métodos de segurança eléctrica. Consulte NFPA 70E, CSA Z462, NOM-029-STPS ou o equivalente local.
- A instalação e manutenção deste equipamento só devem ser efectuadas por electricistas qualificados.
- Desligue todas as fontes de alimentação deste equipamento antes de trabalhar no equipamento ou no seu interior.
- Utilize sempre um dispositivo de detecção da tensão nominal adequada para confirmar se a alimentação está desligada.
- Instale de novo todos os dispositivos, portas e tampas antes de ligar a alimentação deste equipamento.
- Esteja atento a potenciais perigos e inspecione cuidadosamente a área de trabalho para se assegurar que não foram deixadas ferramentas e objectos no interior do equipamento.

O não cumprimento destas instruções resultará em morte e lesões graves.

MVS1: Precautions Before Carrying Out Any Work / 操作须知 / Précautions préalables à toute intervention / Precauzioni da adottare prima di iniziare qualsiasi intervento / Precauções prévias à realização do trabalho

Drawout circuit breaker / 抽出式断路器 / Disjoncteur débrochable / Interruptor automático extraíble / Disjuntor de descarga

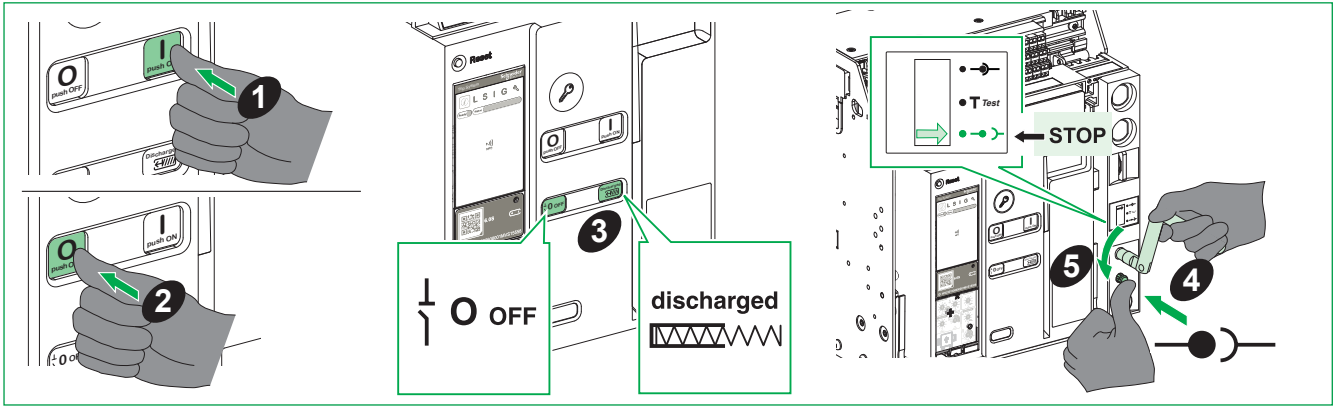

MVS1: Necessary Tools / 必备工具 / Outillage nécessaire / Herramientas necesarias / Ferramentas necessárias

Screwdriver (T20).

螺丝刀 (T20)。

Tournevis (T20).

Desarmador (T20).

Chave de fendas (T20).

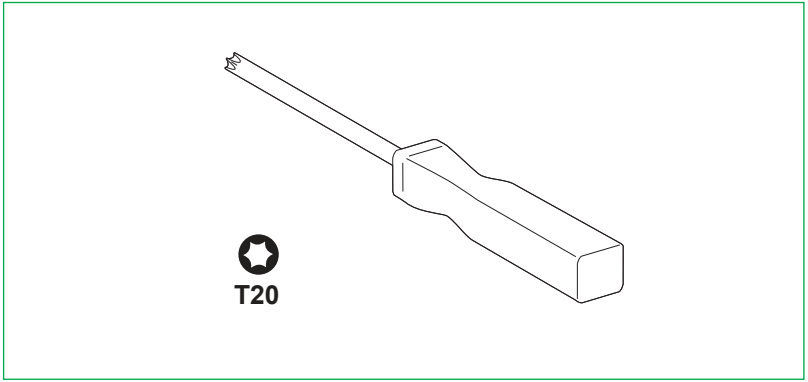

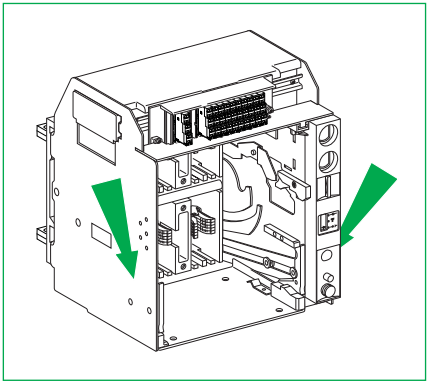

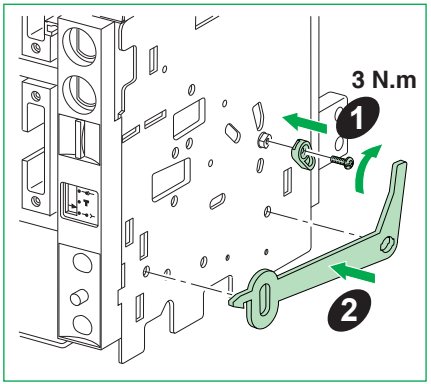
3 N.m
1
2

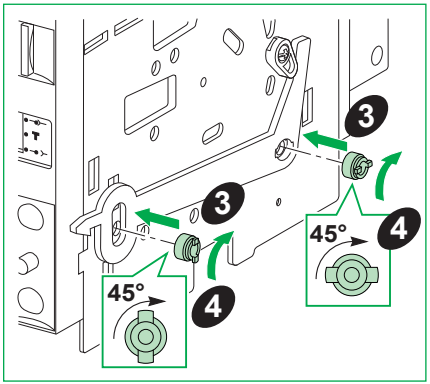
3
3
45°
4
45°
4

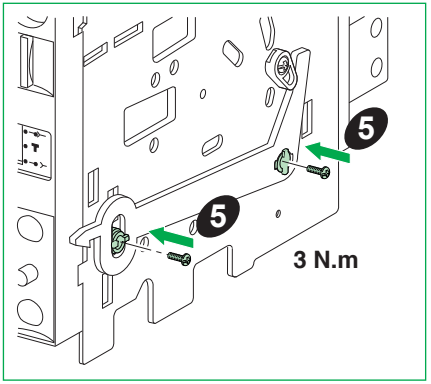
5
5
3 N.m

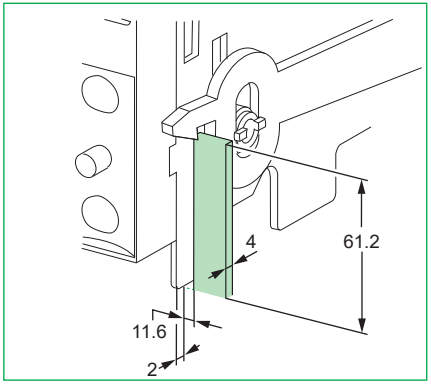
4
61.2
11.6
2

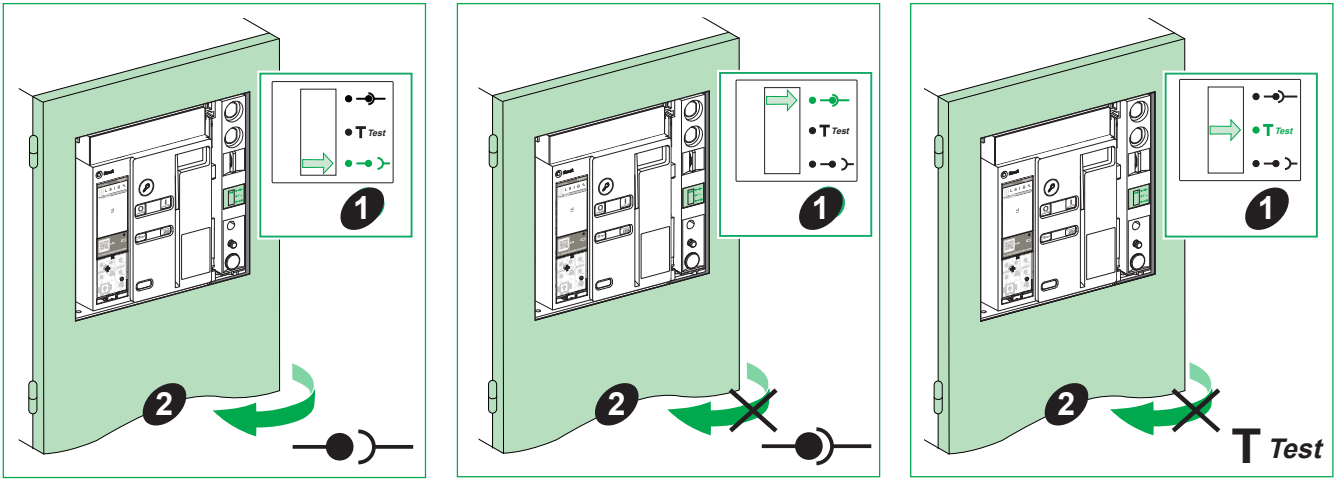
Test
1
2
Test
1
2
Test
1
2
Test

MVS2: Precautions Before Carrying Out Any Work / 操作须知 / Précautions préalables à toute intervention / Precauzioni da adottare prima di iniziare qualsiasi intervento / Precauções prévias à realização do trabalho

Drawout circuit breaker / 抽出式断路器 / Disjoncteur débrochable / Interruptor automático extraíble / Disjuntor de descarga

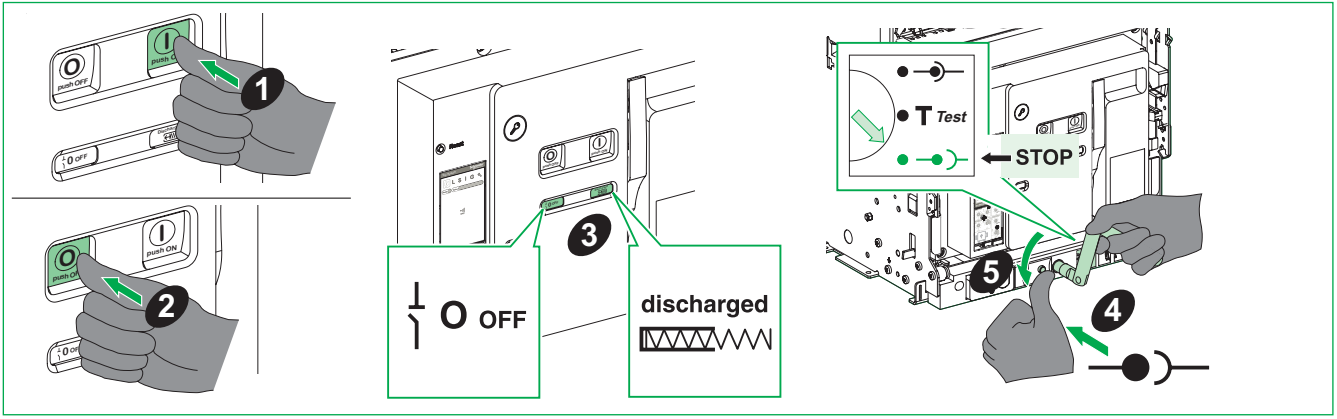

MVS2: Necessary Tools / 必备工具 / Outillage nécessaire / Herramientas necesarias / Ferramentas necessárias

Screwdriver (Pozidrive n° 2, 3 or slotted),
Combination wrench.

螺丝刀（Pozidrive n° 2、3 螺丝刀或一字螺丝刀）、
多用扳手。

Tournevis (Pozidrive n° 2, 3 ou plat), clé combinée.

Desarmador (Pozidrive n.° 2, 3 o ranurado), llave combinada.

Chave de fendas (Pozidrive n.° 2, 3 ou ranhura), chave combinada.

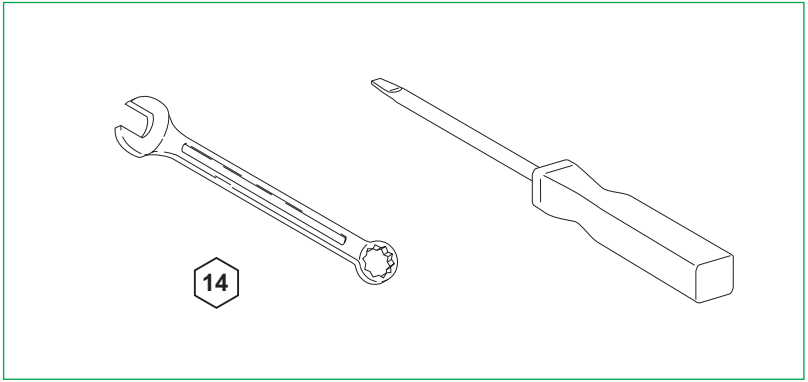

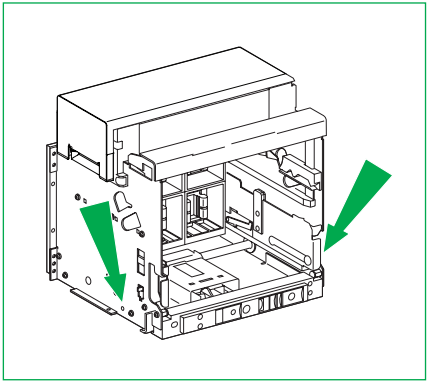

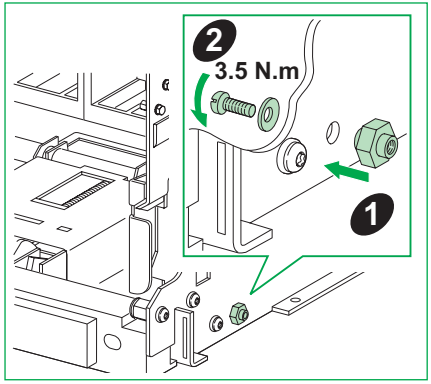
2
3.5 N.m
1

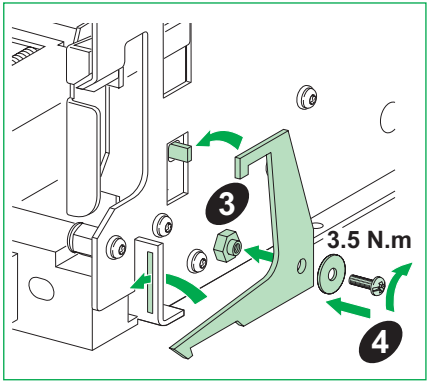
3
3.5 N.m
4

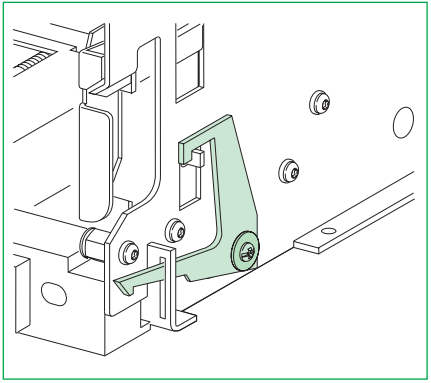

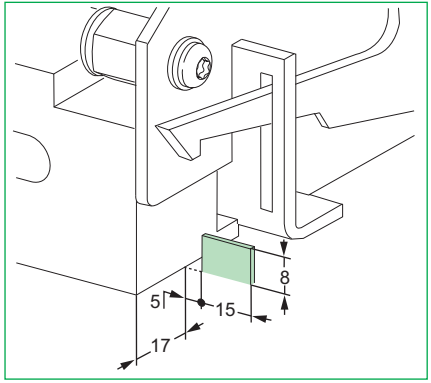
8
5
15
17

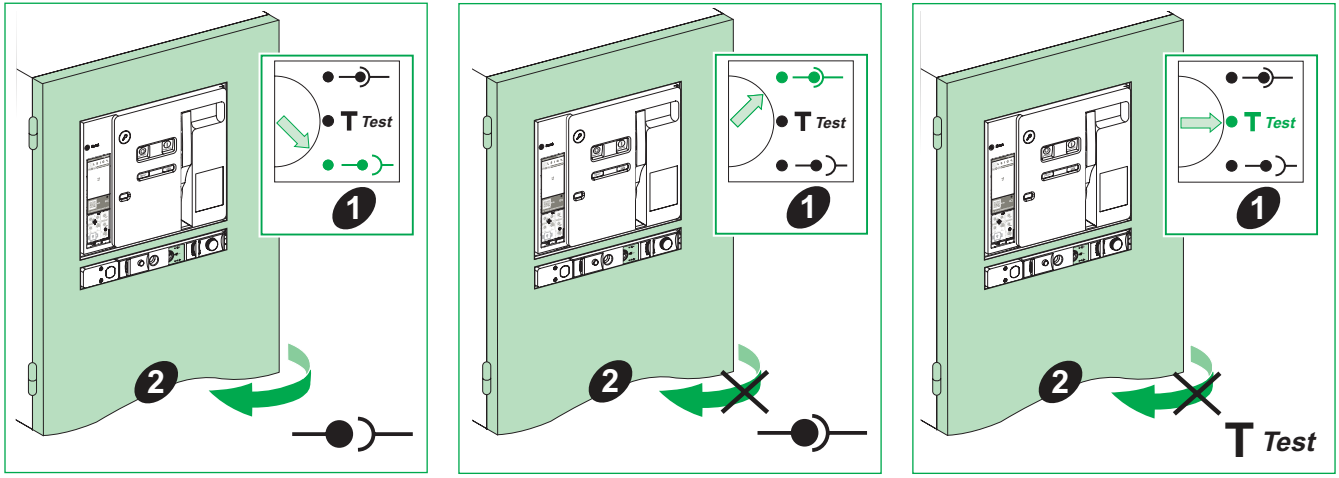
T Test
1
2
T Test
1
2
T Test
1
2
T Test

Notes / 记录 / Remarque / Nota / Notas

Schneider Electric Industries SAS
35 rue Joseph Monier
92500 Rueil-Malmaison
France
www.se.com



S1B90404-01-D07

© 2025 Schneider Electric. All rights reserved.

01/2025

(EN) Instruction sheet
(ZH) 说明页
(FR) Notice de montage
(ES) Hoja de instrucciones
(PT) Folha de instruções

EasyPact MVS

Arc Chamber Cover
灭弧室盖
Capot de chambre d'arc
Cubierta de cámara de arco
Tampa da câmara de arco

MVS2

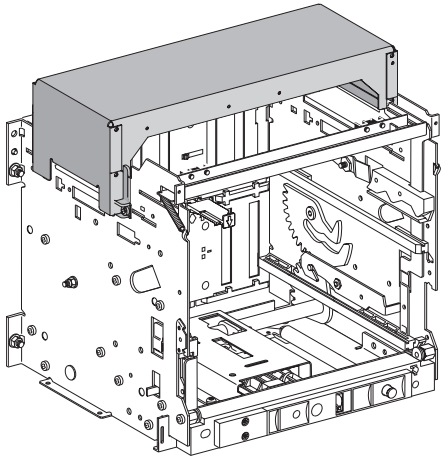

Schneider Electric

Safety Instructions / 安全说明 / Consignes de sécurité / Información de seguridad / Instruções de segurança

PLEASE NOTE	请注意	REMARQUE IMPORTANTE	TENGA EN CUENTA	NOTA
● Electrical equipment should be installed, operated, serviced, and maintained only by qualified personnel. ● No responsibility is assumed by Schneider Electric for any consequences arising out of the use of this material. ● All pertinent state, regional, and local safety regulations must be observed when installing and using this product	● 电气设备的安装、操作、维修和维护工作仅限于合格人员执行。 ● Schneider Electric 不承担由于使用本资料所引起的 任何后果。 ● 在安装和使用本产品时，必须遵守国家、地区和当地的所有相关的安全法规。	● L'installation, l'utilisation, la réparation et la maintenance des équipements électriques doivent être assurées par du personnel qualifié uniquement. ● Schneider Electric décline toute responsabilité quant aux conséquences de l'utilisation de ce matériel. ● Toutes les réglementations locales,régionales et nationales pertinentes doivent être respectées lors de l'installation et de l'utilisation de ce produit.	● La instalación, manejo, puesta en servicio y mantenimiento de equipos eléctricos deberán ser realizados sólo por personal cualificado. ● Schneider Electric no se hace responsable de ninguna de las consecuencias del uso de este material. ● Al instalar y utilizar este producto es necesario tener en cuenta todas las regulaciones sobre seguridad correspondientes, ya sean regionales, locales o estatales.	● A instalação, utilização e manutenção do equipamento eléctrico devem ser efectuadas exclusivamente por pessoal qualificado. ● A Schneider Electric não assume qualquer responsabilidade pelas consequências resultantes da utilização deste material. ● Todas as regulamentações de segurança pertinentes, sejam estatais, regionais ou locais, devem ser cumpridasna instalação e utilização deste produto.

⚠ ⚠ DANGER / 危险 / DANGER / PELIGRO / PERIGO

HAZARD OF ELECTRIC SHOCK, EXPLOSION OR ARC FLASH

- Apply appropriate personal protective equipment (PPE) and follow safe electrical work practices. See NFPA 70E, CSA Z462, NOM-029-STPS or local equivalent.
- This equipment must only be installed and serviced by qualified electrical personnel.
- Turn off all power supplying this equipment before working on or inside equipment.
- Always use a properly rated voltage sensing device to confirm power is off.
- Put back all devices, doors, and covers before turning on power to this equipment.
- Beware of potential hazards, and carefully inspect the work area for tools and objects that may have been left inside the equipment.

Failure to follow these instructions will result in death or serious injury.

电击、爆炸或弧闪的危险

- 采用适当的个人防护设备 (PPE) 并遵循电气作业安全守则。请参阅 NFPA 70E, CSA Z462, NOM-029-STPS 或当地对应的标准。
- 只有具备相应资质的电气人员才能安装和维修该设备。
- 在该设备表面或内部工作之前，请关闭设备的全部电源。
- 确保使用合适的额定电压传感器确认电源已关闭。
- 所有设备回到原位，关上柜门，然后合闸恢复供电
- 注意潜在危险，仔细检查作业区，以免将工具和物件遗忘在设备内部。

未按说明操作将导致人身伤亡等严重后果。

RISQUE D'ÉLECTROCUTION, D'EXPLOSION OU ÉCLAIR D'ARC ÉLECTRIQUE

- Portez un équipement de protection individuel (EPI) adapté et respectez les consignes de sécurité électrique courantes. Reportez-vous aux normes NFPA 70E, CSA Z462, NOM-029-STPS ou aux codes locaux en vigueur.
- Seul un personnel qualifié doit effectuer l'installation et l'entretien de cet équipement. ce matériel.
- Débranchez toutes les sources d'alimentation de cet équipement avant d'effectuer toute opération interne ou externe sur celui-ci.
- Utilisez toujours un dispositif de détection de tension ayant une valeur nominale appropriée pour vous assurer que l'alimentation est coupée.
- Réinstallez tous les dispositifs, les portes et les couvercles avant de mettre l'équipement sous tension.
- Faites attention aux dangers potentiels et inspectez attentivement la zone de travail pour vous assurer qu'aucun outil ou objet n'est resté à l'intérieur de l'équipement.

Le fait de ne pas suivre ces instructions entrainera des blessures graves, voire mortelles.

PELIGRO DE DESCARGA ELÉCTRICA, EXPLOSIÓN O DESTELLO POR ARQUEO

- Utilice equipo de protección personal (EPP) apropiado y siga las prácticas de seguridad eléctricos establecidas. Consulte las normas NFPA 70E, CSA Z462, NOM-029-STPS u otros códigos locales correspondientes.
- Solamente el personal eléctrico calificado deberá instalar y prestar servicio de mantenimiento a este equipo.
- Desconecte todas las fuentes de alimentacion del equipo antes de realizar cualquier trabajo en él.
- Siempre utilice un dispositivo detector de tensión nominal adecuado para confirmar la desenergización del equipo.
- Vuelva a colocar todos los dispositivos, las puertas y las cubiertas antes de energizar este equipo.
- Tenga cuidado con los riesgos potenciales, e inspeccione cuidadosamente la zona de trabajo para comprobar si han quedado herramientas y objetos dentro del equipo.

El incumplimiento de estas instrucciones tendrá como resultado la muerte o lesiones graves.

RISCO DE ELECTROCUSSÃO, DE EXPLOSÃO, OU DE ARCO ELÉCTRICO

- Utilize equipamento de protecção pessoal (PPE) e siga os métodos de segurança eléctrica. Consulte NFPA 70E, CSA Z462, NOM-029-STPS ou o equivalente local.
- A instalação e manutenção deste equipamento só devem ser efectuadas por electricistas qualificados.
- Desligue todas as fontes de alimentação deste equipamento antes de trabalhar no equipamento ou no seu interior.
- Utilize sempre um dispositivo de detecção da tensão nominal adequada para confirmar se a alimentação está desligada.
- Instale de novo todos os dispositivos, portas e tampas antes de ligar a alimentação deste equipamento.
- Esteja atento a potenciais perigos e inspecione cuidadosamente a área de trabalho para se assegurar que não foram deixadas ferramentas e objectos no interior do equipamento.

O não cumprimento destas instruções resultará em morte e lesões graves.

MVS2: Precautions Before Carrying Out Any Work / 操作须知 / Précautions préalables à toute intervention / Precauzioni da adottare prima di iniziare qualsiasi intervento / Precauções prévias à realização do trabalho

Drawout circuit breaker / 抽出式断路器 / Disjoncteur débrochable / Interruptor automático extraíble / Disjuntor de descarga

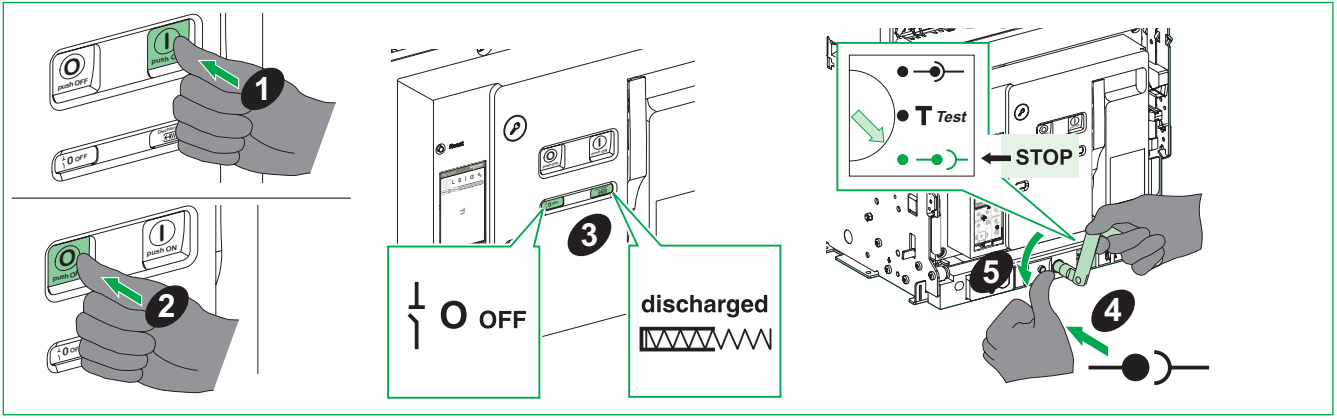

Necessary Tools / 必备工具 / Outillage nécessaire / Herramientas necesarias / Ferramentas necessárias

Screwdriver (Torx No. 30).

螺丝刀 (内六星螺丝刀，编号 30)。

Tournevis (Torx n° 30).

Desarmador (Torx n.º 30).

Chave de fendas (Torx N.º 30).

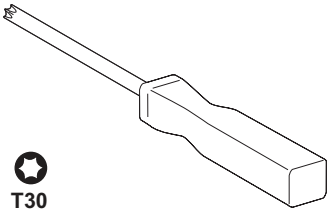

Dismantling / 拆卸 / Démontage / Desmontaje / Desmontagem

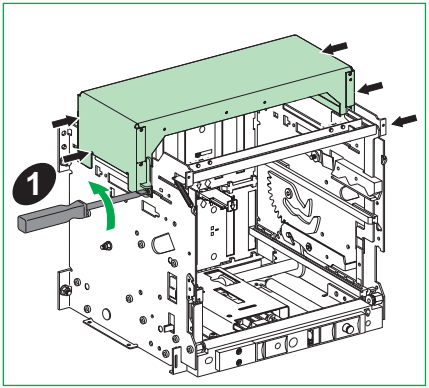

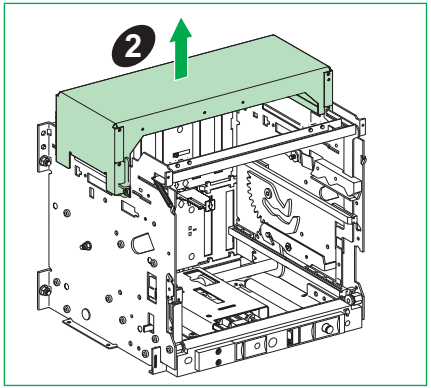

Installation / 安装 / Installation / Instalación / Instalação

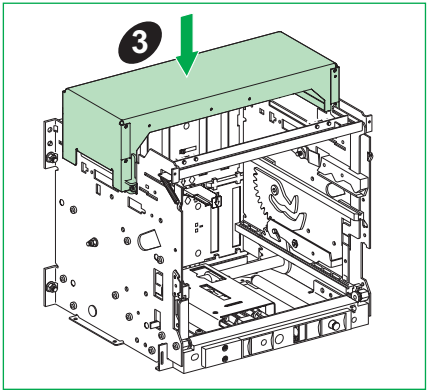

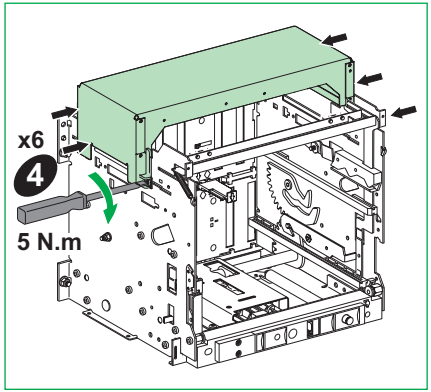

Notes / 记录 / Remarque / Nota / Notas

Notes / 记录 / Remarque / Nota / Notas

Schneider Electric Industries SAS
35 rue Joseph Monier
92500 Rueil-Malmaison
France
www.se.com



S1B90415-01-D08

© 2025 Schneider Electric. All rights reserved.

01/2025

EasyPact MVS

(EN) Instruction sheet
(ZH) 说明页
(FR) Notice de montage
(ES) Hoja de instrucciones
(PT) Folha de instruções

Racking Interlock
进退联锁装置
Verrouillage d'embrochage porte ouverte
Enclavamiento de enchufado puerta abierta
Interbloqueio dos racks

MVS1

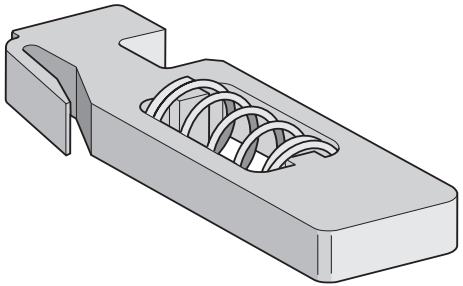

MVS2

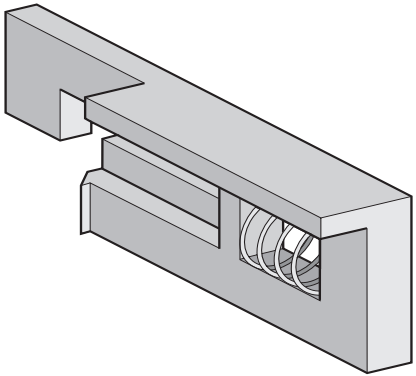

Schneider Electric

Safety Instructions / 安全说明 / Consignes de sécurité / Información de seguridad / Instruções de segurança

PLEASE NOTE	请注意	REMARQUE IMPORTANTE	TENGA EN CUENTA	NOTA
● Electrical equipment should be installed, operated, serviced, and maintained only by qualified personnel. ● No responsibility is assumed by Schneider Electric for any consequences arising out of the use of this material. ● All pertinent state, regional, and local safety regulations must be observed when installing and using this product	● 电气设备的安装、操作、维修和维护工作仅限于合格人员执行。 ● Schneider Electric 不承担由于使用本资料所引起的 任何后果。 ● 在安装和使用本产品时，必须遵守国家、地区和当地的所有相关的安全法规。	● L'installation, l'utilisation, la réparation et la maintenance des équipements électriques doivent être assurées par du personnel qualifié uniquement. ● Schneider Electric décline toute responsabilité quant aux conséquences de l'utilisation de ce matériel. ● Toutes les réglementations locales,régionales et nationales pertinentes doivent être respectées lors de l'installation et de l'utilisation de ce produit.	● La instalación, manejo, puesta en servicio y mantenimiento de equipos eléctricos deberán ser realizados sólo por personal cualificado. ● Schneider Electric no se hace responsable de ninguna de las consecuencias del uso de este material. ● Al instalar y utilizar este producto es necesario tener en cuenta todas las regulaciones sobre seguridad correspondientes, ya sean regionales, locales o estatales.	● A instalação, utilização e manutenção do equipamento eléctrico devem ser efectuadas exclusivamente por pessoal qualificado. ● A Schneider Electric não assume qualquer responsabilidade pelas consequências resultantes da utilização deste material. ● Todas as regulamentações de segurança pertinentes, sejam estatais, regionais ou locais, devem ser cumpridasna instalação e utilização deste produto.

⚠ ⚠ DANGER / 危险 / DANGER / PELIGRO / PERIGO

HAZARD OF ELECTRIC SHOCK, EXPLOSION OR ARC FLASH

- Apply appropriate personal protective equipment (PPE) and follow safe electrical work practices. See NFPA 70E, CSA Z462, NOM-029-STPS or local equivalent.
- This equipment must only be installed and serviced by qualified electrical personnel.
- Turn off all power supplying this equipment before working on or inside equipment.
- Always use a properly rated voltage sensing device to confirm power is off.
- Put back all devices, doors, and covers before turning on power to this equipment.
- Beware of potential hazards, and carefully inspect the work area for tools and objects that may have been left inside the equipment.

Failure to follow these instructions will result in death or serious injury.

电击、爆炸或弧闪的危险

- 采用适当的个人防护设备 (PPE) 并遵循电气作业安全守则。请参阅 NFPA 70E, CSA Z462, NOM-029-STPS 或当地对应的标准。
- 只有具备相应资质的电气人员才能安装和维修该设备。
- 在该设备表面或内部工作之前，请关闭设备的全部电源。
- 确保使用合适的额定电压传感器确认电源已关闭。
- 所有设备回到原位，关上柜门，然后合闸恢复供电
- 注意潜在危险，仔细检查作业区，以免将工具和物件遗忘在设备内部。

未按说明操作将导致人身伤亡等严重后果。

RISQUE D'ÉLECTROCUTION, D'EXPLOSION OU ÉCLAIR D'ARC ÉLECTRIQUE

- Portez un équipement de protection individuel (EPI) adapté et respectez les consignes de sécurité électrique courantes. Reportez-vous aux normes NFPA 70E, CSA Z462, NOM-029-STPS ou aux codes locaux en vigueur.
- Seul un personnel qualifié doit effectuer l'installation et l'entretien de cet équipement. ce matériel.
- Débranchez toutes les sources d'alimentation de cet équipement avant d'effectuer toute opération interne ou externe sur celui-ci.
- Utilisez toujours un dispositif de détection de tension ayant une valeur nominale appropriée pour vous assurer que l'alimentation est coupée.
- Réinstallez tous les dispositifs, les portes et les couvercles avant de mettre l'équipement sous tension.
- Faites attention aux dangers potentiels et inspectez attentivement la zone de travail pour vous assurer qu'aucun outil ou objet n'est resté à l'intérieur de l'équipement.

Le fait de ne pas suivre ces instructions entrainera des blessures graves, voire mortelles.

PELIGRO DE DESCARGA ELÉCTRICA, EXPLOSIÓN O DESTELLO POR ARQUEO

- Utilice equipo de protección personal (EPP) apropiado y siga las prácticas de seguridad eléctricos establecidas. Consulte las normas NFPA 70E, CSA Z462, NOM-029-STPS u otros códigos locales correspondientes.
- Solamente el personal eléctrico calificado deberá instalar y prestar servicio de mantenimiento a este equipo.
- Desconecte todas las fuentes de alimentacion del equipo antes de realizar cualquier trabajo en él.
- Siempre utilice un dispositivo detector de tensión nominal adecuado para confirmar la desenergización del equipo.
- Vuelva a colocar todos los dispositivos, las puertas y las cubiertas antes de energizar este equipo.
- Tenga cuidado con los riesgos potenciales, e inspeccione cuidadosamente la zona de trabajo para comprobar si han quedado herramientas y objetos dentro del equipo.

El incumplimiento de estas instrucciones tendrá como resultado la muerte o lesiones graves.

RISCO DE ELECTROCUSSÃO, DE EXPLOSÃO, OU DE ARCO ELÉCTRICO

- Utilize equipamento de protecção pessoal (PPE) e siga os métodos de segurança eléctrica. Consulte NFPA 70E, CSA Z462, NOM-029-STPS ou o equivalente local.
- A instalação e manutenção deste equipamento só devem ser efectuadas por electricistas qualificados.
- Desligue todas as fontes de alimentação deste equipamento antes de trabalhar no equipamento ou no seu interior.
- Utilize sempre um dispositivo de detecção da tensão nominal adequada para confirmar se a alimentação está desligada.
- Instale de novo todos os dispositivos, portas e tampas antes de ligar a alimentação deste equipamento.
- Esteja atento a potenciais perigos e inspecione cuidadosamente a área de trabalho para se assegurar que não foram deixadas ferramentas e objectos no interior do equipamento.

O não cumprimento destas instruções resultará em morte e lesões graves.

MVS1: Precautions Before Carrying Out Any Work / 操作须知 / Précautions préalables à toute intervention / Precauzioni da adottare prima di iniziare qualsiasi intervento / Precauções prévias à realização do trabalho

Drawout circuit breaker / 抽出式断路器 / Disjoncteur débrochable / Interruptor automático extraíble / Disjuntor de descarga

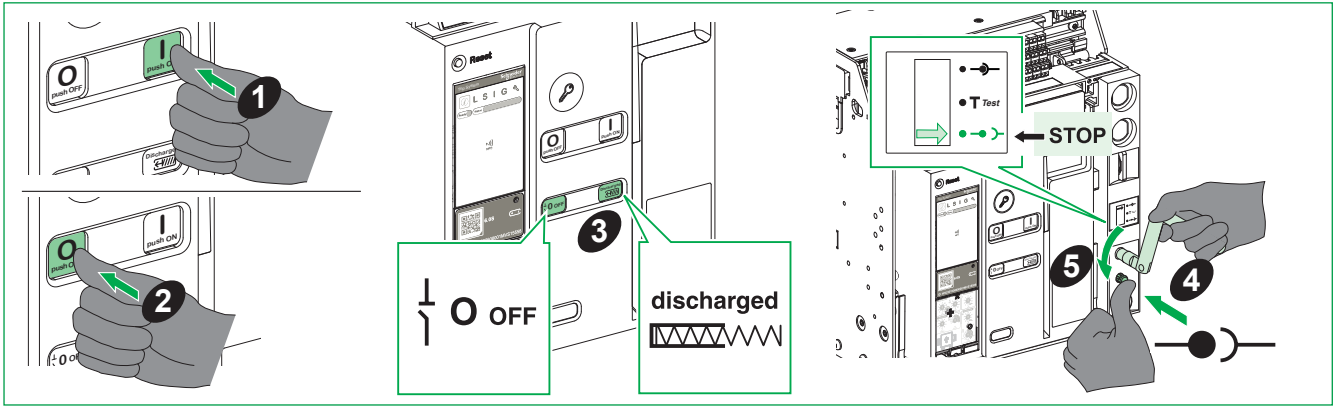

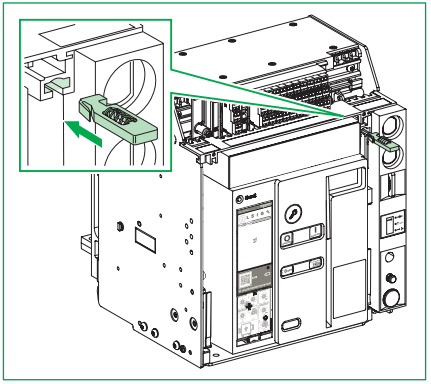

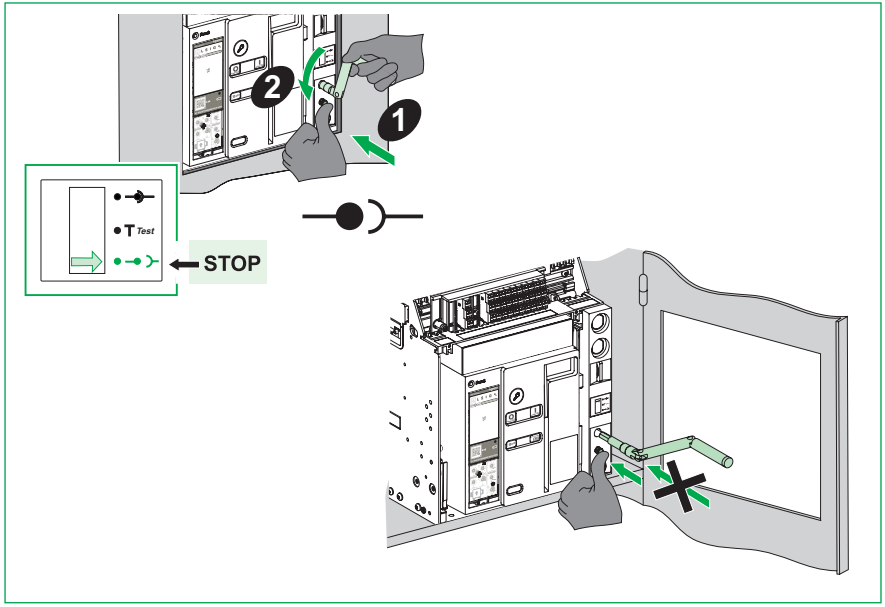
2
1
T Test
STOP

MVS2: Precautions Before Carrying Out Any Work / 操作须知 / Précautions préalables à toute intervention / Precauzioni da adottare prima di iniziare qualsiasi intervento / Precauções prévias à realização do trabalho

Drawout circuit breaker / 抽出式断路器 / Disjoncteur débrochable / Interruptor automático extraíble / Disjuntor de descarga

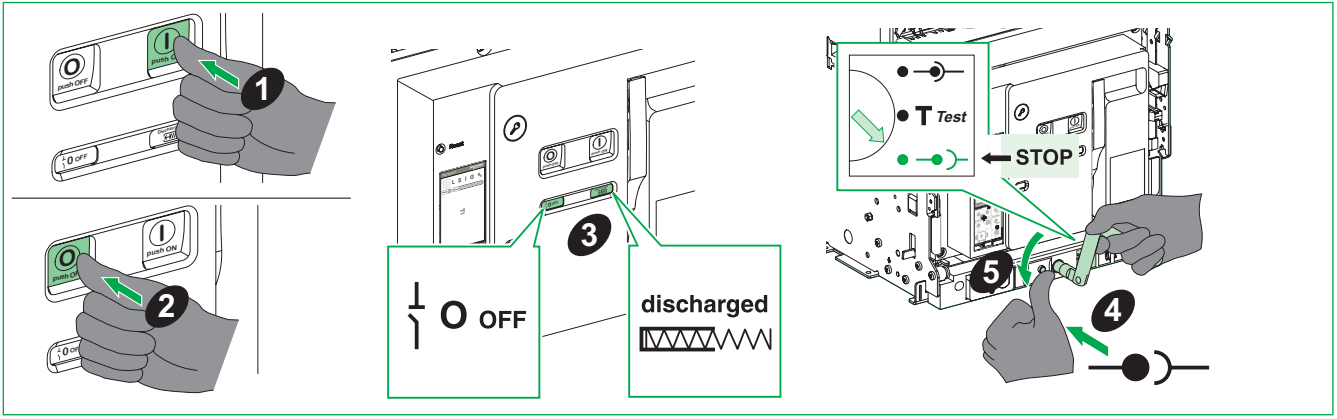

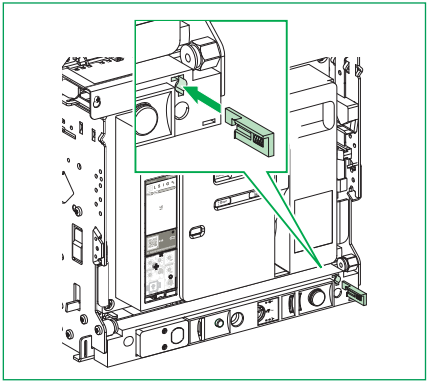

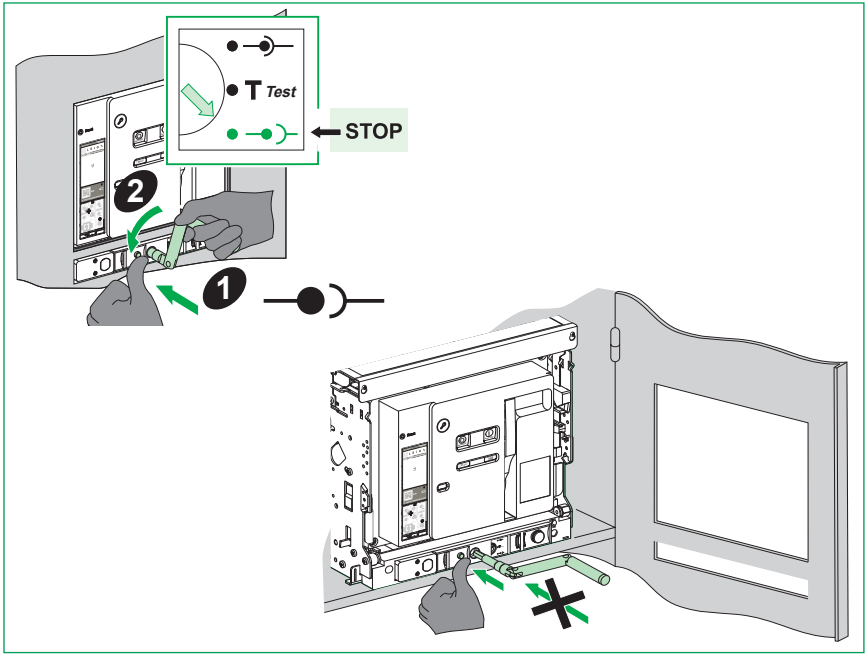
T Test
STOP
2
1

Notes / 记录 / Remarque / Nota / Notas

Schneider Electric Industries SAS
35 rue Joseph Monier
92500 Rueil-Malmaison
France
www.se.com



BQT91091-00-D00

© 2025 Schneider Electric. All rights reserved.

01/2025

Schneider Electric Industries SAS
35 rue Joseph Monier
92500 Rueil-Malmaison
France
www.se.com



S1B90392-04-D00

© 2025 Schneider Electric. All rights reserved.

01/2025