Produktdatenblatt

Spezifikationen



Demnächst nicht mehr lieferbar

Wandler, Modicon ABL8, DC/DC, 24-28,8V DC, 5V DC, 6A, 30W

ABL8DCC05060

Der Verkauf wird eingestellt am: 30.06.2028

EAN Code: 3389119406888

Hauptmerkmale

Baureihe	Phaseo Universal
Produkt- oder Komponententyp	Wandler
Bemessungsleistung in W	30 W
Eingangsspannung	24-28,8 V DC
Ausgangsspannung	5 V DC
Stromversorgungs-Ausgangsstrom	6 A

Zusatzmerkmale

Eingangsspannungsgrenzen	22 - 30 V
Wirkungsgrad	80 %
Verlustleistung in W	7 W
Eingangsschutztyp	Verpolungssicher
Ausgangsspannungsgrenzen	5 - 6,5 V
Netz- und Lastregelung	1 - 3 %
Restwelligkeit	<= 100 mV
Ausgangsschutztyp	Gegen Überlast, protection technology: automatische Rückstellung Gegen Überspannung, protection technology: Auslösung wenn U > 7,8 V, automatische Rückstellung Gegen Kurzschlüsse, protection technology: automatische Rückstellung
Anschlüsse - Klemmen	For Eingangsverbindung: Schraubklemmenanschluss, connection capacity: 2 x 0,5-2 x 4 mm² AWG 24 - AWG 10 For Ausgangsleitung: Schraubklemmenanschluss, connection capacity: 2 x 0,5-2 x 4 mm² AWG 24 - AWG 10
Befestigung	Durch Klipse auf 35 mm symmetrische DIN-Schiene, Betriebsstellung: horizontal mit Reduzierung auf 40 % Durch Klipse auf 35 mm symmetrische DIN-Schiene, Betriebsstellung: vertikal
Betriebshöhe	2.000 m
Testbezeichnung	Induziertes elektromagnetisches Feld conforming to IEC 61000-4-6 Level 3 Abgestrahltes elektromagnetisches Feld conforming to IEC 61000-4-3 Level 3 Schneller Störimpuls conforming to IEC 61000-4-4 Level 3 Spitze conforming to IEC 61000-4-5 Level 2 Leitungs-/Strahlungsemissionen conforming to EN 55022 Klasse B Elektrostatische Entladungen conforming to IEC 61000-4-2 Emission conforming to IEC 61000-6-3
Lokale Signalisierung	1 LED (grün) für Ausgangsspannung (> 4 V)
Produktgewicht	0,3 kg

Montage

Bruttopreisliste für Deutschland zuzüglich Zuschläge, Frachtkosten und Mehrwertsteuer, gültig ab dem 1. Januar 2024. Irrtum und Änderungen vorbehalten. Es gelten die AGBs der Schneider Electric GmbH.

Haftungsausschluss: Diese Dokumentation dient nicht als Ersatz für die Beurteilung der Eignung oder Verlässlichkeit dieser Produkte für bestimmte Verwendungsbereiche des Benutzers und darf nicht zu diesem Zweck verwendet werden.

Schutzart (IP)	IP20 entspricht IEC 60529
Umgebungstemperatur bei Betrieb	-25…60 °C
Umgebungstemperatur bei Lagerung	-40…85 °C
Relative Luftfeuchtigkeit	0…90 % während des Betriebs 0…95 % während der Lagerung
Überspannungskategorie	Klasse 3
Vibrationsfestigkeit	2 Gn (f= 11,9…150 Hz) entspricht IEC 61131-2 3,5 mm (f= 3…11,9 Hz) entspricht IEC 61131-2
Durchschlagfestigkeit	500 V zwischen Eingang und Erde 500 V zwischen Eingang und Ausgang 500 V zwischen Ausgang und Erde
Produktzertifizierungen	EAC cCSAus RCM UL
Umgebungseigenschaften	EMC entspricht EN 50081-1 EMC entspricht IEC 61000-6-3 EMC entspricht IEC 61000-6-2 Sicherheit entspricht IEC 60950-1 Sicherheit entspricht IEC 61204

Verpackungseinheiten

VPE 1 Art	PCE
Anzahl der Geräte pro Packung	1
VPE 1 Höhe	6,500 cm
VPE 1 Breite	14,500 cm
VPE 1 Länge	16,500 cm
Verpackungsgewicht (Lbs)	609,000 g
VPE 2 Art	S04
VPE 2 Menge	18
VPE 2 Höhe	30,000 cm
VPE 2 Breite	40,000 cm
VPE 2 Länge	60,000 cm
VPE 2 Gewicht	11,900 kg

Vertragliche Gewährleistung

Garantie (in Monaten)	18

Environmental Data

Schneider Electric hat sich zum Ziel gesetzt, den Net Zero-Status bis 2050 durch Lieferkettenpartnerschaften, Materialien mit geringerer Auswirkung und Kreislaufbildung über unsere laufende Kampagne "Use Better, Use Longer, Use Again" zu erreichen, um die Lebensdauer und Recyclingfähigkeit der Produkte zu verlängern.

Erläuterung der Environmental Data >

Wie wir die Produktnachhaltigkeit bewerten >

Umweltbilanz

Total lifecycle Carbon footprint	**113 kg CO2 eq.**
CO_2-Fußabdruck der Herstellungsphase [A1 bis A3]	**17 kg CO2 eq.**
CO_2-Fußabdruck der Distributionsphase [A4]	**0.3 kg CO2 eq.**
CO_2-Fußabdruck der Installationsphase [A5]	**0.2 kg CO2 eq.**
CO_2-Fußabdruck der Nutzungsphase [B2, B3, B4, B6]	**94 kg CO2 eq.**
CO_2-Fußabdruck der End-of-Life-Phase [C1 bis C4]	**1 kg CO2 eq.**

Use Better

Materialien und Verpackung

Verpackung mit Recycling-Karton	**Nein**
Verpackung ohne Kunststoff	**Ja**
EU-RoHS-Richtlinie	**Freistellungskonform**
REACh-Verordnung	**Produkt beinhaltet besorgniserregende Stoffe (SVHC) über dem Schwellwert**
PVC-frei	**Ja**

Use Again

Reproduktion

Recyclingfähigkeitspotential in %	**40**
Rücknahme	**Ja**
WEEE-Kennzeichnung	**Das Produkt muss entsprechend bestimmter Hinweise auf Märkten der Europäischen Union entsorgt werden und darf nicht in Haushaltsabfälle gelangen.**

Maßzeichnungen

Wandlermodul

Abmessungen

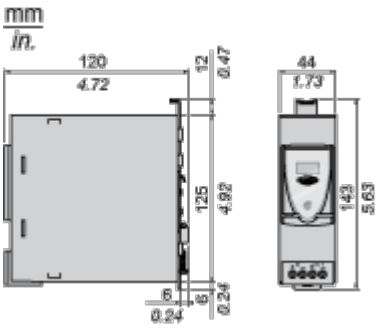

Anschlüsse und Schema

Interner Verdrahtungsplan

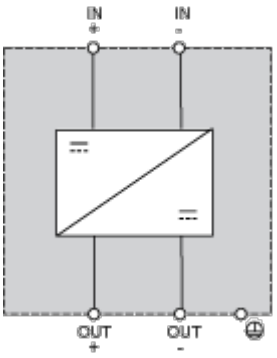

Verwendungsschema mit ABL4-Spannungsversorgung

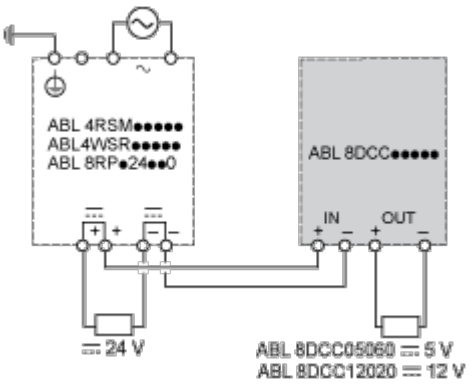

Image of product / Alternate images

Alternative

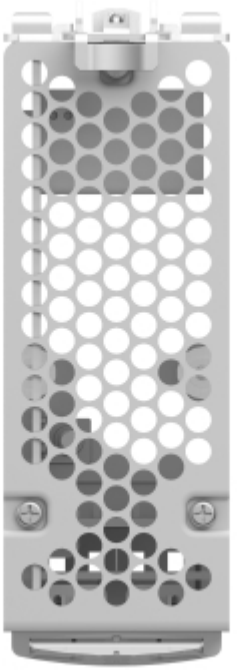



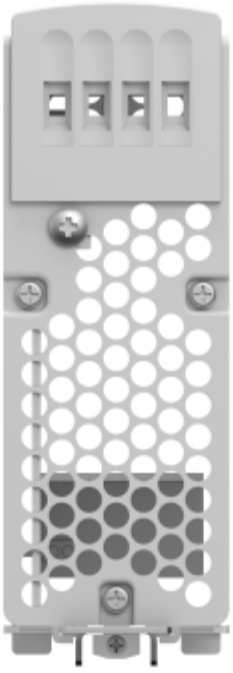






Schneider Electric
ABL8DCC05060
5V
6,5V
+ IN -
+ OUT