Produkta datu lapa

Specifikācijas



pārveidotāja modulis, modicon, 30 W, 24 līdz 28,8 V DC, 5 V DC, 6 A, regulējamam SMPS

ABL8DCC05060

Galvenā

Produktu klāsts	Phaseo Universāls
Produkta vai sastāvdaļas veids	Pārveidotāja modulis
Nominālā jauda W	30 W
Ieejas spriegums	24...28,8 V DC
Izejas spriegums	5 V DC
Barošanas avota izejas strāva	6 A

Papildinošs

ieejas sprieguma robežas	22...30 V
Efektivitāte	80 %
Jaudas izkliede W	7 W
Ievades aizsardzības veids	Pret apgriezto polaritāti
Izejas sprieguma robežas	5...6,5 V
Līniju un slodzes regulēšana	1...3 %
Atlikušais viļņojums	<= 100 mV
Izejas aizsardzības veids	Pret pārslodzi, protection technology: automātiska atiestatīšana Pret pārspriegumu, protection technology: atslēgšana, ja U > 7,8 V, automātiska atiestatīšana Pret īssavienojumiem, protection technology: automātiska atiestatīšana
Savienojumi - terminālī	For ievades savienojums: skrūvju tipa spailes, connection capacity: 2 x 0,5...2 x 4 mm² AWG 24...AWG 10 For izejas savienojums: skrūvju tipa spailes, connection capacity: 2 x 0,5...2 x 4 mm² AWG 24...AWG 10
Fiksācijas režīms	pēc klipiem ieslēgts 35 mm simetriska DIN sliede , darba pozīcija: horizontāli ar samazinājumu līdz 40 % pēc klipiem ieslēgts 35 mm simetriska DIN sliede , darba pozīcija: vertikāli
Darbības augstums	2000 m
Pārbaudes nosaukums	Inducētais elektromagnētiskais lauks conforming to IEC 61000-4-6 3. līmenis Izstarots elektromagnētiskais lauks conforming to IEC 61000-4-3 3. līmenis Ātra pārejoša conforming to IEC 61000-4-4 3. līmenis Pārspriegums conforming to IEC 61000-4-5 2. līmenis Vadītās/izstarotās emisijas conforming to EN 55022 B klase Elektrostatiskās izlādes conforming to IEC 61000-4-2 Emisija conforming to IEC 61000-6-3
Vietējā signalizācija	pie izejas spriegums (> 4 V) 1 LED (zaļš)
Neto svars	0,3 kg

Vide

IP aizsardzības pakāpe	IP20 atbilst IEC 60529

Ir sasniegts maksimālais saīdzināmo produktu skaits. Lūdzu, atveriet sadaļu Salīdzināt produktus #SAITE# un izdzēsiet kādu produktu, lai turpinātu.

Apkārtējā gaisa temperatūra darbībai	-25…60 °C
Apkārtējā gaisa temperatūra uzglabāšanai	-40…85 °C
Relatīvais mitrums	0…90 % darbības laikā 0…95 % uzglabāšanas laikā
Pārsprieguma kategorija	3. klase
Vibrācijas pretestība	2 gn (f= 11,9…150 Hz) atbilst IEC 61131-2 3,5 mm (f= 3…11,9 Hz) atbilst IEC 61131-2
Dielektriskā izturība	500 V starp ieeju un zemi 500 V starp ievadi un izvadi 500 V starp izeju un zemi
Produkta sertifikācija	EAC cCSAus RCM UL
Vides raksturojums	EMC atbilst EN 50081-1 EMC atbilst IEC 61000-6-3 EMC atbilst IEC 61000-6-2 Drošību atbilst IEC 60950-1 Drošību atbilst IEC 61204

Iepakošanas vienības

Pirmā iepakojuma vienības tips	PCE
Vienību skaits 1. iepakojumā	1
1. iepakojuma augstums	6,500 cm
1. iepakojuma platums	14,500 cm
1. iepakojuma garums	16,500 cm
1. iepakojuma svars	609,000 g
Otrā iepakojuma vienības tips	S04
Vienību skaits 2. iepakojumā	18
2. iepakojuma augstums	30,000 cm
2. iepakojuma platums	40,000 cm
2. iepakojuma garums	60,000 cm
2. iepakojuma svars	11,900 kg

Līguma garantija

Garantija (mēnešos)	18

Environmental Data

Schneider Electric mērķis ir līdz 2050. gadam sasniegt nulles emisiju statusu, izmantojot piegādes ķēdes partnerību, zemākas ietekmes materiālus un cirkularitāti, izmantojot mūsu pašreizējo kampaņu "Use Better, Use Longer, Use Again", lai pagarinātu produktu kalpošanas laiku un to pārstrādājamību.

Environmental Data skaidrojums >

Kā mēs novērtējam produktu ilgtspēju >

Ietekme uz vidi

Kopējā dzīves cikla oglekļa pēda	**113 kg CO2 eq.**
Ražošanas posma oglekļa pēdas nospiedums [A1–A3]	**17 kg CO2 eq.**
Izplatīšanas posma oglekļa pēdas nospiedums [A4]	**0.3 kg CO2 eq.**
Uzstādīšanas posma oglekļa pēdas nospiedums [A5]	**0.2 kg CO2 eq.**
Lietošanas posma oglekļa pēdas nospiedums [B2, B3, B4, B6]	**94 kg CO2 eq.**
Dzīves cikla beigu posma oglekļa pēdas nospiedums [C1–C4]	**1 kg CO2 eq.**

Use Better

Materiāli un iepakojums

Iepakojums izgatavots no pārstrādāta kartona	**Nē**
Iepakojums bez plastmasas	**Jā**
ES RoHS direktīva	**Atbilst, Izmantojot Izņēmumu**
REACh regula	**Atsauce satur vielas virs noteiktās normas, kas rada ļoti lielas bažas**
Bez PVC	**Jā**

Use Again

Pārsaiņošana un atkārtota ražošana

Pārstrādājamības potenciāls, %	**40**
Atgriešana	**Jā**
WEEE marķējums	**Eiropas Savienības tirgū no šī produkta ir jāatbrīvojas, ievērojot noteiktu atkritumu savākšanas kārtību, un produkts nedrīkst nonākt sadzīves atkritumu tvertnēs.**

Dimensions Drawings

Converter Module

Dimensions

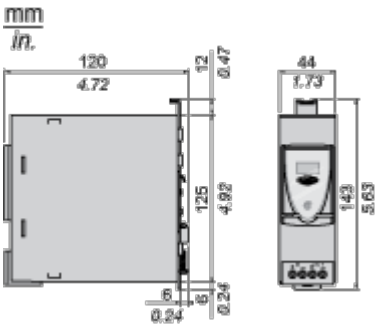

Connections and Schema

Internal Wiring Diagram

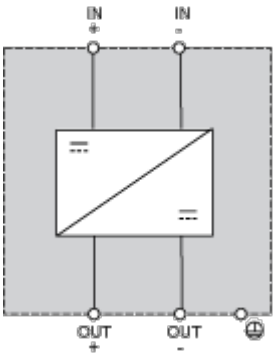

Scheme of Use with ABL4 Power Supplies

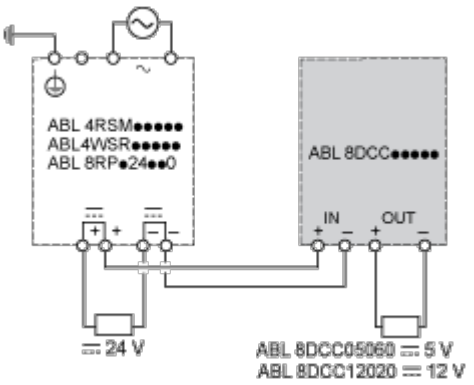

Image of product / Alternate images

Alternative

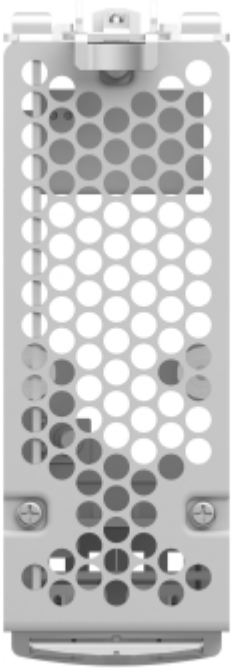



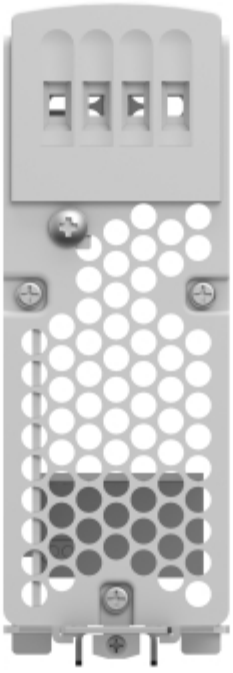



Produkta datu lapa ABL8DCC05060



