Produktdatenblatt

Spezifikationen



Elektronisches Schutzmodul, Modicon ABL8, 1-4 Kanäle, 40A, 1-10A pro Kanal

ABL8PRP24100

Der Verkauf wird eingestellt am: 30.06.2028

Demnächst nicht mehr lieferbar

EAN Code: 3389119406918

Hauptmerkmale

Baureihe	Phaseo
Produkt- oder Komponententyp	Elektronisches Schutzmodul
Eingangsspannung	24-28,8 V DC
Ausgangsspannung	(Uin-0,3) V DC
maximaler Ausgangsstrom	10 A je Kanal, Nennwerte: 1/2,5/4/5/7/8/10

Zusatzmerkmale

Capacitive load max	2200 µF
Eingangsspannungsgrenzen	19 - 32 V
Eingangsstrom	40 A
Anzahl der Ausgangskanäle	4
Ausgangsschutztyp	Gegen Überlast, protection technology: 1,3 x In Gegen Kurzschlüsse, protection technology: automatische Rückstellung Reihenschutz, protection technology: 1 x 15 A integrierte Sicherung pro Kanal
Ergänzungsfunktion	2-polige Unterbrechung pro Kanal
Ausschaltvermögen	1000 A bei 32 V DC durch Sicherung
Anschlüsse - Klemmen	For Eingangsverbindung: Schraubklemmenanschluss, connection capacity: 4 x 0,5-4 x 10 mm² AWG 20 - AWG 8 For Diagnoserelais: abnehmbare Schraubklemmleiste, connection capacity: 1 x 2,5 mm² AWG 14 For Ausgangsleitung: Schraubklemmenanschluss, connection capacity: 8 x 0,5-8 x 4 mm² AWG 20 - AWG 10
Befestigung	Durch Klipse auf 35 mm symmetrische DIN-Schiene, Betriebsstellung: vertikal Auf Panel
Betriebshöhe	2.000 m
Beschriftung	CE
Testbezeichnung	Elektrostatische Entladungen entspricht IEC 61000-4-2 Emission entspricht IEC 61000-6-3 Induziertes elektromagnetisches Feld entspricht IEC 61000-4-6 Level 3 Abgestrahltes elektromagnetisches Feld entspricht IEC 61000-4-3 Level 3 Schneller Störimpuls entspricht IEC 61000-4-4 Level 3 Spitze entspricht IEC 61000-4-5 Level 2 Leitungs-/Strahlungsemissionen entspricht EN 55022 Klasse B Emission entspricht EN 50081-1
Lokale Signalisierung	1 LED pro Kanal (grün/rot) für Kanalstatus 1 Relais für Kanalstatus
Produktgewicht	0,47 kg

Montage

Bruttopreisliste für Deutschland zuzüglich Zuschläge, Frachtkosten und Mehrwertsteuer, gültig ab dem 1. Januar 2024. Irrtum und Änderungen vorbehalten. Es gelten die AGBs der Schneider Electric GmbH.

Haftungsausschluss: Diese Dokumentation dient nicht als Ersatz für die Beurteilung der Eignung oder Verlässlichkeit dieser Produkte für bestimmte Verwendungsbereiche des Benutzers und darf nicht zu diesem Zweck verwendet werden.

Produktzertifizierungen	RCM EAC
Normen	UL 508 CSA C22.2 Nr. 60950-1
Umgebungstemperatur bei Betrieb	-25…60 °C
Umgebungstemperatur bei Lagerung	-40…85 °C
Umgebungseigenschaften	EMC entspricht IEC 61000-6-3 EMC entspricht IEC 61000-6-2 Sicherheit entspricht IEC 60950-1 Sicherheit entspricht EN/IEC 61204-3
Schutzart (IP)	IP20 entspricht IEC 60529
Durchschlagfestigkeit	500 V zwischen Eingang und Erde 500 V zwischen Ausgang und Erde
Überspannungskategorie	Klasse II entspricht VDE 0106-1
Relative Luftfeuchtigkeit	0…90 % während des Betriebs 0…95 % während der Lagerung
Vibrationsfestigkeit	2 Gn (f= 11,9…150 Hz) entspricht IEC 61131-2 3,5 mm (f= 3…11,9 Hz) entspricht IEC 61131-2

Verpackungseinheiten

VPE 1 Art	PCE
Anzahl der Geräte pro Packung	1
VPE 1 Höhe	13,800 cm
VPE 1 Breite	10,000 cm
VPE 1 Länge	13,500 cm
Verpackungsgewicht (Lbs)	570,000 g
VPE 2 Art	S04
VPE 2 Menge	20
VPE 2 Höhe	30,000 cm
VPE 2 Breite	40,000 cm
VPE 2 Länge	60,000 cm
VPE 2 Gewicht	12,490 kg

Vertragliche Gewährleistung

Garantie (in Monaten)	18

Environmental Data

Schneider Electric hat sich zum Ziel gesetzt, den Net Zero-Status bis 2050 durch Lieferkettenpartnerschaften, Materialien mit geringerer Auswirkung und Kreislaufbildung über unsere laufende Kampagne "Use Better, Use Longer, Use Again" zu erreichen, um die Lebensdauer und Recyclingfähigkeit der Produkte zu verlängern.

Erläuterung der Environmental Data >

Wie wir die Produktnachhaltigkeit bewerten >

Umweltbilanz

Total lifecycle Carbon footprint	**707 kg CO2 eq.**
CO_2-Fußabdruck der Herstellungsphase [A1 bis A3]	**19 kg CO2 eq.**
CO_2-Fußabdruck der Distributionsphase [A4]	**0.1 kg CO2 eq.**
CO_2-Fußabdruck der Installationsphase [A5]	**0 kg CO2 eq.**
CO_2-Fußabdruck der Nutzungsphase [B2, B3, B4, B6]	**687 kg CO2 eq.**
CO_2-Fußabdruck der End-of-Life-Phase [C1 bis C4]	**0.4 kg CO2 eq.**
Umweltproduktdeklaration	**Produktumweltprofil**

Use Better

Materialien und Verpackung

Verpackung mit Recycling-Karton	**Nein**
Verpackung ohne Kunststoff	**Ja**
SCIP-Nummer	**E6698216-ab12-4ef7-9c9d-adff881e87cf**
EU-RoHS-Richtlinie	**Freistellungskonform**
REACh-Verordnung	**Produkt beinhaltet besorgniserregende Stoffe (SVHC) über dem Schwellwert**
PVC-frei	**Ja**

Use Again

Reproduktion

Recyclingfähigkeitspotential in %	**38**
Circular Econmomy-Eignung	**Entsorgungsinformationen**
Rücknahme	**Ja**
WEEE-Kennzeichnung	**Das Produkt muss entsprechend bestimmter Hinweise auf Märkten der Europäischen Union entsorgt werden und darf nicht in Haushaltsabfälle gelangen.**

Maßzeichnungen

Elektronisch nachgeschaltetes Schutzmodul

Abmessungen

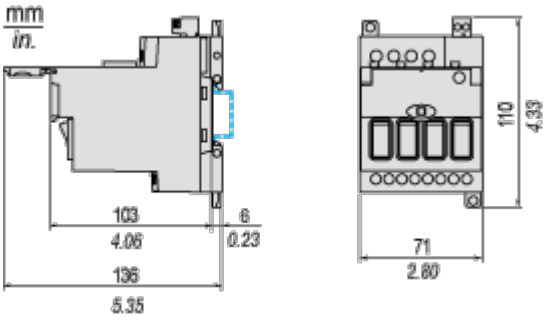

Montage und Abstand

Elektronisch nachgeschaltetes Schutzmodul

Montage auf einer DIN-Schiene

Elektronisch nachgeschaltete Schutzmodule können auf einer DIN-Schiene montiert werden. Die nachfolgende Grafik zeigt Kenndaten und Bestellreferenzen der kompatible DIN-Schienen für die Montage des Moduls.

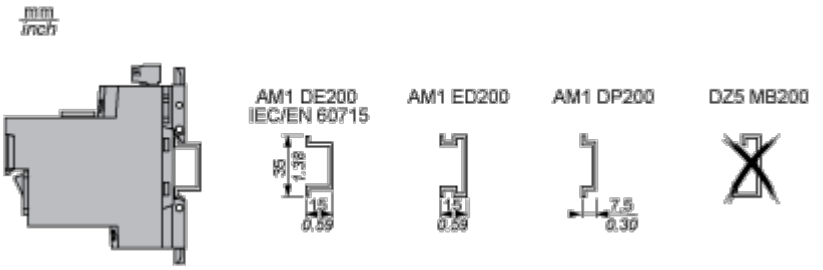

Montage des Moduls

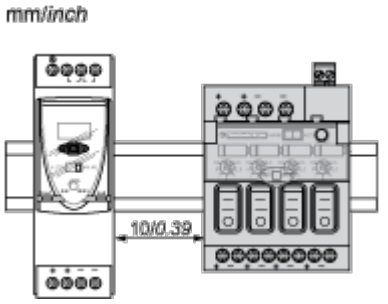

Elektronisch nachgeschaltetes Schutzmodul

Abstände

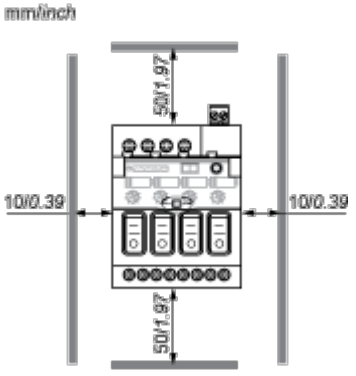

Anschlüsse und Schema

Verdrahtungsvorschriften

Kabeltypen und Leitergrößen

mm / inch 10 / 0.39		ABL	8RPS24030 8RPS24050 8RPS24100	8RPM24200 8WPS24200/24400
	Iin / Uin	mm^2/AWG	1...4 / 16...12	4...10 / 12...6
	Iout / Uout	mm^2/AWG	0,5...4 / 20...12	
	11 ... 14	mm^2/AWG	0,2...2,5 / 24...14	

Interner Verdrahtungsplan

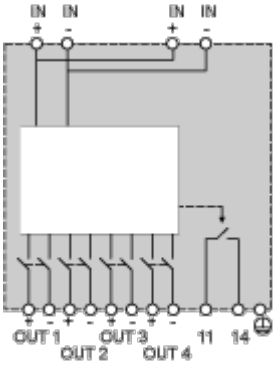

Verdrahtungspläne

Ausgangskreise 24 V mit Anschlusspunkt

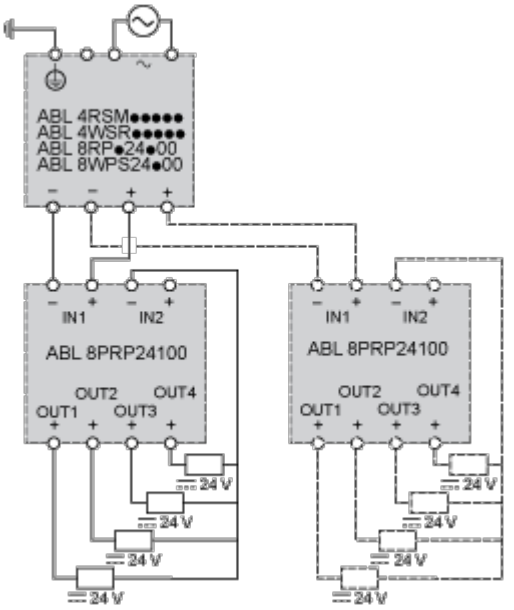

Klemmen IN1 und IN2 begrenzt auf 40 A

Ausgangskreise 24 V ohne Anschlusspunkt

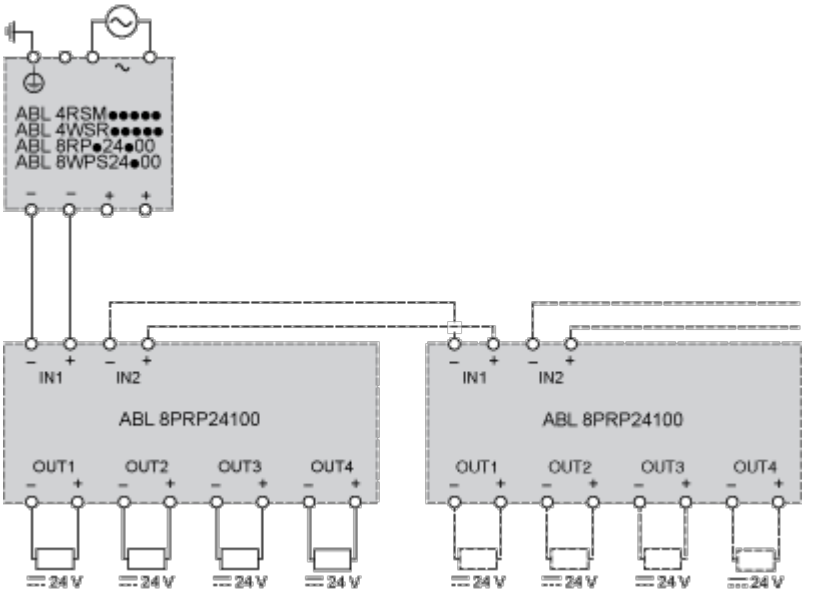

Klemmen IN1 und IN2 begrenzt auf 40 A

Image of product / Alternate images

Alternative

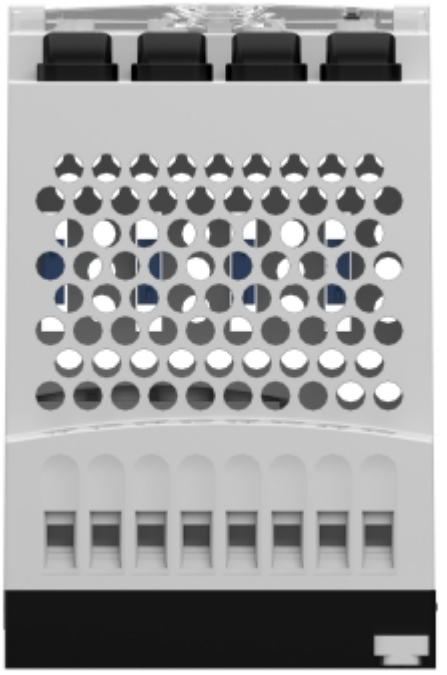

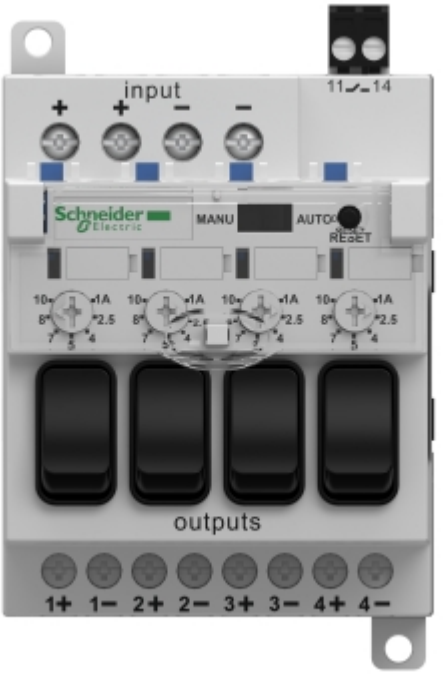

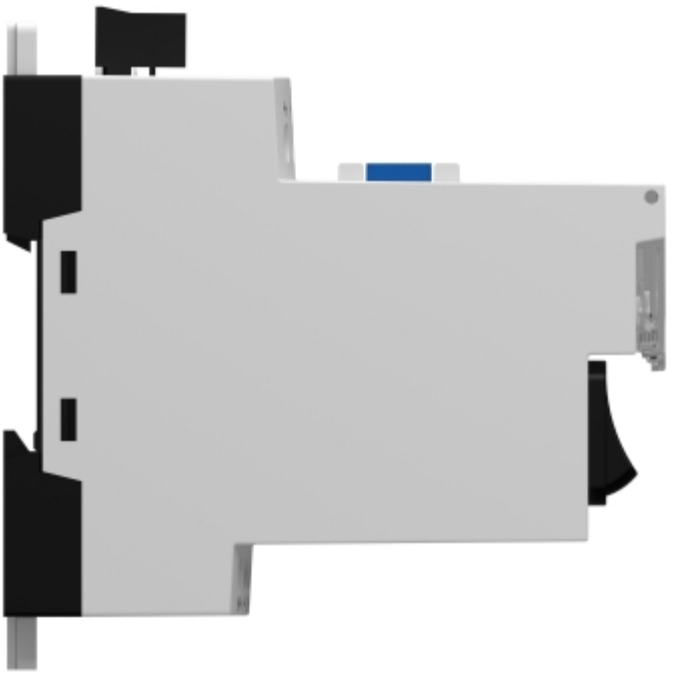



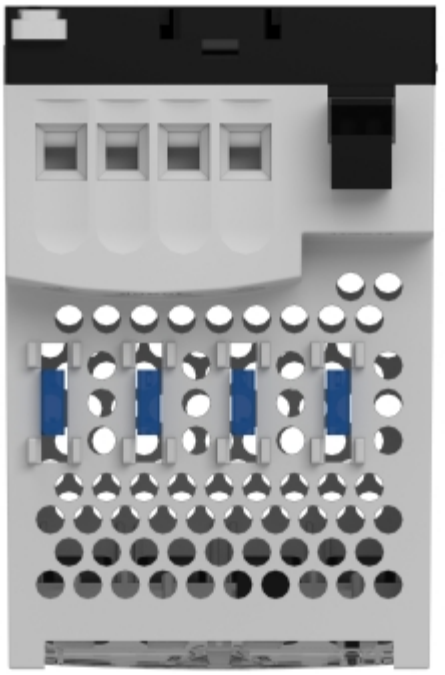


Schneider Electric
Modicon ABL8 PRP24100
INPUT :
OUTPUT :