Produkta datu lapa

Specifikācijas



Regulēta barošana, 100 līdz 240 V AC, 5 V, 3,6 A, vienfāze, modulāra

ABLM1A05036

Galvenā

Produktu klāsts	Modicon barošanas avots
Produkta vai sastāvdaļas veids	Enerģijas padeve
Barošanas avota veids	Regulēts slēdža režīms
Varianta iespēja	Modulāra
Sadalnes korpusa materiāls	Plastmasas
Nominālais ieejas spriegums	100...240 V AC vienfāze 100...240 V AC fāze uz fāzi
Nominālā jauda W	18 W
Izejas spriegums	5 V DC
Barošanas avota izejas strāva	3,6 A

Papildinošs

Ieejas sprieguma ierobežojumi	90...264 V AC
Nominālā tīkla frekvence	50…60 Hz
Tīkla sistēmas saderība	TN TT IT
Maksimālā noplūdes strāva	0,25 mA 240 V AC
Ievades aizsardzības veids	integrēts drošinātājs (nav maināms) 3,15 A ārējā aizsardzība (ieteicams) 20 A Līkne B ārējā aizsardzība (ieteicams) 20 A Līkne C ārējā aizsardzība (ieteicams) 4 A Līkne B ārējā aizsardzība (ieteicams) 4 A Līkne C
Ieplūdes strāva	25 Apie 115 V 50 Apie 230 V
Jaudas koeficients	0,48pie 115 V AC 0,38pie 230 V AC
Efektivitāte	80 %pie 115 V AC 80 %pie 230 V AC
Izejas sprieguma regulēšana	4,5...5,5 V
Jaudas izkliede W	4,5 W
Pašreizējais patēriņš	< 0,6 A 115 V AC < 0,4 A 230 V AC
Ieslēgšanas laiks	< 2 s
Turēšanas laiks	> 20 ms 115 V AC > 60 ms 230 V AC
Palaišana ar kapacitatīvām slodzēm	3000 µF

Ir sasniegts maksimālais saīdzināmo produktu skaits. Lūdzu, atveriet sadaļu Salīdzināt produktus #SAITE# un izdzēsiet kādu produktu, lai turpinātu.

Atlikušais viļņojums	< 100 mV
Pagaidām starp neveiksmēm [MTBF]	2500000 hpie 25 °C , pilna slodze 1000000 hpie 55 °C , 80% slodze
Izejas aizsardzības veids	Pret pārslodzi un īssavienojumiem, protection technology: automātiska atiestatīšana Pret pārmērīgu temperatūru, protection technology: manuāla atiestatīšana Pret pārspriegumu, protection technology: manuāla atiestatīšana
Savienojumi - terminālī	skūvējams savienojums : 0.5...1.5 mm² , (AWG 20...AWG 16) bez stieples gala uzgaļa priekš ievade/izvade skūvējams savienojums : 0,5...1 mm² , (AWG 20...AWG 18) ar stieples gala uzgali priekš ievade/izvade
Līniju un slodzes regulēšana	< 0,5 %pie rindā < 1 %pie 0 līdz 100% slodze
Statusa gaismas diode	1 LED (zaļš) izejas spriegums
Dziļums	55,6 mm
Augstums	91 mm
Platums	36 mm
Neto svars	0,170 kg
Izejas sakabe	Seriāls
Montāžas atbalsts	cilindru tips TH35-15 sliede atbilst IEC 60715 cilindru tips TH35-7.5 sliede atbilst IEC 60715 dubultprofila DIN sliede paneļa montāža
Piegāde	SELV atbilst IEC 60950-1 SELV atbilst IEC 60204-1 SELV atbilst IEC 60364-4-41
Dielektriskā izturība	3000 V AC ievade/izvade
Kalpošanas laiks	10 gads(-i)
Pārsprieguma kategorija	II

Vide

Standarti	IEC 62368-1 EN/IEC 61010-1 EN 61010-2-201 EN/IEC 61204-3 IEC 61000-6-1 IEC 61000-6-2 IEC 61000-6-3 IEC 61000-6-4 IEC 61000-3-2 EN 61000-3-3 UL 62368-1 UL 61010-1 UL 61010-2-201 CSA C22.2 Nr. 62368-1 CSA C22.2 Nr. 61010-1 CSA C22.2 Nr. 61010-2-201
Produktu sertifikāti	CE cUL sarakstā cUL atzīts RCM CB shēma EAC KC NEC : 2. klase
Darbības augstums	< 2000 m pārsprieguma III kategorija 2000 m...5000 m pārsprieguma II kategorija
Triecienizturība	150 m/s² priekš 11 ms
IP aizsardzības pakāpe	IP20

Apkārtējā gaisa temperatūra darbībai	-25…55 °C bez strāvas samazināšanas montāžas pozīcija A < 2000 m 55…70 °C ar strāvas samazinājumu 2,67 % uz °C montāžas pozīcija A < 2000 m
Elektrības trieciena aizsardzības klase	II klase bez PE savienojuma
Piesārņojuma pakāpe	2
Vibrācijas pretestība	3 mm (f= 2…9 Hz) atbilst IEC 60721-3-3 10 m/s² (f= 9…200 Hz) atbilst IEC 60721-3-3
Elektromagnētiskā imunitāte	imunitāte pret elektrostatisko izlādi - testa līmenis: 8 kV (kontakta izlāde) atbilst IEC 61000-4-2 imunitāte pret elektrostatisko izlādi - testa līmenis: 15 kV (gaisa izplūde) atbilst IEC 61000-4-2 elektromagnētiskā lauka imunitātes pārbaude - testa līmenis: 15 V/m (80 MHz...2 GHz) atbilst IEC 61000-4-3 elektromagnētiskā lauka imunitātes pārbaude - testa līmenis: 5 V/m (2...2,7 GHz) atbilst IEC 61000-4-3 elektromagnētiskā lauka imunitātes pārbaude - testa līmenis: 5 V/m (2,7...6 GHz) atbilst IEC 61000-4-3 imunitāte pret ātriem pārejiem - testa līmenis: 4 kV (uz ievadi-izeju) atbilst IEC 61000-4-4 pārsprieguma imunitātes tests - testa līmenis: 4 kV (starp barošanas avotu un zemi) atbilst IEC 61000-4-5 pārsprieguma imunitātes tests - testa līmenis: 3 kV (starp fāzēm) atbilst IEC 61000-4-5 imunitāte pret vadītiem traucējumiem - testa līmenis: 15 V (0,15...80 MHz) atbilst IEC 61000-4-6 imunitāte pret magnētiskajiem laukiem - testa līmenis: 30 A/m (50...60 Hz) atbilst IEC 61000-4-8 imunitāte pret sprieguma kritumiem - testa līmenis: 100 % (1 cikls) atbilst IEC 61000-4-11 imunitāte pret sprieguma kritumiem - testa līmenis: 60 % (10 cikli) atbilst IEC 61000-4-11 imunitāte pret sprieguma kritumiem - testa līmenis: 30 % (25 cikli) atbilst IEC 61000-4-11 traucējoša lauka emisija atbilst EN 55016-2-3 harmonisko strāvas emisiju robežas atbilst IEC 61000-3-2 atbilst EN 55016-1-2 atbilst EN 55016-2-1
Elektromagnētiskā emisija	veiktās emisijas atbilst IEC 61000-6-3 izstarotās emisijas atbilst IEC 61000-6-4

Iepakošanas vienības

Pirmā iepakojuma vienības tips	PCE
Vienību skaits 1. iepakojumā	1
1. iepakojuma augstums	4,500 cm
1. iepakojuma platums	6,000 cm
1. iepakojuma garums	11,000 cm
1. iepakojuma svars	173,000 g
Otrā iepakojuma vienības tips	S02
Vienību skaits 2. iepakojumā	29
2. iepakojuma augstums	15,000 cm
2. iepakojuma platums	30,000 cm
2. iepakojuma garums	40,000 cm
2. iepakojuma svars	5,317 kg

Līguma garantija

Garantija (mēnešos)	18

Environmental Data

Schneider Electric mērķis ir līdz 2050. gadam sasniegt nulles emisiju statusu, izmantojot piegādes ķēdes partnerību, zemākas ietekmes materiālus un cirkularitāti, izmantojot mūsu pašreizējo kampaņu "Use Better, Use Longer, Use Again", lai pagarinātu produktu kalpošanas laiku un to pārstrādājamību.

Environmental Data skaidrojums >

Kā mēs novērtējam produktu ilgtspēju >

Ietekme uz vidi

Kopējā dzīves cikla oglekļa pēda	**165 kg CO2 eq.**
Ražošanas posma oglekļa pēdas nospiedums [A1–A3]	**5 kg CO2 eq.**
Izplatīšanas posma oglekļa pēdas nospiedums [A4]	**0 kg CO2 eq.**
Uzstādīšanas posma oglekļa pēdas nospiedums [A5]	**0 kg CO2 eq.**
Lietošanas posma oglekļa pēdas nospiedums [B2, B3, B4, B6]	**159 kg CO2 eq.**
Dzīves cikla beigu posma oglekļa pēdas nospiedums [C1–C4]	**0.8 kg CO2 eq.**
Vides informācijas publiskošana	**Produkta ietekme uz vidi**

Use Better

Materiāli un iepakojums

Iepakojums izgatavots no pārstrādāta kartona	**Nē**
Iepakojums bez plastmasas	**Jā**
SCIP numurs	**86cefe39-f12b-4dc7-bf4d-ccd095c653fe**
ES RoHS direktīva	**Atbilst, Izmantojot Izņēmumu**
REACh regula	**Atsauce satur vielas virs noteiktās normas, kas rada ļoti lielas bažas**

Use Again

Pārsaiņošana un atkārtota ražošana

Pārstrādājamības potenciāls, %	**15**
Cirkularitātes profils	**Informācija par ekspluatācijas izbeigšanu**
Atgriešana	**Jā**
WEEE marķējums	**Eiropas Savienības tirgū no šī produkta ir jāatbrīvojas, ievērojot noteiktu atkritumu savākšanas kārtību, un produkts nedrīkst nonākt sadzīves atkritumu tvertnēs.**

Dimensions Drawings

Electrical Safety

- If the unit is use in a manner not specified by the manufacturer, the protection provided by the equipment may be impaired.
- For means of disconnection a switch or circuit breaker, located near the product, must be included in the installation. A marking as disconnecting device for the product is required.
- The device has an internal fuse. The unit is tested and approved with branch circuit protective device up to 20A. This circuit breaker can be used as disconnecting device.
- The power supply is only suitable for audio, video, information, communication, industrial and control equipment.

Dimensions

Side and Rear View

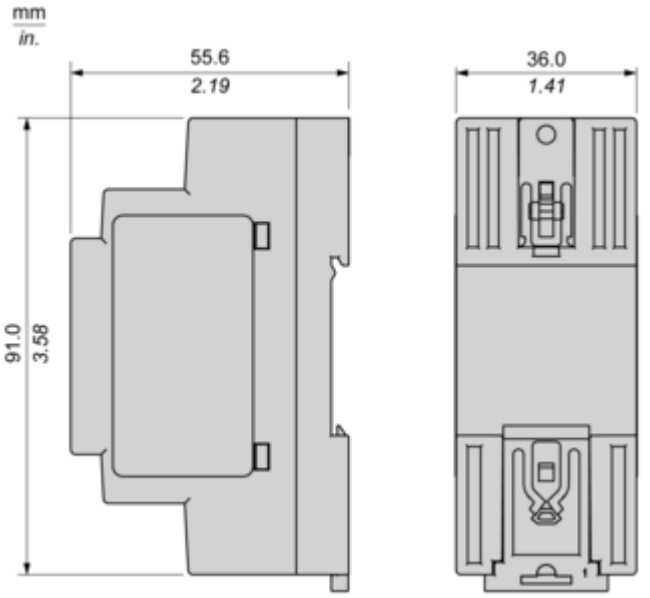

Connections and Schema

Connections and Schema

Correct Parallel Connection

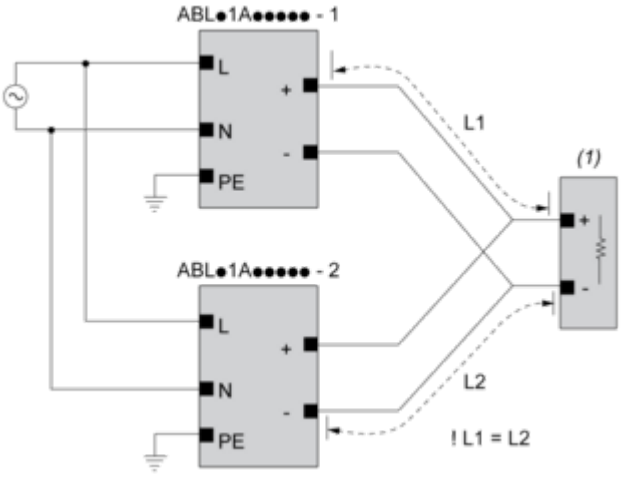

(1) : Load

Incorrect Parallel Connection

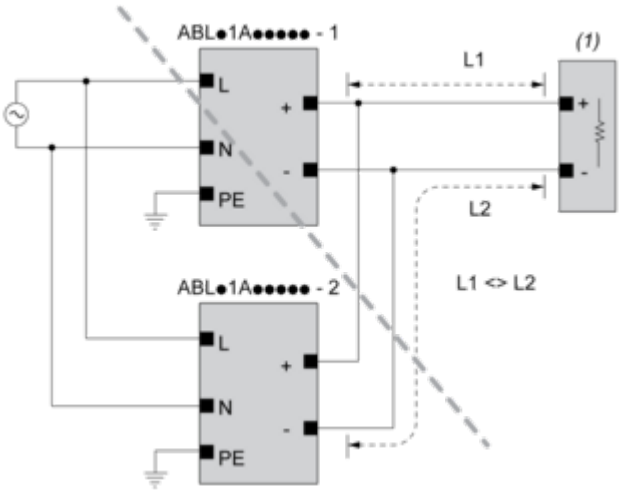

(1) : Load
ABLx1Axxxxx-1 = ABLx1Axxxxx-2
max 2 x ABLx1Axxxxx
L1 = L2
ΔV max 25 mV
I_{Load} < 90% 2 x I_{nom}

Output Voltage Balancing

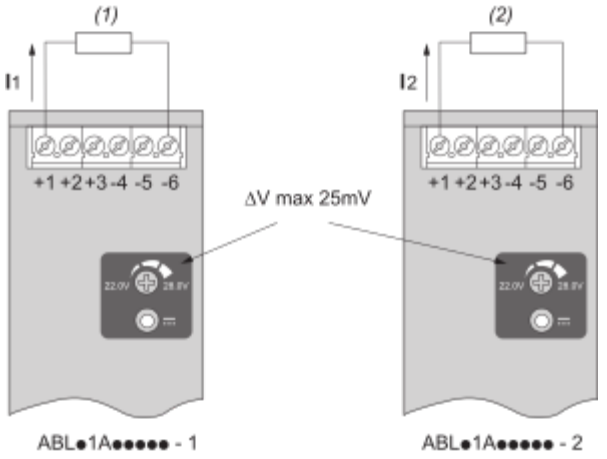

(1) : R_{Load1}

(2) : R_{Load2}

$R_{Load1} = R_{Load2}$

$I_1 = I_2 = \sim I_{nom}$

Series Connection

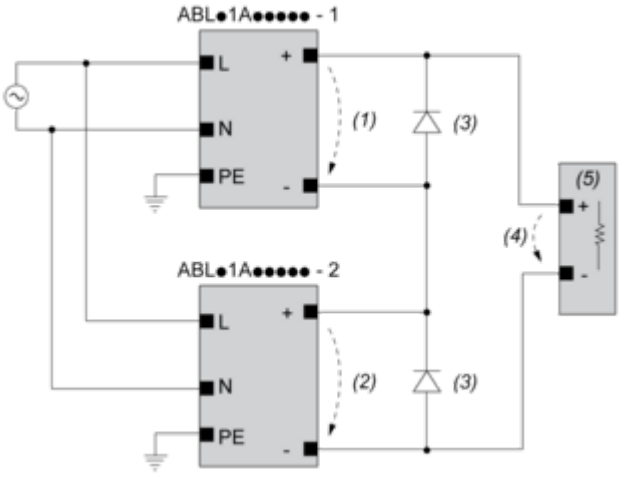

(1) : V_{out1}

(2) : V_{out2}

(3) : 2 x Diode, $V_{RRM} > 2 \times V_{out1/2}$, $I_F > 2 \times I_{nom1/2}$

(4) : $V_{Load} = 2 \times V_{out}$

(5) : Load

Connections and Schema

		(1)		
		<40ºC	<50ºC	<70ºC
ABLM1A24004		60ºC	75ºC	75ºC
ABLM1A12010		60ºC	75ºC	90ºC
ABLM1A24006		60ºC	75ºC	90ºC
ABLM1A05036	Input	60ºC	75ºC	90ºC
	Output	75ºC	90ºC	90ºC
ABLM1A12021		60ºC	75ºC	90ºC
ABLM1A24012		60ºC	75ºC	90ºC
ABLM1A12042		60ºC	75ºC	90ºC
ABLM1A24025		60ºC	75ºC	90ºC

(1) : Ambient

Mounting and Clearance

Mounting

Mounting Position A

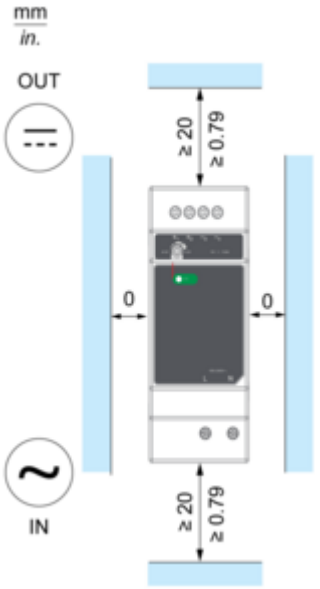

Mounting Position B

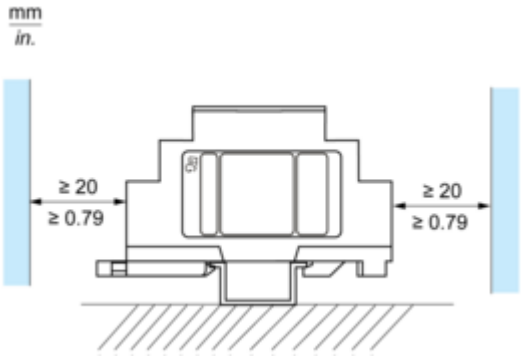

Incorrect Mounting

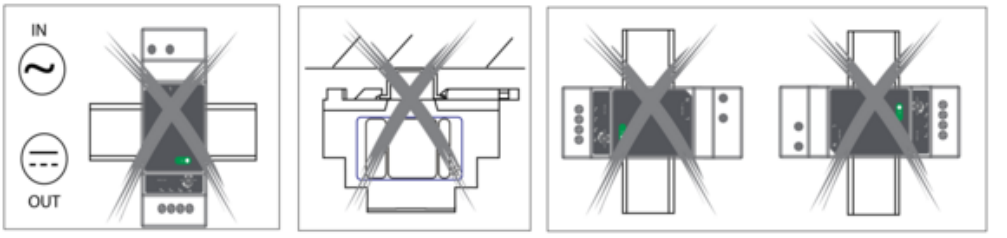

Performance Curves

Performance Curve

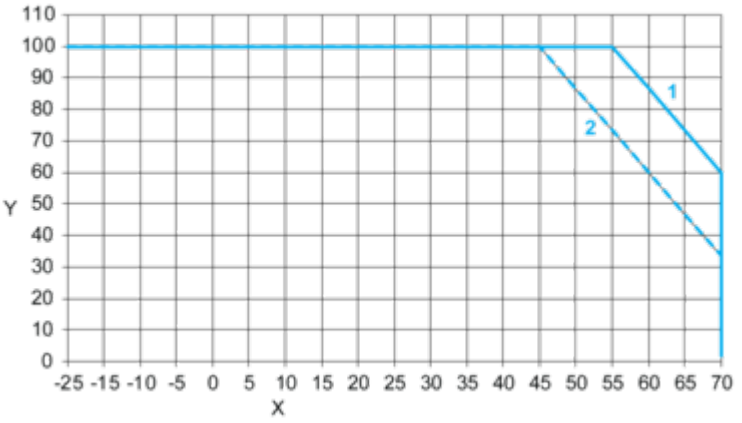

X : Ambient Temperature (ºC)
Y : Percentage of Max Load (%)
1 : Mounting A & B, altitude 2000M
2 : Mounting A & B, altitude 5000M

Image of product / Alternate images

Alternative









Produkta datu lapa ABLM1A05036



