# Produkta datu lapa

Specifikācijas



## Regulējams barošanas modulis, 100 līdz 240 V AC, 24 V, 2,5 A, vienfāze, modulāra

ABLM1A24025

## Galvenā

| | |
|---|---|
| **Produktu klāsts** | Modicon barošanas avots |
| **Produkta vai sastāvdaļas veids** | Enerģijas padeve |
| **Barošanas avota veids** | Regulēts slēdža režīms |
| **Varianta iespēja** | Modulāra |
| **Sadalnes korpusa materiāls** | Plastmasas |
| **Nominālais ieejas spriegums** | 100...240 V AC vienfāze<br>100...240 V AC fāze uz fāzi |
| **Nominālā jauda W** | 60 W |
| **Izejas spriegums** | 24 V DC |
| **Barošanas avota izejas strāva** | 2,5 A |

## Papildinošs

| | |
|---|---|
| **Ieejas sprieguma ierobežojumi** | 90...264 V AC |
| **Nominālā tīkla frekvence** | 50…60 Hz |
| **Tīkla sistēmas saderība** | TN<br>TT<br>IT |
| **Maksimālā noplūdes strāva** | 0,25 mA 240 V AC |
| **Ievades aizsardzības veids** | integrēts drošinātājs (nav maināms) 3,15 A<br>ārējā aizsardzība (ieteicams) 20 A Līkne B<br>ārējā aizsardzība (ieteicams) 20 A Līkne C<br>ārējā aizsardzība (ieteicams) 10 A Līkne B<br>ārējā aizsardzība (ieteicams) 6 A Līkne C |
| **Ieplūdes strāva** | 30 Apie 115 V<br>60 Apie 230 V |
| **Jaudas koeficients** | 0,50pie 115 V AC<br>0,39pie 230 V AC |
| **Efektivitāte** | 90 %pie 115 V AC<br>90 %pie 230 V AC |
| **Izejas sprieguma regulēšana** | 24...28 V |
| **Jaudas izkliede W** | 6,5 W |
| **Pašreizējais patēriņš** | < 1,5 A 115 V AC<br>< 1 A 230 V AC |
| **Ieslēgšanas laiks** | < 2 s |
| **Turēšanas laiks** | > 20 ms 115 V AC<br>> 60 ms 230 V AC |
| **Palaišana ar kapacitatīvām slodzēm** | 3000 µF |

Ir sasniegts maksimālais saīdzināmo produktu skaits. Lūdzu, atveriet sadaļu Salīdzināt produktus #SAITE# un izdzēsiet kādu produktu, lai turpinātu.

| | |
|---|---|
| **Atlikušais viļņojums** | < 100 mV |
| **Pagaidām starp neveiksmēm [MTBF]** | 1300000 hpie 25 °C , pilna slodze<br>700000 hpie 55 °C , 80% slodze |
| **Izejas aizsardzības veids** | Pret pārslodzi un īssavienojumiem, protection technology: automātiska atiestatīšana<br>Pret pārmērīgu temperatūru, protection technology: manuāla atiestatīšana<br>Pret pārspriegumu, protection technology: manuāla atiestatīšana |
| **Savienojumi - terminālī** | skūvējams savienojums : 0.5...2.5 mm² , ( AWG 20...AWG 14 ) bez stieples gala uzgaļa priekš izvade<br>skūvējams savienojums : 0.5...1.5 mm² , ( AWG 20...AWG 16 ) ar stieples gala uzgali priekš izvade<br>skūvējams savienojums : 0.5...1.5 mm² , ( AWG 20...AWG 16 ) priekš ievade |
| **Līniju un slodzes regulēšana** | < 0,5 %pie rindā<br>< 1 %pie 0 līdz 100% slodze |
| **Statusa gaismas diode** | 1 LED (zaļš) izejas spriegums |
| **Dziļums** | 55,6 mm |
| **Augstums** | 91 mm |
| **Platums** | 53 mm |
| **Neto svars** | 0,221 kg |
| **Izejas sakabe** | Seriāls<br>Paralēli |
| **Montāžas atbalsts** | cilindru tips TH35-15 sliede atbilst IEC 60715<br>cilindru tips TH35-7.5 sliede atbilst IEC 60715<br>dubultprofila DIN sliede<br>paneļa montāža |
| **Piegāde** | SELV atbilst IEC 60950-1<br>SELV atbilst IEC 60204-1<br>SELV atbilst IEC 60364-4-41 |
| **Dielektriskā izturība** | 3000 V AC ievade/izvade |
| **Kalpošanas laiks** | 10 gads(-i) |
| **Pārsprieguma kategorija** | II |

# Vide

| | |
|---|---|
| **Standarti** | IEC 62368-1<br>EN/IEC 61010-1<br>EN 61010-2-201<br>EN/IEC 61204-3<br>IEC 61000-6-1<br>IEC 61000-6-2<br>IEC 61000-6-3<br>IEC 61000-6-4<br>IEC 61000-3-2<br>EN 61000-3-3<br>UL 62368-1<br>UL 61010-1<br>UL 61010-2-201<br>CSA C22.2 Nr. 62368-1<br>CSA C22.2 Nr. 61010-1<br>CSA C22.2 Nr. 61010-2-201 |
| **Produktu sertifikāti** | CE<br>cUL sarakstā<br>cUL atzīts<br>RCM<br>CB shēma<br>EAC<br>KC<br>NEC : 2. klase |
| **Darbības augstums** | < 2000 m pārsprieguma III kategorija<br>2000 m...5000 m pārsprieguma II kategorija |
| **Triecienizturība** | 150 m/s² priekš 11 ms |

| | |
|---|---|
| **IP aizsardzības pakāpe** | IP20 |
| **Apkārtējā gaisa temperatūra darbībai** | -25…-10 °C ar strāvas samazinājumu 1 % uz °C montāžas pozīcija A < 2000 m<br>-10…55 °C bez strāvas samazināšanas montāžas pozīcija A < 2000 m<br>55…70 °C ar strāvas samazinājumu 2,67 % uz °C montāžas pozīcija A < 2000 m |
| **Elektrības trieciena aizsardzības klase** | II klase bez PE savienojuma |
| **Piesārņojuma pakāpe** | 2 |
| **Vibrācijas pretestība** | 3 mm (f= 2…9 Hz) atbilst IEC 60721-3-3<br>10 m/s² (f= 9…200 Hz) atbilst IEC 60721-3-3 |
| **Elektromagnētiskā imunitāte** | imunitāte pret elektrostatisko izlādi - testa līmenis: 8 kV ( kontakta izlāde) atbilst IEC 61000-4-2<br>imunitāte pret elektrostatisko izlādi - testa līmenis: 15 kV ( gaisa izplūde) atbilst IEC 61000-4-2<br>elektromagnētiskā lauka imunitātes pārbaude - testa līmenis: 15 V/m ( 80 MHz...2 GHz) atbilst IEC 61000-4-3<br>elektromagnētiskā lauka imunitātes pārbaude - testa līmenis: 5 V/m ( 2...2,7 GHz) atbilst IEC 61000-4-3<br>elektromagnētiskā lauka imunitātes pārbaude - testa līmenis: 5 V/m ( 2,7...6 GHz) atbilst IEC 61000-4-3<br>imunitāte pret ātriem pārejiem - testa līmenis: 4 kV ( uz ievadi-izeju) atbilst IEC 61000-4-4<br>pārsprieguma imunitātes tests - testa līmenis: 4 kV ( starp barošanas avotu un zemi) atbilst IEC 61000-4-5<br>pārsprieguma imunitātes tests - testa līmenis: 3 kV ( starp fāzēm) atbilst IEC 61000-4-5<br>imunitāte pret vadītiem traucējumiem - testa līmenis: 15 V ( 0,15...80 MHz) atbilst IEC 61000-4-6<br>imunitāte pret magnētiskajiem laukiem - testa līmenis: 30 A/m ( 50...60 Hz) atbilst IEC 61000-4-8<br>imunitāte pret sprieguma kritumiem - testa līmenis: 100 % ( 1 cikls) atbilst IEC 61000-4-11<br>imunitāte pret sprieguma kritumiem - testa līmenis: 60 % ( 10 cikli) atbilst IEC 61000-4-11<br>imunitāte pret sprieguma kritumiem - testa līmenis: 30 % ( 25 cikli) atbilst IEC 61000-4-11<br>traucējoša lauka emisija atbilst EN 55016-2-3<br>harmonisko strāvas emisiju robežas atbilst IEC 61000-3-2<br>atbilst EN 55016-1-2<br>atbilst EN 55016-2-1 |
| **Elektromagnētiskā emisija** | veiktās emisijas atbilst IEC 61000-6-3<br>izstarotās emisijas atbilst IEC 61000-6-4 |

## Iepakošanas vienības

| | |
|---|---|
| **Pirmā iepakojuma vienības tips** | PCE |
| **Vienību skaits 1. iepakojumā** | 1 |
| **1. iepakojuma augstums** | 6,000 cm |
| **1. iepakojuma platums** | 6,000 cm |
| **1. iepakojuma garums** | 11,000 cm |
| **1. iepakojuma svars** | 227,000 g |
| **Otrā iepakojuma vienības tips** | S02 |
| **Vienību skaits 2. iepakojumā** | 24 |
| **2. iepakojuma augstums** | 15,000 cm |
| **2. iepakojuma platums** | 30,000 cm |
| **2. iepakojuma garums** | 40,000 cm |
| **2. iepakojuma svars** | 5,681 kg |
| **Trešā iepakojuma vienības tips** | P06 |
| **Vienību skaits 3. iepakojumā** | 384 |
| **3. iepakojuma augstums** | 75,000 cm |

| | |
|---|---|
| **3. iepakojuma platums** | 60,000 cm |
| **3. iepakojuma garums** | 80,000 cm |
| **3. iepakojuma svars** | 98,896 kg |

## Līguma garantija

| | |
|---|---|
| **Garantija (mēnešos)** | 18 |

## Environmental Data

Schneider Electric mērķis ir līdz 2050. gadam sasniegt nulles emisiju statusu, izmantojot piegādes ķēdes partnerību, zemākas ietekmes materiālus un cirkularitāti, izmantojot mūsu pašreizējo kampaņu "Use Better, Use Longer, Use Again", lai pagarinātu produktu kalpošanas laiku un to pārstrādājamību.

Environmental Data skaidrojums >

Kā mēs novērtējam produktu ilgtspēju >

### Ietekme uz vidi

| | |
|---|---|
| Kopējā dzīves cikla oglekļa pēda | **235 kg CO2 eq.** |
| Ražošanas posma oglekļa pēdas nospiedums [A1–A3] | **4 kg CO2 eq.** |
| Izplatīšanas posma oglekļa pēdas nospiedums [A4] | **0 kg CO2 eq.** |
| Uzstādīšanas posma oglekļa pēdas nospiedums [A5] | **0 kg CO2 eq.** |
| Lietošanas posma oglekļa pēdas nospiedums [B2, B3, B4, B6] | **230 kg CO2 eq.** |
| Dzīves cikla beigu posma oglekļa pēdas nospiedums [C1–C4] | **0.6 kg CO2 eq.** |
| Vides informācijas publiskošana | **Produkta ietekme uz vidi** |

## Use Better

### Materiāli un iepakojums

| | |
|---|---|
| Iepakojums izgatavots no pārstrādāta kartona | **Nē** |
| Iepakojums bez plastmasas | **Nē** |
| SCIP numurs | **86cefe39-f12b-4dc7-bf4d-ccd095c653fe** |
| ES RoHS direktīva | **Atbilst, Izmantojot Izņēmumu** |
| REACh regula | **Atsauce satur vielas virs noteiktās normas, kas rada ļoti lielas bažas** |

## Use Again

### Pārsaiņošana un atkārtota ražošana

| | |
|---|---|
| Pārstrādājamības potenciāls, % | **15** |
| Cirkularitātes profils | **Informācija par ekspluatācijas izbeigšanu** |
| Atgriešana | **Jā** |
| WEEE marķējums | **Eiropas Savienības tirgū no šī produkta ir jāatbrīvojas, ievērojot noteiktu atkritumu savākšanas kārtību, un produkts nedrīkst nonākt sadzīves atkritumu tvertnēs.** |

## Dimensions Drawings

### Electrical Safety

- If the unit is use in a manner not specified by the manufacturer, the protection provided by the equipment may be impaired.
- For means of disconnection a switch or circuit breaker, located near the product, must be included in the installation. A marking as disconnecting device for the product is required.
- The device has an internal fuse. The unit is tested and approved with branch circuit protective device up to 20A. This circuit breaker can be used as disconnecting device.
- The power supply is only suitable for audio, video, information, communication, industrial and control equipment.

## Dimensions

### Side and Rear View

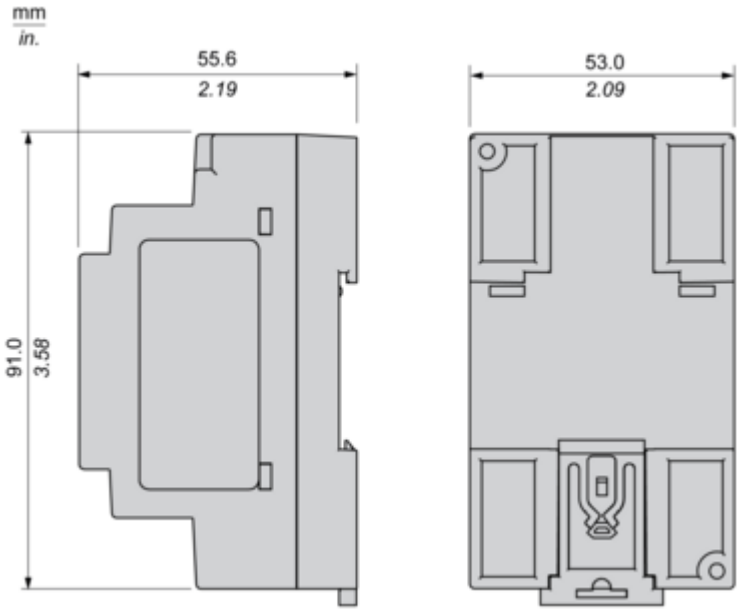

Connections and Schema

## Connections and Schema

### Correct Parallel Connection

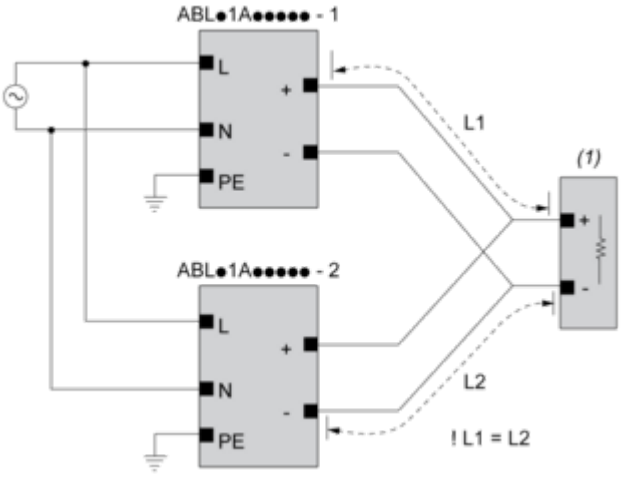


**(1)** : Load

### Incorrect Parallel Connection

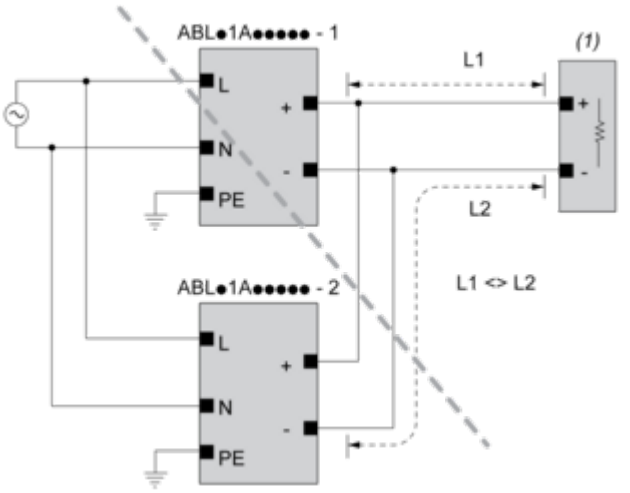


**(1)** : Load
ABLx1Axxxxx-1 = ABLx1Axxxxx-2
max 2 x ABLx1Axxxxx
L1 = L2
$\Delta$V max 25 mV
$I_{Load}$ < 90% 2 x $I_{nom}$

### Output Voltage Balancing

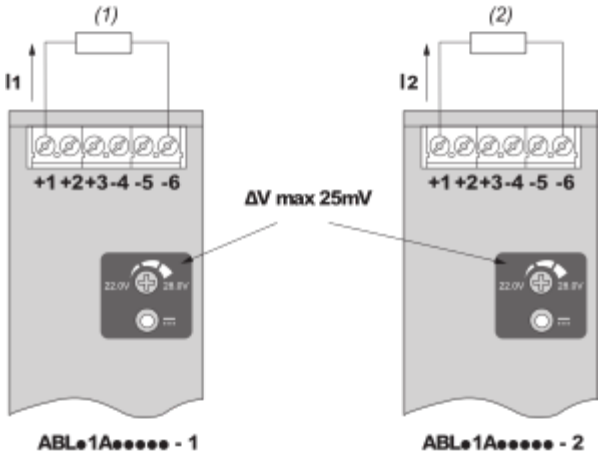


**(1)** : $R_{Load1}$

**(2)** : $R_{Load2}$

$R_{Load1} = R_{Load2}$

$I_1 = I_2 = \sim I_{nom}$

**Series Connection**

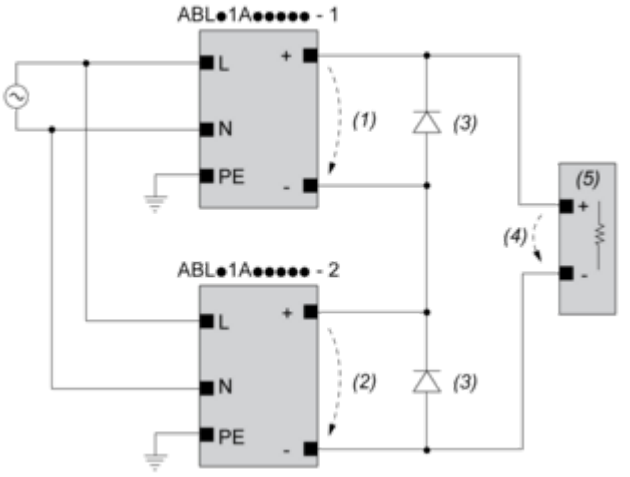


**(1)** : $V_{out1}$

**(2)** : $V_{out2}$

**(3)** : 2 x Diode, $V_{RRM} > 2 \times V_{out1/2}$, $I_F > 2 \times I_{nom1/2}$

**(4)** : $V_{Load} = 2 \times V_{out}$

**(5)** : Load

## Connections and Schema

| | | (1) | | |
|---|---|---|---|---|
| | | <40ºC | <50ºC | <70ºC |
| ABLM1A24004 | | 60ºC | 75ºC | 75ºC |
| ABLM1A12010 | | 60ºC | 75ºC | 90ºC |
| ABLM1A24006 | | 60ºC | 75ºC | 90ºC |
| ABLM1A05036 | Input | 60ºC | 75ºC | 90ºC |
| | Output | 75ºC | 90ºC | 90ºC |
| ABLM1A12021 | | 60ºC | 75ºC | 90ºC |
| ABLM1A24012 | | 60ºC | 75ºC | 90ºC |
| ABLM1A12042 | | 60ºC | 75ºC | 90ºC |
| ABLM1A24025 | | 60ºC | 75ºC | 90ºC |

**(1) :** Ambient

Mounting and Clearance

## Mounting

### Mounting Position A

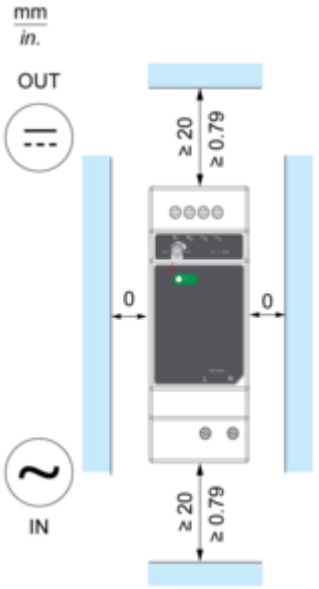


### Mounting Position B

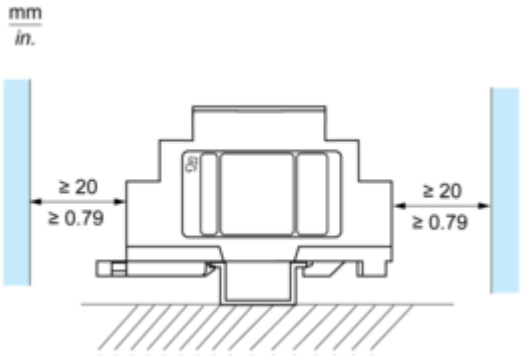


### Incorrect Mounting

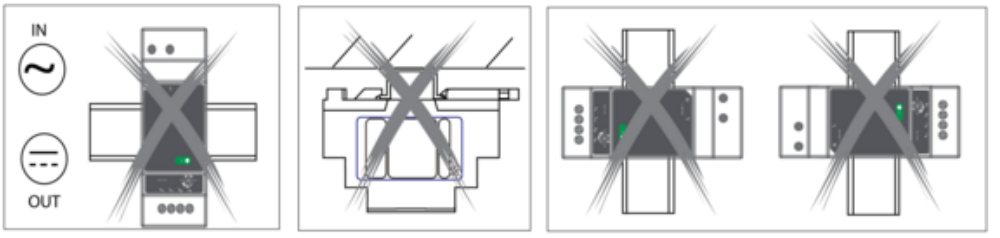

Performance Curves

**Performance Curve**

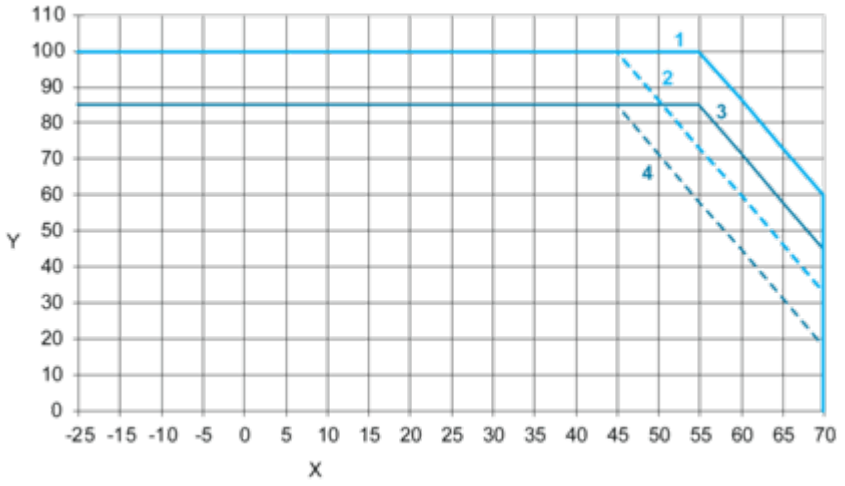


**X :** Ambient Temperature (ºC)
**Y :** Percentage of Max Load (%)
**1 :** Altitude @2000M with Mounting A
**2 :** Altitude @5000M with Mounting A
**3 :** Altitude @2000M with Mounting B
**4 :** Altitude @5000M with Mounting B

Image of product / Alternate images

**Alternative**





# Produkta datu lapa ABLM1A24025



