# Produkta datu lapa

Specifikācijas



## Regulēta barošana, 100 līdz 240 V AC, 24 V, 0,6 A, vienfāze, modulāra

ABLM1A24006

## Galvenā

| | |
|---|---|
| **Produktu klāsts** | Modicon barošanas avots |
| **Produkta vai sastāvdaļas veids** | Enerģijas padeve |
| **Barošanas avota veids** | Regulēts slēdža režīms |
| **Varianta iespēja** | Modulāra |
| **Sadalnes korpusa materiāls** | Plastmasas |
| **Nominālais ieejas spriegums** | 100...240 V AC vienfāze<br>100...240 V AC fāze uz fāzi |
| **Nominālā jauda W** | 15 W |
| **Izejas spriegums** | 24 V DC |
| **Barošanas avota izejas strāva** | 0,625 A |

## Papildinošs

| | |
|---|---|
| **Ieejas sprieguma ierobežojumi** | 90...264 V AC |
| **Nominālā tīkla frekvence** | 50…60 Hz |
| **Tīkla sistēmas saderība** | TN<br>TT<br>IT |
| **Maksimālā noplūdes strāva** | 0,25 mA 240 V AC |
| **Ievades aizsardzības veids** | integrēts drošinātājs (nav maināms) 3,15 A<br>ārējā aizsardzība (ieteicams) 20 A Līkne B<br>ārējā aizsardzība (ieteicams) 20 A Līkne C<br>ārējā aizsardzība (ieteicams) 2 A Līkne B<br>ārējā aizsardzība (ieteicams) 2 A Līkne C |
| **Ieplūdes strāva** | 15 Apie 115 V<br>30 Apie 230 V |
| **Jaudas koeficients** | 0,51pie 115 V AC<br>0,40pie 230 V AC |
| **Efektivitāte** | 81 %pie 115 V AC<br>81 %pie 230 V AC |
| **Jaudas izkliede W** | 3,5 W |
| **Pašreizējais patēriņš** | < 0,4 A 115 V AC<br>< 0,25 A 230 V AC |
| **Ieslēgšanas laiks** | < 2 s |
| **Turēšanas laiks** | > 10 ms 115 V AC<br>> 60 ms 230 V AC |
| **Palaišana ar kapacitatīvām slodzēm** | 3000 µF |
| **Atlikušais viļņojums** | < 100 mV |

Ir sasniegts maksimālais saīdzināmo produktu skaits. Lūdzu, atveriet sadaļu Salīdzināt produktus #SAITE# un izdzēsiet kādu produktu, lai turpinātu.

| | |
|---|---|
| **Pagaidām starp neveiksmēm [MTBF]** | 3000000 hpie 25 °C , pilna slodze<br>1000000 hpie 55 °C , 80% slodze |
| **Izejas aizsardzības veids** | Pret pārslodzi un īssavienojumiem, protection technology: automātiska atiestatīšana<br>Pret pārmērīgu temperatūru, protection technology: manuāla atiestatīšana<br>Pret pārspriegumu, protection technology: manuāla atiestatīšana |
| **Savienojumi - terminālļi** | skūvējams savienojums : 0.5...1.5 mm² , ( AWG 20...AWG 16 ) bez stieples gala uzgaļa priekš ievade/izvade<br>skūvējams savienojums : 0,5...1 mm² , ( AWG 20...AWG 18 ) ar stieples gala uzgali priekš ievade/izvade |
| **Līniju un slodzes regulēšana** | < 0,5 %pie rindā<br>< 1 %pie 0 līdz 100% slodze |
| **Statusa gaismas diode** | 1 LED (zaļš) izejas spriegums |
| **Dziļums** | 55,6 mm |
| **Augstums** | 91 mm |
| **Platums** | 18 mm |
| **Neto svars** | 0,101 kg |
| **Izejas sakabe** | Seriāls |
| **Montāžas atbalsts** | cilindru tips TH35-15 sliede atbilst IEC 60715<br>cilindru tips TH35-7.5 sliede atbilst IEC 60715<br>dubultprofila DIN sliede<br>paneļa montāža |
| **Piegāde** | SELV atbilst IEC 60950-1<br>SELV atbilst IEC 60204-1<br>SELV atbilst IEC 60364-4-41 |
| **Dielektriskā izturība** | 3000 V AC ievade/izvade |
| **Kalpošanas laiks** | 10 gads(-i) |
| **Pārsprieguma kategorija** | II |

# Vide

| | |
|---|---|
| **Standarti** | IEC 62368-1<br>EN/IEC 61010-1<br>EN 61010-2-201<br>EN/IEC 61204-3<br>IEC 61000-6-1<br>IEC 61000-6-2<br>IEC 61000-6-3<br>IEC 61000-6-4<br>IEC 61000-3-2<br>EN 61000-3-3<br>UL 62368-1<br>UL 61010-1<br>UL 61010-2-201<br>CSA C22.2 Nr. 62368-1<br>CSA C22.2 Nr. 61010-1<br>CSA C22.2 Nr. 61010-2-201 |
| **Produktu sertifikāti** | CE<br>cUL sarakstā<br>cUL atzīts<br>RCM<br>CB shēma<br>EAC<br>KC<br>NEC : 2. klase |
| **Darbības augstums** | < 2000 m pārsprieguma III kategorija<br>2000 m...5000 m pārsprieguma II kategorija |
| **Triecienizturība** | 150 m/s² priekš 11 ms |
| **IP aizsardzības pakāpe** | IP20 |
| **Apkārtējā gaisa temperatūra darbībai** | -25…55 °C bez strāvas samazināšanas montāžas pozīcija A < 2000 m<br>55…70 °C ar strāvas samazinājumu 2,67 % uz °C montāžas pozīcija A < 2000 m |

| | |
|---|---|
| **Elektrības trieciena aizsardzības klase** | II klase bez PE savienojuma |
| **Piesārņojuma pakāpe** | 2 |
| **Vibrācijas pretestība** | 3 mm (f= 2…9 Hz) atbilst IEC 60721-3-3<br>10 m/s² (f= 9…200 Hz) atbilst IEC 60721-3-3 |
| **Elektromagnētiskā imunitāte** | imunitāte pret elektrostatisko izlādi - testa līmenis: 8 kV ( kontakta izlāde) atbilst IEC 61000-4-2<br>imunitāte pret elektrostatisko izlādi - testa līmenis: 15 kV ( gaisa izplūde) atbilst IEC 61000-4-2<br>elektromagnētiskā lauka imunitātes pārbaude - testa līmenis: 15 V/m ( 80 MHz...2 GHz) atbilst IEC 61000-4-3<br>elektromagnētiskā lauka imunitātes pārbaude - testa līmenis: 5 V/m ( 2...2,7 GHz) atbilst IEC 61000-4-3<br>elektromagnētiskā lauka imunitātes pārbaude - testa līmenis: 5 V/m ( 2,7...6 GHz) atbilst IEC 61000-4-3<br>imunitāte pret ātriem pārejiem - testa līmenis: 4 kV ( uz ievadi-izeju) atbilst IEC 61000-4-4<br>pārsprieguma imunitātes tests - testa līmenis: 4 kV ( starp barošanas avotu un zemi) atbilst IEC 61000-4-5<br>pārsprieguma imunitātes tests - testa līmenis: 3 kV ( starp fāzēm) atbilst IEC 61000-4-5<br>imunitāte pret vadītiem traucējumiem - testa līmenis: 15 V ( 0,15...80 MHz) atbilst IEC 61000-4-6<br>imunitāte pret magnētiskajiem laukiem - testa līmenis: 30 A/m ( 50...60 Hz) atbilst IEC 61000-4-8<br>imunitāte pret sprieguma kritumiem - testa līmenis: 100 % ( 1 cikls) atbilst IEC 61000-4-11<br>imunitāte pret sprieguma kritumiem - testa līmenis: 60 % ( 10 cikli) atbilst IEC 61000-4-11<br>imunitāte pret sprieguma kritumiem - testa līmenis: 30 % ( 25 cikli) atbilst IEC 61000-4-11<br>traucējoša lauka emisija atbilst EN 55016-2-3<br>harmonisko strāvas emisiju robežas atbilst IEC 61000-3-2<br>atbilst EN 55016-1-2<br>atbilst EN 55016-2-1 |
| **Elektromagnētiskā emisija** | veiktās emisijas atbilst IEC 61000-6-3<br>izstarotās emisijas atbilst IEC 61000-6-4 |

## Iepakošanas vienības

| | |
|---|---|
| **Pirmā iepakojuma vienības tips** | PCE |
| **Vienību skaits 1. iepakojumā** | 1 |
| **1. iepakojuma augstums** | 3,000 cm |
| **1. iepakojuma platums** | 9,500 cm |
| **1. iepakojuma garums** | 13,500 cm |
| **1. iepakojuma svars** | 116,000 g |
| **Otrā iepakojuma vienības tips** | S02 |
| **Vienību skaits 2. iepakojumā** | 28 |
| **2. iepakojuma augstums** | 15,000 cm |
| **2. iepakojuma platums** | 30,000 cm |
| **2. iepakojuma garums** | 40,000 cm |
| **2. iepakojuma svars** | 3,492 kg |
| **Trešā iepakojuma vienības tips** | P12 |
| **Vienību skaits 3. iepakojumā** | 448 |
| **3. iepakojuma augstums** | 45,000 cm |
| **3. iepakojuma platums** | 80,000 cm |
| **3. iepakojuma garums** | 120,000 cm |
| **3. iepakojuma svars** | 67,872 kg |

## Līguma garantija

| | |
|---|---|
| **Garantija (mēnešos)** | 18 |

## Environmental Data

Schneider Electric mērķis ir līdz 2050. gadam sasniegt nulles emisiju statusu, izmantojot piegādes ķēdes partnerību, zemākas ietekmes materiālus un cirkularitāti, izmantojot mūsu pašreizējo kampaņu "Use Better, Use Longer, Use Again", lai pagarinātu produktu kalpošanas laiku un to pārstrādājamību.

Environmental Data skaidrojums >

Kā mēs novērtējam produktu ilgtspēju >

### Ietekme uz vidi

| | |
|---|---|
| Kopējā dzīves cikla oglekļa pēda | **152 kg CO2 eq.** |
| Ražošanas posma oglekļa pēdas nospiedums [A1–A3] | **2 kg CO2 eq.** |
| Izplatīšanas posma oglekļa pēdas nospiedums [A4] | **0 kg CO2 eq.** |
| Uzstādīšanas posma oglekļa pēdas nospiedums [A5] | **0 kg CO2 eq.** |
| Lietošanas posma oglekļa pēdas nospiedums [B2, B3, B4, B6] | **150 kg CO2 eq.** |
| Dzīves cikla beigu posma oglekļa pēdas nospiedums [C1–C4] | **0.1 kg CO2 eq.** |
| Vides informācijas publiskošana | **Produkta ietekme uz vidi** |

## Use Better

### Materiāli un iepakojums

| | |
|---|---|
| Iepakojums izgatavots no pārstrādāta kartona | **Nē** |
| Iepakojums bez plastmasas | **Nē** |
| SCIP numurs | **7e6b779f-4c38-4221-94e5-0a88bcbc7b4d** |
| ES RoHS direktīva | **Atbilst, Izmantojot Izņēmumu** |
| REACh regula | **Atsauce satur vielas virs noteiktās normas, kas rada ļoti lielas bažas** |

## Use Again

### Pārsaiņošana un atkārtota ražošana

| | |
|---|---|
| Cirkularitātes profils | **Informācija par ekspluatācijas izbeigšanu** |
| Atgriešana | **Jā** |
| WEEE marķējums | **Eiropas Savienības tirgū no šī produkta ir jāatbrīvojas, ievērojot noteiktu atkritumu savākšanas kārtību, un produkts nedrīkst nonākt sadzīves atkritumu tvertnēs.** |

## Dimensions Drawings

### Electrical Safety

- If the unit is use in a manner not specified by the manufacturer, the protection provided by the equipment may be impaired.
- For means of disconnection a switch or circuit breaker, located near the product, must be included in the installation. A marking as disconnecting device for the product is required.
- The device has an internal fuse. The unit is tested and approved with branch circuit protective device up to 20A. This circuit breaker can be used as disconnecting device.
- The power supply is only suitable for audio, video, information, communication, industrial and control equipment.

## Dimensions

### Side and Rear View

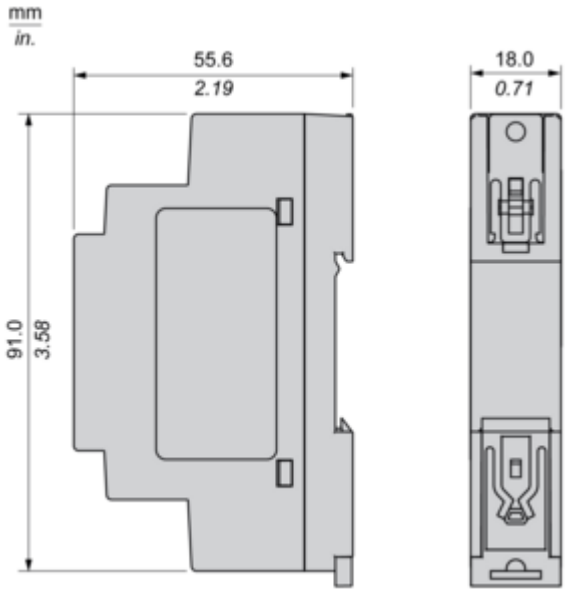

Connections and Schema

## Connections and Schema

### Series Connection

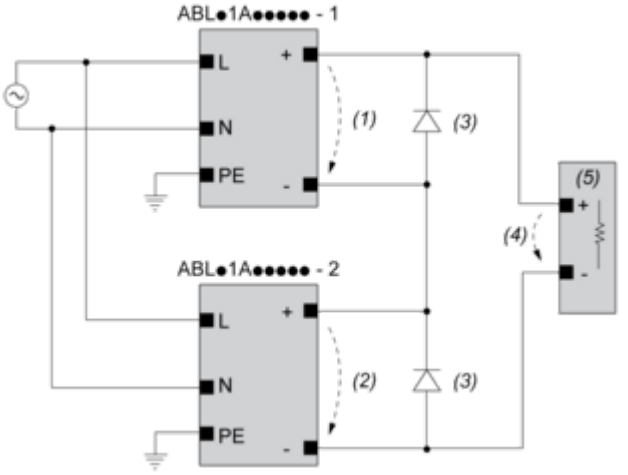


**(1)** : $V_{out1}$
**(2)** : $V_{out2}$
**(3)** : 2 x Diode, $V_{RRM} > 2 \times V_{out1/2}$, $I_F > 2 \times I_{nom1/2}$
**(4)** : $V_{Load} = 2 \times V_{out}$
**(5)** : Load

## Connections and Schema

| | | (1) | | |
|---|---|---|---|---|
| | | <40ºC | <50ºC | <70ºC |
| ABLM1A24004 | | 60ºC | 75ºC | 75ºC |
| ABLM1A12010 | | 60ºC | 75ºC | 90ºC |
| ABLM1A24006 | | 60ºC | 75ºC | 90ºC |
| ABLM1A05036 | Input | 60ºC | 75ºC | 90ºC |
| | Output | 75ºC | 90ºC | 90ºC |
| ABLM1A12021 | | 60ºC | 75ºC | 90ºC |
| ABLM1A24012 | | 60ºC | 75ºC | 90ºC |
| ABLM1A12042 | | 60ºC | 75ºC | 90ºC |
| ABLM1A24025 | | 60ºC | 75ºC | 90ºC |

**(1) :** Ambient

Mounting and Clearance

## Mounting

### Mounting Position A

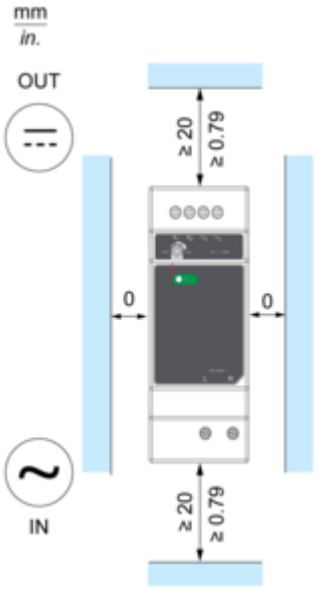


### Mounting Position B

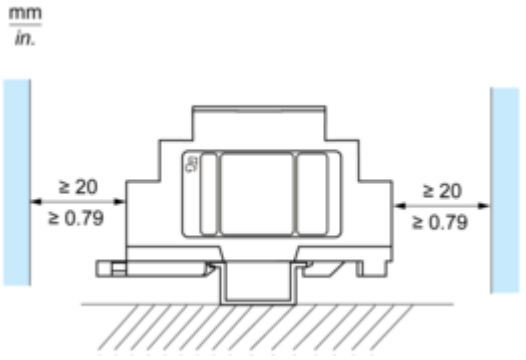


### Incorrect Mounting

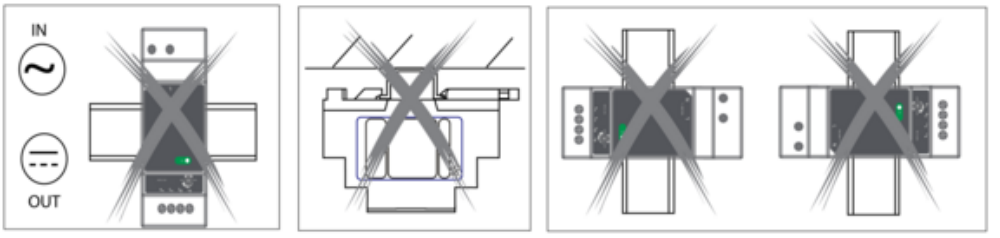

## Performance Curves

### Performance Curve

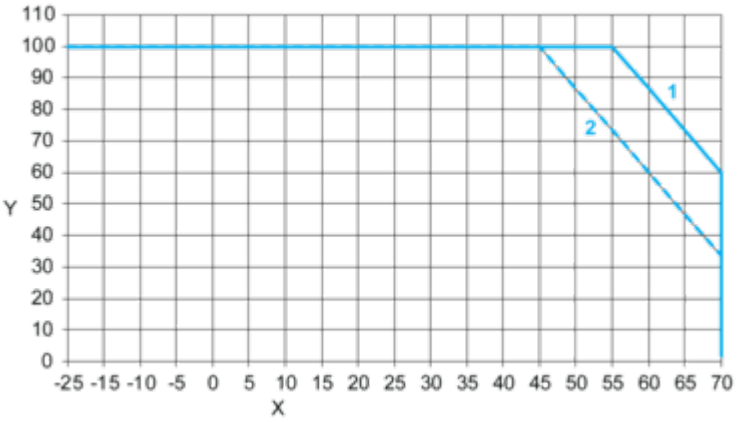


**X :** Ambient Temperature (ºC)
**Y :** Percentage of Max Load (%)
**1 :** Mounting A & B, altitude 2000M
**2 :** Mounting A & B, altitude 5000M

Image of product / Alternate images

**Alternative**






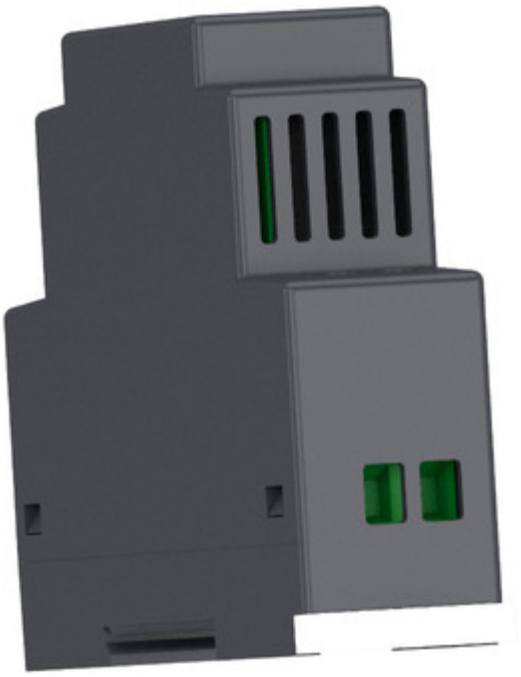



# Produkta datu lapa ABLM1A24006



