Produkta datu lapa

Specifikācijas



Regulēta barošana, 100 līdz 240 V AC, 24 V, 3,1 A, vienfāze, optimizēta

ABLS1A24031

Galvenā

Produktu klāsts	Modicon barošanas avots
Produkta vai sastāvdaļas veids	Enerģijas padeve
Barošanas avota veids	Regulēts slēdža režīms
Varianta iespēja	Optimizēta
Sadalnes korpusa materiāls	Plastmasas
Nominālais ieejas spriegums	100...240 V AC vienfāze 100...240 V AC fāze uz fāzi 140...340 V DC
Nominālā jauda W	75 W
Izejas spriegums	24 V DC
Barošanas avota izejas strāva	3,13 A

Papildinošs

Ieejas sprieguma ierobežojumi	85...264 V AC bez temperatūras pazemināšanas 120...375 V DC bez temperatūras pazemināšanas
Nominālā tīkla frekvence	50…60 Hz
Tīkla sistēmas saderība	TN TT IT
Maksimālā noplūdes strāva	1 mA 240 V AC
Ievades aizsardzības veids	integrēts drošinātājs (nav maināms) 5 A ārējā aizsardzība (ieteicams) 20 A Līkne C ārējā aizsardzība (ieteicams) 13 A Līkne B ārējā aizsardzība (ieteicams) 10 A Līkne C
Ieplūdes strāva	40,0 Apie 115 V 80,0 Apie 230 V
Jaudas koeficients	0,55pie 115 V AC 0,45pie 230 V AC
Efektivitāte	88 %pie 230 V AC
Izejas sprieguma regulēšana	21,6...26,4 V
Jaudas izkliede W	15 W
Pašreizējais patēriņš	< 1,8 A 115 V AC < 1 A 230 V AC < 0,8 A 140 V DC
Ieslēgšanas laiks	< 1,2 s
Turēšanas laiks	> 20 ms 115 V AC > 40 ms 230 V AC
Palaišana ar kapacitatīvām slodzēm	5000 µF

Ir sasniegts maksimālais saīdzināmo produktu skaits. Lūdzu, atveriet sadaļu Saīdzināt produktus #SAITE# un izdzēsiet kādu produktu, lai turpinātu.

Atlikušais viļņojums	< 120 mV
Pagaidām starp neveiksmēm [MTBF]	700000 hpie 25 °C , pilna slodze atbilst SR 332
Izejas aizsardzības veids	Pret pārslodzi un īssavienojumiem, protection technology: automātiska atiestatīšana Pret pārmērīgu temperatūru, protection technology: manuāla atiestatīšana Pret pārspriegumu, protection technology: manuāla atiestatīšana
Savienojumi - terminālļi	skūvējams savienojums : 0.5...2.5 mm² , (AWG 20...AWG 14) priekš izvade skūvējams savienojums : 0,75...2,5 mm² , (AWG 18...AWG 14) priekš ievade
Līniju un slodzes regulēšana	< 0,5 %pie 0 līdz 100% slodzepie 25 °C < 1 %pie pilns sprieguma diapazons līnijāpie 25 °C
Statusa gaismas diode	1 LED (zaļš) izejas spriegums
Dziļums	102 mm
Augstums	123,6 mm
Platums	27 mm
Neto svars	0,22 kg
Izejas sakabe	Paralēli Seriāls
Montāžas atbalsts	cilindru tips TH35-15 sliede atbilst IEC 60715 cilindru tips TH35-7.5 sliede atbilst IEC 60715 dubultprofila DIN sliede
Piegāde	SELV atbilst IEC 60950-1 SELV atbilst IEC 60204-1 SELV atbilst IEC 60364-4-41
Dielektriskā izturība	3000 V AC ar ievade uz izvadi
Kalpošanas laiks	10 gads(-i)
Pārsprieguma kategorija	II

Vide

Standarti	IEC 62368-1 EN/IEC 61010-1 EN 61010-2-201 EN/IEC 61204-3 IEC 61000-6-1 IEC 61000-6-2 IEC 61000-6-3 IEC 61000-6-4 IEC 61000-3-2 EN 61000-3-3 UL 62368-1 UL 61010-1 UL 61010-2-201 CSA C22.2 Nr. 62368-1 CSA C22.2 Nr. 61010-1 CSA C22.2 Nr. 61010-2-201
Produktu sertifikāti	CE cUL sarakstā cUL atzīts RCM CB shēma EAC KC NEC : 2. klase
Darbības augstums	< 5000 m
Triecienizturība	150 m/s² priekš 11 ms
IP aizsardzības pakāpe	IP20

Apkārtējā gaisa temperatūra darbībai	-20…-10 °C ar strāvas samazinājumu 1 % uz °C montāžas pozīcija A < 2000 m -10…40 °C bez pazemināšanas montāžas pozīcija A 115 V AC < 2000 m -10…50 °C bez pazemināšanas montāžas pozīcija A 230 V AC < 2000 m 40…70 °C ar strāvas samazinājumu 1,67 % uz °C montāžas pozīcija A 115 V AC < 2000 m 50…70 °C ar strāvas samazinājumu 2,5 % uz °C montāžas pozīcija A 230 V AC < 2000 m
Elektrības trieciena aizsardzības klase	I klase
Piesārņojuma pakāpe	2
Vibrācijas pretestība	3 mm (f= 2…9 Hz) atbilst IEC 60068-2-6 10 m/s² (f= 9…200 Hz) atbilst IEC 60068-2-6
Elektromagnētiskā imunitāte	imunitāte pret elektrostatisko izlādi - testa līmenis: 8 kV (kontakta izlāde) atbilst IEC 61000-4-2 imunitāte pret elektrostatisko izlādi - testa līmenis: 15 kV (gaisa izplūde) atbilst IEC 61000-4-2 imunitāte pret vadītiem RF traucējumiem - testa līmenis: 15 V/m (80 MHz...2 GHz) atbilst IEC 61000-4-3 imunitāte pret vadītiem RF traucējumiem - testa līmenis: 5 V/m (2...2,7 GHz) atbilst IEC 61000-4-3 imunitāte pret vadītiem RF traucējumiem - testa līmenis: 5 V/m (2,7...6 GHz) atbilst IEC 61000-4-3 imunitāte pret ātriem pārejiem - testa līmenis: 4 kV (uz ievadi-izeju) atbilst IEC 61000-4-4 pārsprieguma imunitātes tests - testa līmenis: 4 kV (starp barošanas avotu un zemi) atbilst IEC 61000-4-5 pārsprieguma imunitātes tests - testa līmenis: 3 kV (starp fāzēm) atbilst IEC 61000-4-5 imunitāte pret vadītiem RF traucējumiem - testa līmenis: 15 V (0,15...80 MHz) atbilst IEC 61000-4-6 imunitāte pret magnētiskajiem laukiem - testa līmenis: 30 A/m (50...60 Hz) atbilst IEC 61000-4-8 imunitāte pret sprieguma kritumiem atbilst IEC 61000-4-11 traucējoša lauka emisija atbilst EN 55016-2-3 harmonisko strāvas emisiju robežas atbilst IEC 61000-3-2 atbilst EN 55016-1-2 atbilst EN 55016-2-1
Elektromagnētiskā emisija	veiktās emisijas atbilst IEC 61000-6-3 izstarotās emisijas atbilst IEC 61000-6-4

Iepakošanas vienības

Pirmā iepakojuma vienības tips	PCE
Vienību skaits 1. iepakojumā	1
1. iepakojuma augstums	3,700 cm
1. iepakojuma platums	14,000 cm
1. iepakojuma garums	16,000 cm
1. iepakojuma svars	323,000 g
Otrā iepakojuma vienības tips	S03
Vienību skaits 2. iepakojumā	22
2. iepakojuma augstums	30 cm
2. iepakojuma platums	30 cm
2. iepakojuma garums	40 cm
2. iepakojuma svars	7,634 kg
Trešā iepakojuma vienības tips	P12
Vienību skaits 3. iepakojumā	528
3. iepakojuma augstums	105,000 cm
3. iepakojuma platums	80,000 cm

3. iepakojuma garums	120,000 cm
3. iepakojuma svars	195,216 kg

Līguma garantija

Garantija (mēnešos)	18

Environmental Data

Schneider Electric mērķis ir līdz 2050. gadam sasniegt nulles emisiju statusu, izmantojot piegādes ķēdes partnerību, zemākas ietekmes materiālus un cirkularitāti, izmantojot mūsu pašreizējo kampaņu "Use Better, Use Longer, Use Again", lai pagarinātu produktu kalpošanas laiku un to pārstrādājamību.

Environmental Data skaidrojums >

Kā mēs novērtējam produktu ilgtspēju >

Ietekme uz vidi

Kopējā dzīves cikla oglekļa pēda	**748 kg CO2 eq.**
Ražošanas posma oglekļa pēdas nospiedums [A1–A3]	**2 kg CO2 eq.**
Izplatīšanas posma oglekļa pēdas nospiedums [A4]	**0.1 kg CO2 eq.**
Uzstādīšanas posma oglekļa pēdas nospiedums [A5]	**0 kg CO2 eq.**
Lietošanas posma oglekļa pēdas nospiedums [B2, B3, B4, B6]	**746 kg CO2 eq.**
Dzīves cikla beigu posma oglekļa pēdas nospiedums [C1–C4]	**0.4 kg CO2 eq.**
Vides informācijas publiskošana	**Produkta ietekme uz vidi**

Use Better

Materiāli un iepakojums

Iepakojums izgatavots no pārstrādāta kartona	**Nē**
Iepakojums bez plastmasas	**Nē**
SCIP numurs	**698d9b2a-7a6a-4b8f-a149-489156f55645**
ES RoHS direktīva	**Atbilst, Izmantojot Izņēmumu**
REACh regula	**Atsauce satur vielas virs noteiktās normas, kas rada ļoti lielas bažas**

Use Again

Pārsaiņošana un atkārtota ražošana

Pārstrādājamības potenciāls, %	**12**
Cirkularitātes profils	**Informācija par ekspluatācijas izbeigšanu**
Atgriešana	**Jā**
WEEE marķējums	**Eiropas Savienības tirgū no šī produkta ir jāatbrīvojas, ievērojot noteiktu atkritumu savākšanas kārtību, un produkts nedrīkst nonākt sadzīves atkritumu tvertnēs.**

Dimensions Drawings

Electrical Safety

- If the unit is use in a manner not specified by the manufacturer, the protection provided by the equipment may be impaired.
- For means of disconnection a switch or circuit breaker, located near the product, must be included in the installation. A marking as disconnecting device for the product is required.
- The device has an internal fuse. The unit is tested and approved with branch circuit protective device up to 20A. This circuit breaker can be used as disconnecting device.
- The power supply is only suitable for audio, video, information, communication, industrial and control equipment.

Dimensions

Front and Side Views

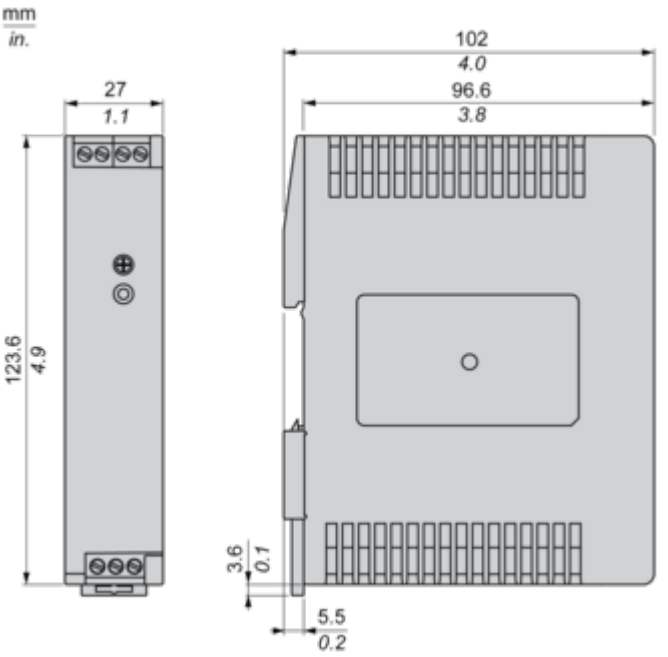

Connections and Schema

Connections and Schema

Correct Parallel Connection

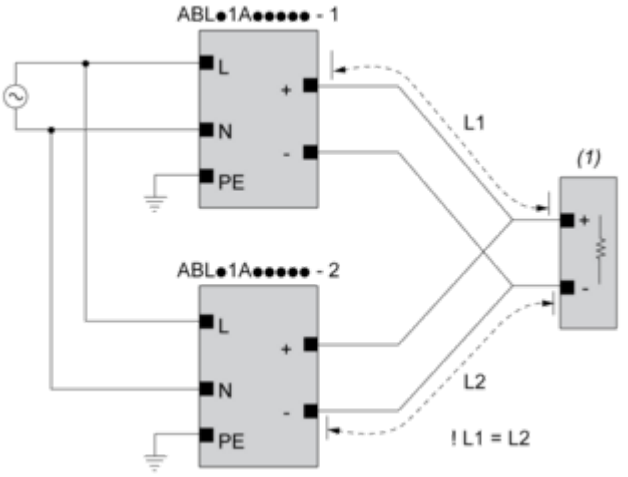

(1) : Load

Incorrect Parallel Connection

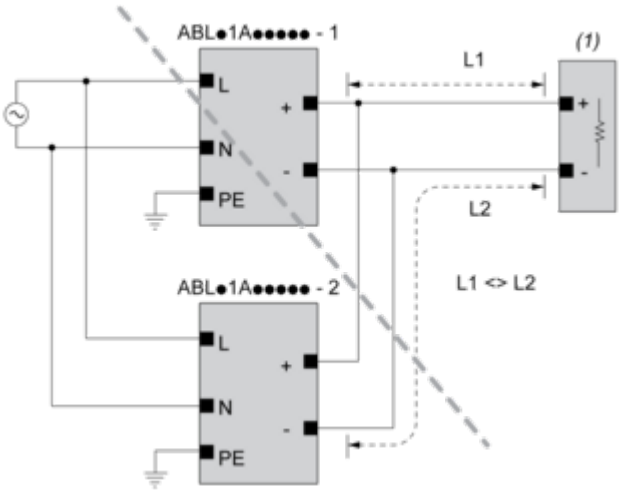

(1) : Load
ABLx1Axxxxx-1 = ABLx1Axxxxx-2
max 2 x ABLx1Axxxxx
L1 = L2
ΔV max 25 mV
I_{Load} < 90% 2 x I_{nom}

Output Voltage Balancing

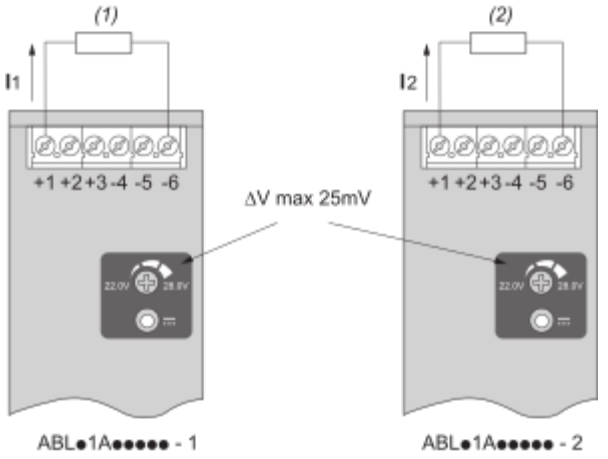

(1) : R_{Load1}

(2) : R_{Load2}

$R_{Load1} = R_{Load2}$

$I_1 = I_2 = \sim I_{nom}$

Series Connection

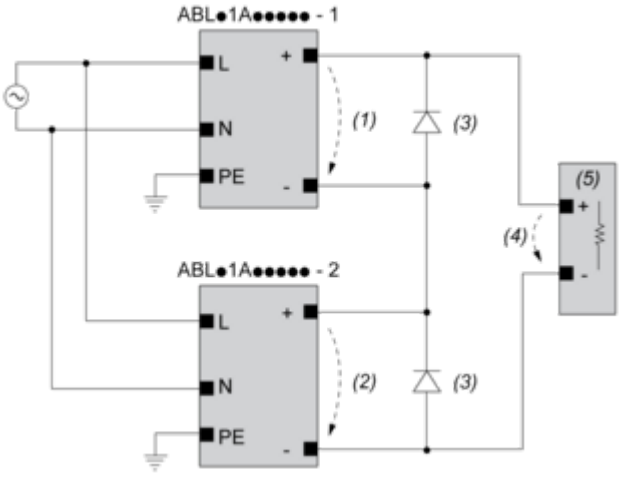

(1) : V_{out1}

(2) : V_{out2}

(3) : 2 x Diode, $V_{RRM} > 2 \times V_{out1/2}$, $I_F > 2 \times I_{nom1/2}$

(4) : $V_{Load} = 2 \times V_{out}$

(5) : Load

Connections and Schema

	(1)		
	<40ºC	<50ºC	<70ºC
ABLS1A24021	50ºC	60ºC	75ºC
ABLS1A24038	50ºC	60ºC	75ºC
ABLS1A12062	50ºC	60ºC	80ºC
ABLS1A24031	50ºC	60ºC	80ºC
ABLS1A12100	60ºC	70ºC	90ºC
ABLS1A24050	60ºC	70ºC	90ºC
ABLS1A48025	60ºC	70ºC	90ºC
ABLS1A24100	60ºC	70ºC	90ºC
ABLS1A24200	95ºC	95ºC	90ºC

(1) : Ambient

Mounting and Clearance

Mounting

Mounting Position A

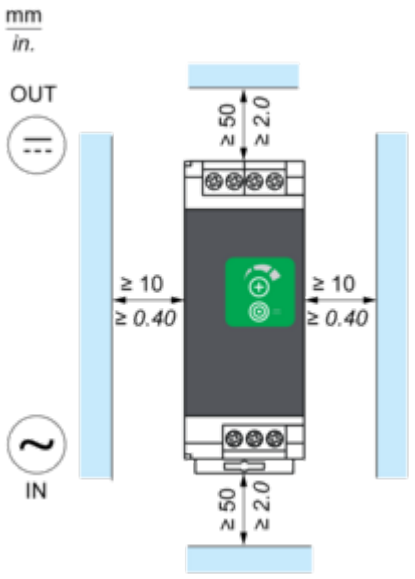

Mounting Position B

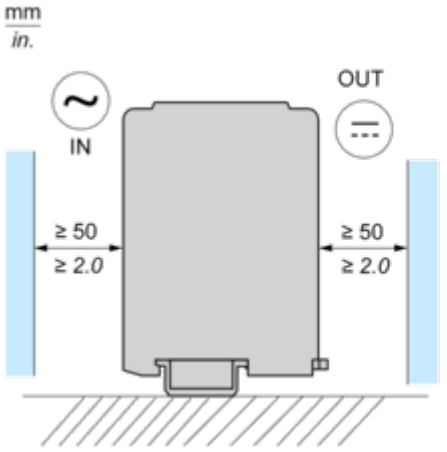

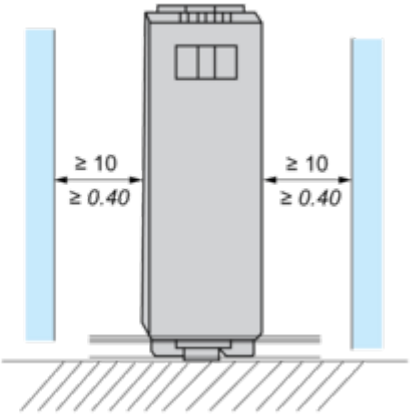

Incorrect Mounting

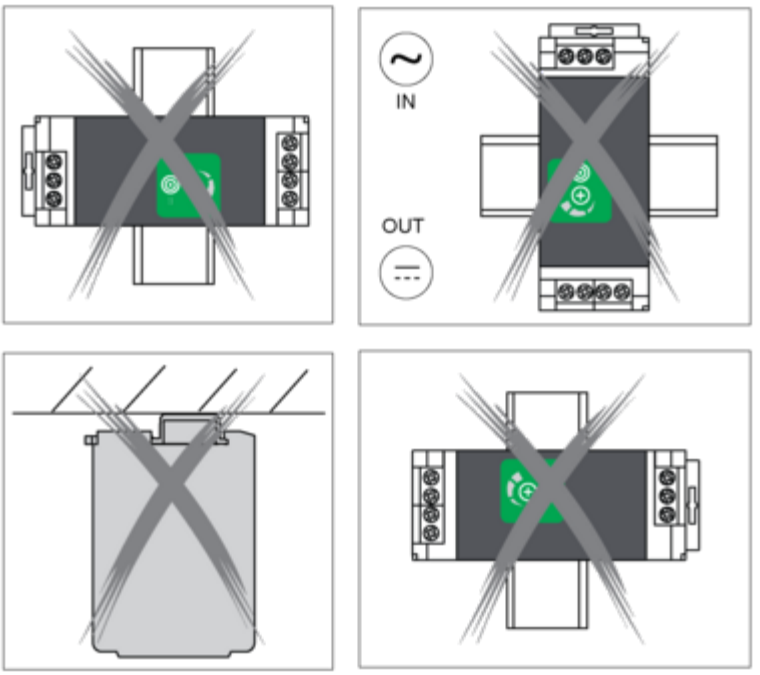
IN
OUT

Performance Curves

Performance Curve

Mounting Position A

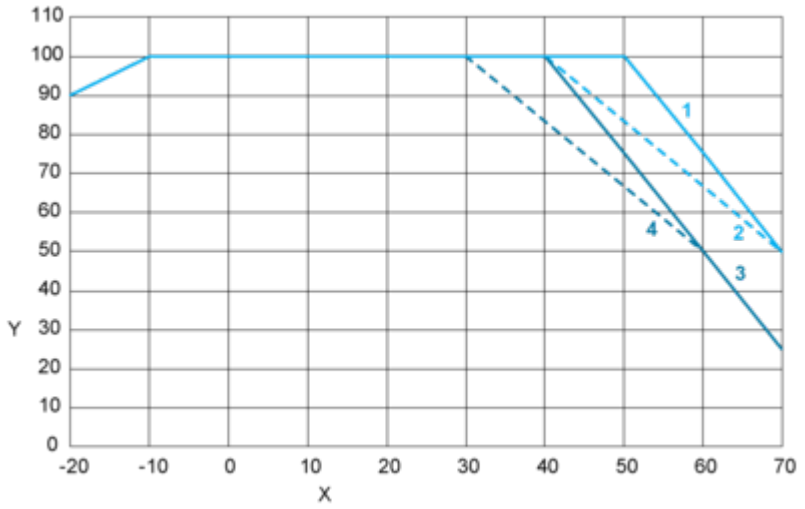

Mounting Position B

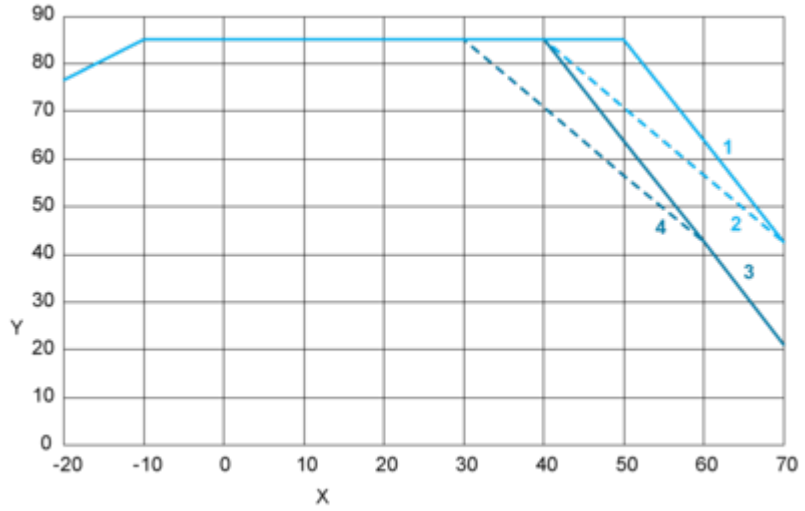

X : Surrounding Air Temperature (°C)
Y : Percentage of Maximum Load (%)
1 : Altitude ≤ 2000 m (6561 ft), Input voltage = 230 VAC / 325 VDC
2 : Altitude ≤ 2000 m (6561 ft), 115 VAC / 162 VDC
3 : Altitude ≤ 5000 m (16404 ft), Input voltage = 230 VAC / 325 VDC
4 : Altitude ≤ 5000 m (16404 ft), 115 VAC / 162 VDC

Image of product / Alternate images

Alternative





Produkta datu lapa ABLS1A24031






Modicon
Schneider
Electric

