Produkta datu lapa

Specifikācijas



Regulēta barošana, 380...500V AC, 24V, 40A, 3 fāzes, Universāls

ABLU3A24400

Galvenā

Produktu klāsts	Modicon barošanas avots
Produkta vai sastāvdaļas veids	Enerģijas padeve
Barošanas avota veids	Regulēts slēdža režīms
Varianta iespēja	Universāls
Sadalnes korpusa materiāls	Metāls
Nominālais ieejas spriegums	380...500 V AC trīs fāzes
Nominālā jauda W	960 W
Izejas spriegums	24 V DC
Barošanas avota izejas strāva	40 A
Pieļaujamais pagaidu strāvas pastiprinājums	1.5 x In (uz 5 sekundēm)

Papildinošs

Ieejas sprieguma ierobežojumi	320...575 V AC 3 fāzes
Nominālā tīkla frekvence	50…60 Hz
Tīkla sistēmas saderība	TN TT IT
Maksimālā noplūdes strāva	2 mA 500 V AC
Ievades aizsardzības veids	integrēts drošinātājs (nav maināms) 3,15 A ārējā aizsardzība (ieteicams)
Ieplūdes strāva	35 Apie 380 V 35 Apie 500 V
Jaudas koeficients	0,90pie 380 V AC 0,90pie 500 V AC
Efektivitāte	95 %pie 380 V AC 95 %pie 500 V AC
Izejas sprieguma regulēšana	24...28 V
Jaudas izkliede W	49 W
Pašreizējais patēriņš	< 1,9 A 380 V AC < 1,7 A 500 V AC
Ieslēgšanas laiks	< 2 s
Turēšanas laiks	> 20 ms 380 V AC > 20 ms 500 V AC
Palaišana ar kapacitatīvām slodzēm	200000 µF
Atlikušais viļņojums	< 200 mV

Ir sasniegts maksimālais salīdzināmo produktu skaits. Lūdzu, atveriet sadaļu Salīdzināt produktus #SAITE# un izdzēsiet kādu produktu, lai turpinātu.

Pagaidām starp neveiksmēm [MTBF]	595400 hpie 25 °C , pilna slodze atbilst SR 332 308300 hpie 55 °C , 80% slodze atbilst SR 332
Izejas aizsardzības veids	Pret pārslodzi un īssavienojumiem, protection technology: manuāla vai automātiska atiestatīšana ar slēdzi Pret pārmērīgu temperatūru, protection technology: automātiska atiestatīšana Pret pārspriegumu, protection technology: manuāla atiestatīšana
Savienojumi - terminālļi	skūvējams savienojums : 6...16 mm² , (AWG 10...AWG 6) bez stieples gala uzgaļa priekš izvade skūvējams savienojums : 6...10 mm² , (AWG 10...AWG 8) ar stieples gala uzgali priekš izvade skūvējams savienojums : 0,75…6 mm² , (AWG 18...AWG 10) bez stieples gala uzgaļa priekš ievade skūvējams savienojums : 0,75...4 mm² , (AWG 18...AWG 12) ar stieples gala uzgali priekš ievade būra skava : 0,2...1,5 mm² , (AWG 22...AWG 16) bez stieples gala uzgaļa priekš diagnostikas relejs būra skava : 0,2...0,75 mm² , (AWG 22...AWG 18) ar stieples gala uzgali priekš diagnostikas relejs būra skava : 0,2...0,75 mm² , (AWG 22...AWG 18) ar stieples gala uzgali priekš izslēdziet ievadi
Līniju un slodzes regulēšana	< 0,17 %pie 100% slodze rindāpie 25 °C < 0,6 % +/- 0,5 %pie 150% slodzepie 25 °C
Statusa gaismas diode	1 LED (zaļa un sarkana) produkta statuss
Dziļums	128,7 mm
Augstums	124 mm
Platums	110 mm
Neto svars	2,29 kg
Izejas sakabe	Paralēli
Marķējums	CE UKCA
Montāžas atbalsts	cilindru tips TH35-15 sliede atbilst IEC 60715 cilindru tips TH35-7.5 sliede atbilst IEC 60715 dubultprofila DIN sliede
Piegāde	SELV atbilst IEC 60950-1 SELV atbilst IEC 60204-1 SELV atbilst IEC 60364-4-41
Dielektriskā izturība	4000 V AC ar ievade uz izvadi 2000 V AC ar ievade zemē 1500 V AC ar izvade uz zemi 4000 V AC ar ieeja diagnostikas relejā 500 V AC ar izeja uz diagnostikas releju 1500 V AC ar diagnostikas relejs uz zemi ar izslēgšanas ieeja nav izolēta no izejas
Diagnostikas relejs	elektromehāniskais relejs 1000,0 mA 30 V
Kalpošanas laiks	10 gads(-i) 40 °C 80% slodze
Pārsprieguma kategorija	III II

Vide

Standarti	IEC 62368-1 EN/IEC 61204-3 IEC 61000-6-1 IEC 61000-6-2 IEC 61000-6-3 IEC 61000-6-4 IEC 61000-3-2 EN 61000-3-3 UL 62368-1 CSA C22.2 Nr. 62368-1 CSA C22.2 Nr. 107.1

Produktu sertifikāti	CE cUL sarakstā cUL atzīts RCM CB shēma EAC KC UKCA cURus
Darbības augstums	< 5000 m pārsprieguma III kategorija pārsprieguma II kategorija
Triecienizturība	150 m/s² priekš 11 ms
IP aizsardzības pakāpe	IP20
Apkārtējā gaisa temperatūra darbībai	-25…55 °C bez strāvas samazināšanas montāžas pozīcija A < 2000 m 55…70 °C ar strāvas samazinājumu 3,3 % uz °C montāžas pozīcija A < 2000 m
Elektrības trieciena aizsardzības klase	I klase
Piesārņojuma pakāpe	2
Vibrācijas pretestība	3,5 mm (f= 3…11,9 Hz) atbilst IEC 60068-2-6 20 m/s² (f= 11,9…150 Hz) atbilst IEC 60068-2-6
Elektromagnētiskā imunitāte	imunitāte pret elektrostatisko izlādi - testa līmenis: 8 kV (kontakta izlāde) atbilst IEC 61000-4-2 imunitāte pret elektrostatisko izlādi - testa līmenis: 15 kV (gaisa izplūde) atbilst IEC 61000-4-2 imunitāte pret vadītiem RF traucējumiem - testa līmenis: 15 V/m (80 MHz...2 GHz) atbilst IEC 61000-4-3 imunitāte pret vadītiem RF traucējumiem - testa līmenis: 5 V/m (2...2,7 GHz) atbilst IEC 61000-4-3 imunitāte pret vadītiem RF traucējumiem - testa līmenis: 5 V/m (2,7...6 GHz) atbilst IEC 61000-4-3 imunitāte pret ātriem pārejiem - testa līmenis: 4 kV (uz ievadi-izeju) atbilst IEC 61000-4-4 pārsprieguma imunitātes tests - testa līmenis: 4 kV (starp barošanas avotu un zemi) atbilst IEC 61000-4-5 pārsprieguma imunitātes tests - testa līmenis: 3 kV (starp fāzēm) atbilst IEC 61000-4-5 imunitāte pret vadītiem RF traucējumiem - testa līmenis: 15 V (0,15...80 MHz) atbilst IEC 61000-4-6 imunitāte pret magnētiskajiem laukiem - testa līmenis: 30 A/m (50...60 Hz) atbilst IEC 61000-4-8 imunitāte pret sprieguma kritumiem atbilst IEC 61000-4-11 traucējoša lauka emisija atbilst EN 55016-2-3 harmonisko strāvas emisiju robežas atbilst IEC 61000-3-2 atbilst EN 55016-1-2 atbilst EN 55016-2-1
Elektromagnētiskā emisija	veiktās emisijas atbilst IEC 61000-6-3 izstarotās emisijas atbilst IEC 61000-6-4

Iepakošanas vienības

Pirmā iepakojuma vienības tips	PCE
Vienību skaits 1. iepakojumā	1
1. iepakojuma augstums	15,500 cm
1. iepakojuma platums	21,500 cm
1. iepakojuma garums	22,000 cm
1. iepakojuma svars	2,872 kg
Otrā iepakojuma vienības tips	S03
Vienību skaits 2. iepakojumā	2
2. iepakojuma augstums	30,000 cm
2. iepakojuma platums	30,000 cm

2. iepakojuma garums	40,000 cm
2. iepakojuma svars	6,344 kg
Trešā iepakojuma vienības tips	P12
Vienību skaits 3. iepakojumā	48
3. iepakojuma augstums	105,000 cm
3. iepakojuma platums	80,000 cm
3. iepakojuma garums	120,000 cm
3. iepakojuma svars	160,250 kg

Līguma garantija

Garantija (mēnešos)	18

Environmental Data

Schneider Electric mērķis ir līdz 2050. gadam sasniegt nulles emisiju statusu, izmantojot piegādes ķēdes partnerību, zemākas ietekmes materiālus un cirkularitāti, izmantojot mūsu pašreizējo kampaņu "Use Better, Use Longer, Use Again", lai pagarinātu produktu kalpošanas laiku un to pārstrādājamību.

Environmental Data skaidrojums >

Kā mēs novērtējam produktu ilgtspēju >

Ietekme uz vidi

Vides informācijas publiskošana	Produkta ietekme uz vidi

Use Better

Materiāli un iepakojums

Iepakojums izgatavots no pārstrādāta kartona	**Jā**
Iepakojums bez plastmasas	**Nē**
ES RoHS direktīva	Atbilst, Izmantojot Izņēmumu
REACh regula	Atsauce satur vielas virs noteiktās normas, kas rada ļoti lielas bažas

Use Again

Pārsaiņošana un atkārtota ražošana

Cirkularitātes profils	Informācija par ekspluatācijas izbeigšanu
Atgriešana	**Jā**
WEEE marķējums	**Eiropas Savienības tirgū no šī produkta ir jāatbrīvojas, ievērojot noteiktu atkritumu savākšanas kārtību, un produkts nedrīkst nonākt sadzīves atkritumu tvertnēs.**

Dimensions Drawings

Dimensions

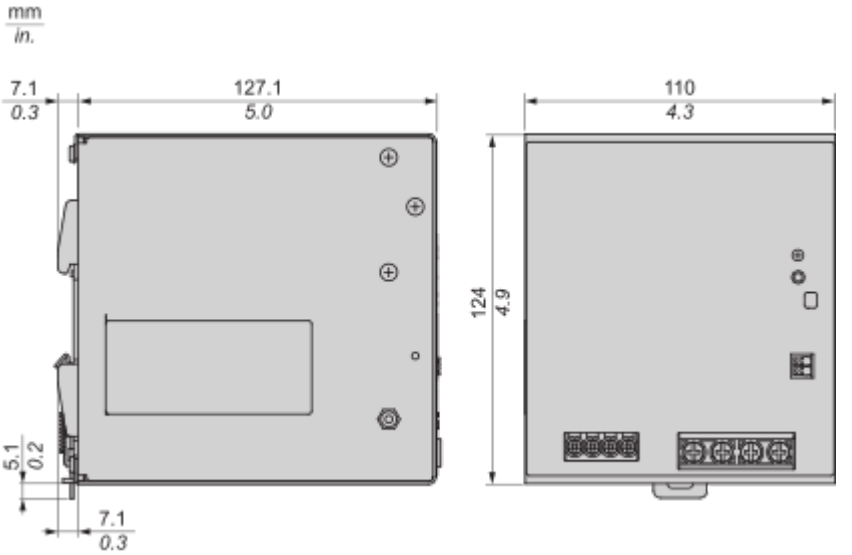

Connections and Schema

Wiring

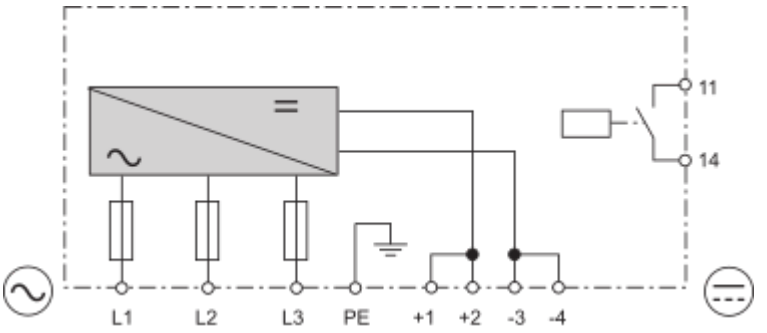

Block Diagram

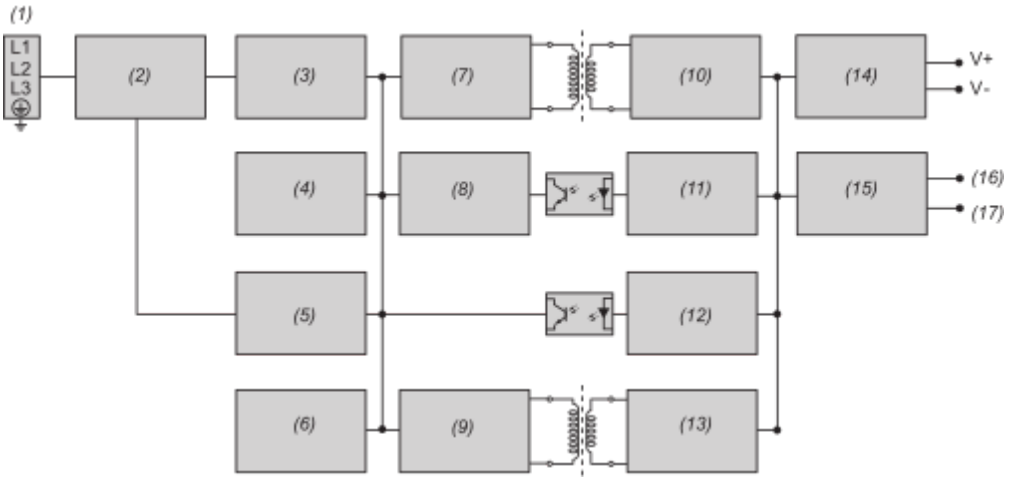

(1) : Input
(2) : EMI filter
(3) : PI filter, inrush current circuit, PFC circuit
(4) : PFC controller
(5) : Input monitoring
(6) : Housekeeper control
(7) : Primary power stage
(8) : LLC controller
(9) : Housekeeper primary circuit
(10) : Secondary power stage
(11) : Secondary controller, voltage & current controller, SR controller, OCP & OCP
(12) : Secondary MCU
(13) : Housekeeper secondary circuit
(14) : Output filter
(15) : LED & relay controller
(16) : DC OK LED
(17) : DC OK relay contact

Mounting and Clearance

Mounting

Mounting Position

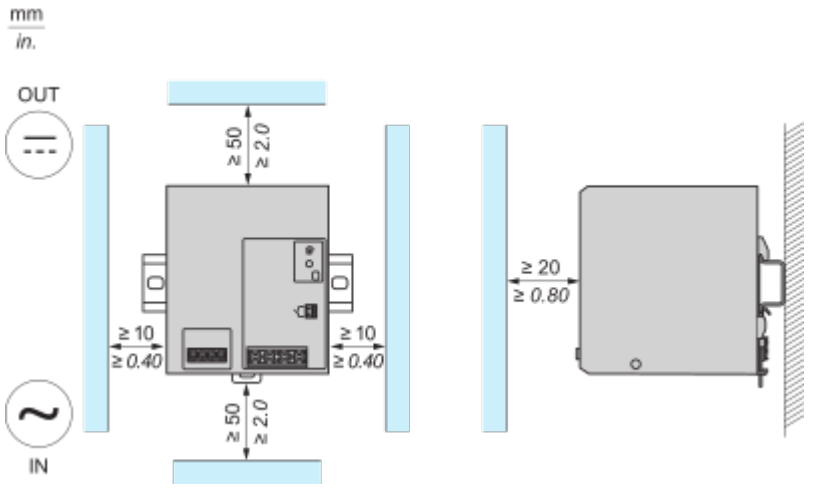

Incorrect Mounting

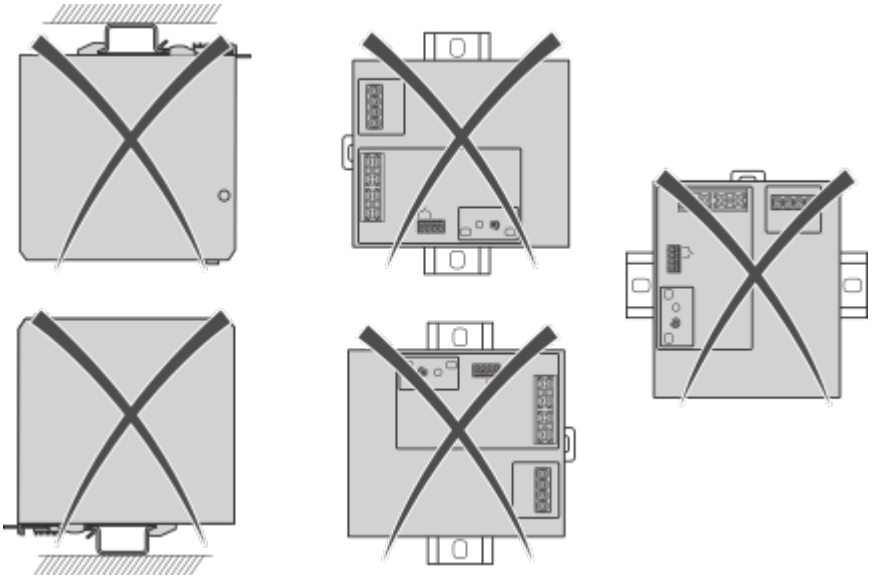

Performance Curves

Performance Curve

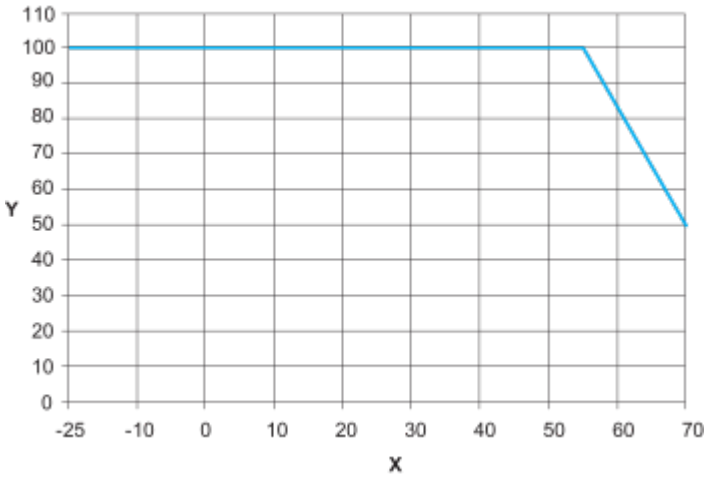

X : Surrounding Air Temperature (°C)
Y : Percentage of Maximum Load (%)

Overvoltage Protection Behavior

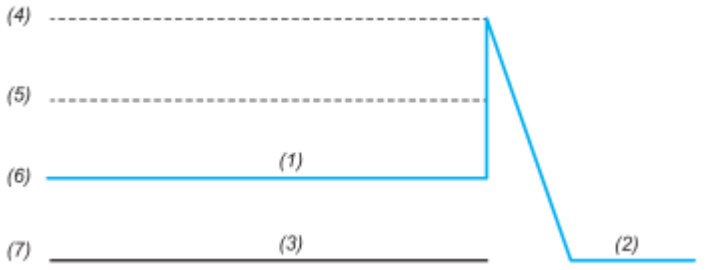

Overvoltage range : 26...36 VDC, Latch Mode
(1) : Variable output voltage range
(2) : Latch
(3) : Typical overvoltage condition as seen at the output
(4) : Maximum overvoltage protection level
(5) : Overvoltage protection
(6) : Norminal output voltage
(7) : Zero output

Image of product / Alternate images

Alternative

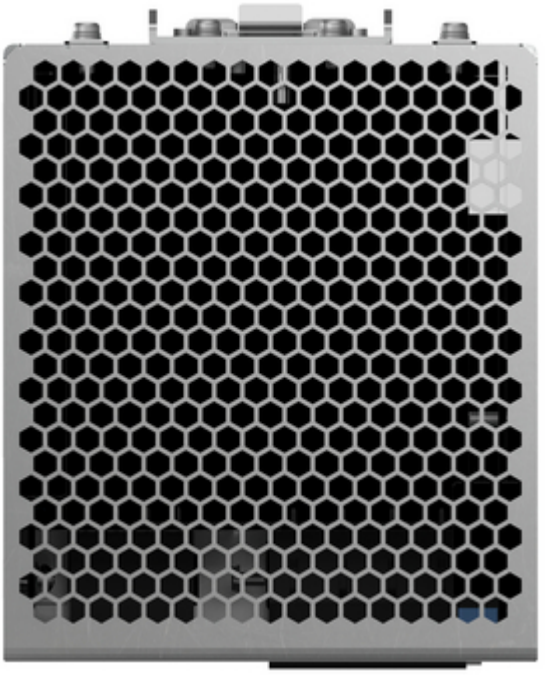



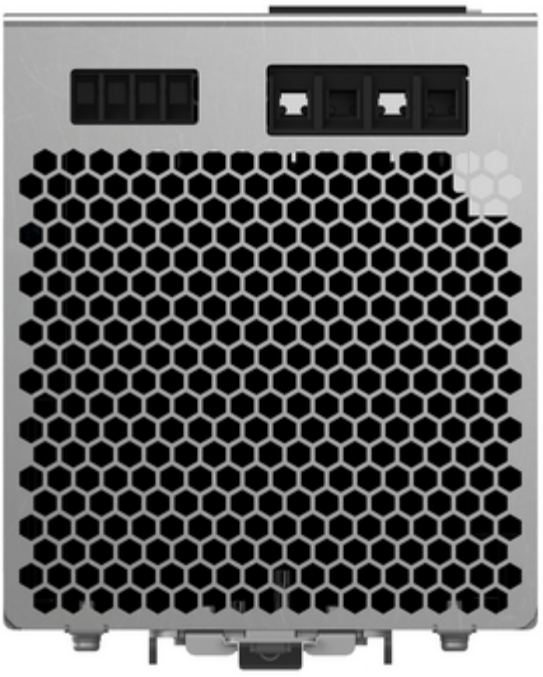



Produkta datu lapa ABLU3A24400



