Produkta datu lapa

Specifikācijas



rektificēta un filtrēta barošana - 1 vai 2 fāzes - 400 V AC - 24 V - 2 A

ABL8FEQ24020

Tiks pārtraukts: 2026. gada 31. dec.

Tiks pārtraukts

Galvenā

Produktu klāsts	Modicon labots
Produkta vai sastāvdaļas veids	Enerģijas padeve
Barošanas avota veids	Rektificēts un filtrēts
Nominālā jauda W	48 W
Nominal input voltage	230 V AC vienfāze , terminālis(-i): N-L1 400 V AC fāze uz fāzi , terminālis(-i): L1-L2
Izejas spriegums	24 V DC
Barošanas avota izejas strāva	2 A
Anti-harmonisks filtrs	Zemfrekvences harmoniskās strāvas
Produkta sertifikācija	cULus KC EAC UL 508

Papildinošs

Tīkla frekvences ierobežojumi	47…63 Hz
ieejas sprieguma robežas	207...253 V 360...440 V
Power Factor	0,737pie 230 V 0,863pie 400 V
Efektivitāte	75 %
Jaudas izkliede W	12 W
Izejas sakabe	Paralēli Sērija
Izejas aizsardzības veids	pret pārslodzi un īssavienojumiem , aizsardzības tehnoloģija: iekšējais drošinātājs , 2 A , 5 x 20 mm , T pret pārspriegumu , aizsardzības tehnoloģija: 2 J pīķa ierobežotājs
Hold-up time	14 ms
Statusa gaismas diode	1 LED (zaļš) izejas spriegums 1 LED (oranžs) ieejas spriegums
Atlikušais viļņojums	<= 1200 MV
Savienojumi - terminālī	For ievades savienojums: skrūvju tipa spailes, connection capacity: 5 x 2,5...5 x 4 mm² AWG 14...AWG 11 For ieejas zemējuma savienojums: skrūvju tipa spailes, connection capacity: 1 x 2,5...1 x 4 mm² AWG 14...AWG 11 For izejas savienojums: skrūvju tipa spailes, connection capacity: 4 x 2,5...4 x 4 mm² AWG 14...AWG 11
Dziļums	141,0 mm

Ir sasniegts maksimālais saīdzināmo produktu skaits. Lūdzu, atveriet sadaļu Salīdzināt produktus #SAITE# un izdzēsiet kādu produktu, lai turpinātu.

Augstums	108 mm
Platums	87 mm
Neto svars	2,02 kg
Saderības kods	ABL8F

Vide

IP aizsardzības pakāpe	IP20 atbilst IEC 60529
Apkārtējā gaisa temperatūra darbībai	-20…60 °C
Apkārtējā gaisa temperatūra uzglabāšanai	-40…80 °C
Relatīvais mitrums	0…95 % bez kondensāta vai ūdens pilēšanas
Darbības augstums	3000 m
Vibrācijas pretestība	0,05 mm (f= 47…57 Hz) atbilst IEC 60068-1 0,7 gn (f= 13,9…47 Hz) atbilst IEC 60068-1 1 gn (f= 57…150 Hz) atbilst IEC 60068-1 1 mm (f= 3…13,9 Hz) atbilst IEC 60068-1
Safety class	I klase conforming to VDE 0106-1
Dielektriskā izturība	2000 V starp ieeju un zemi 4600 V starp ievadi un izvadi 500 V starp izeju un zemi
Other environmental characteristic	EMC atbilst IEC 62041 Drošību atbilst EN/IEC 61558-2-6 Drošību atbilst UL 508 Drošību atbilst UL 60950-1 EMC atbilst IEC 61000-3-2

Iepakošanas vienības

Pirmā iepakojuma vienības tips	PCE
Vienību skaits 1. iepakojumā	1
1. iepakojuma augstums	25,800 cm
1. iepakojuma platums	18,800 cm
1. iepakojuma garums	11,500 cm
1. iepakojuma svars	2,343 kg
Otrā iepakojuma vienības tips	P06
Vienību skaits 2. iepakojumā	30
2. iepakojuma augstums	75,000 cm
2. iepakojuma platums	60,000 cm
2. iepakojuma garums	80,000 cm
2. iepakojuma svars	83,260 kg

Līguma garantija

Garantija (mēnešos)	18

Environmental Data

Schneider Electric mērķis ir līdz 2050. gadam sasniegt nulles emisiju statusu, izmantojot piegādes ķēdes partnerību, zemākas ietekmes materiālus un cirkularitāti, izmantojot mūsu pašreizējo kampaņu "Use Better, Use Longer, Use Again", lai pagarinātu produktu kalpošanas laiku un to pārstrādājamību.

Environmental Data skaidrojums >

Kā mēs novērtējam produktu ilgtspēju >

Ietekme uz vidi

Vides informācijas publiskošana	Produkta ietekme uz vidi

Use Better

Materiāli un iepakojums

Iepakojums izgatavots no pārstrādāta kartona	Nē
Iepakojums bez plastmasas	Nē
SCIP numurs	93c35204-c30d-4a1c-be25-b7657ea12b91
ES RoHS direktīva	Atbilst, Izmantojot Izņēmumu
REACh regula	Atsauce satur vielas virs noteiktās normas, kas rada ļoti lielas bažas
Bez PVC	Jā

Use Again

Pārsaiņošana un atkārtota ražošana

Cirkularitātes profils	Informācija par ekspluatācijas izbeigšanu
Atgriešana	Jā
WEEE marķējums	Eiropas Savienības tirgū no šī produkta ir jāatbrīvojas, ievērojot noteiktu atkritumu savākšanas kārtību, un produkts nedrīkst nonākt sadzīves atkritumu tvertnēs.

Dimensions Drawings

Dimensions

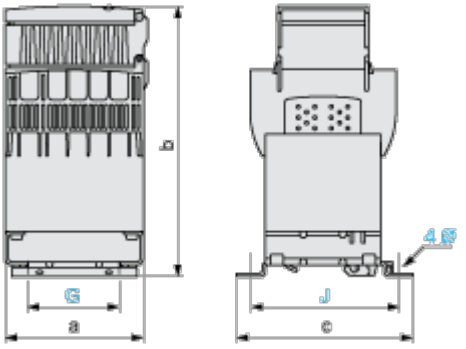

Dimensions in mm

a	b	c	G	J	Ø
87	142	108	60	96	5.5

Dimensions in in.

a	b	c	G	J	Ø
3.42	5.59	4.25	2.36	3.78	0.22

Connections and Schema

Internal Wiring Diagram

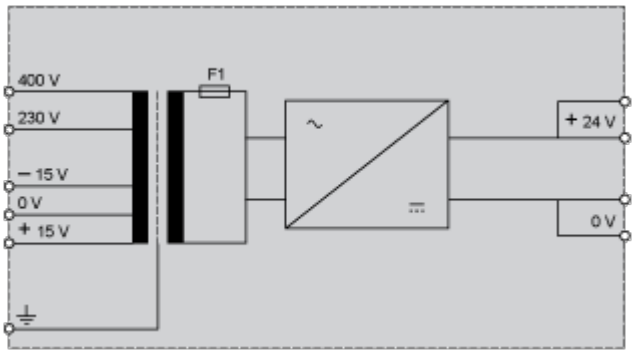

Performance Curves

Load Limits Curve

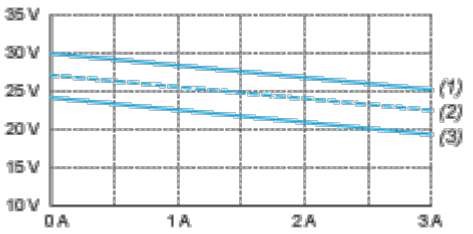

(1) Nominal line supply + 10%

(2) Nominal line supply

(3) Nominal line supply - 10%

Image of product / Alternate images

Alternative

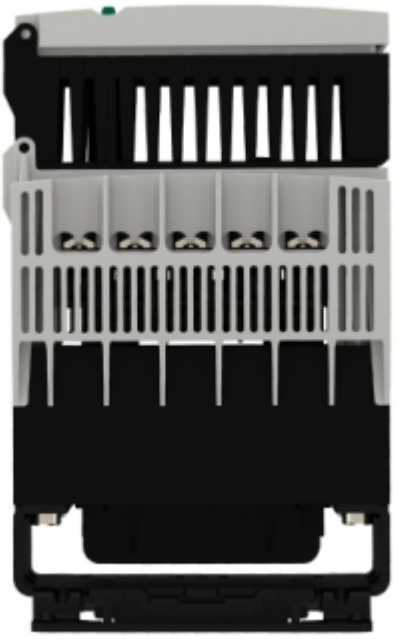

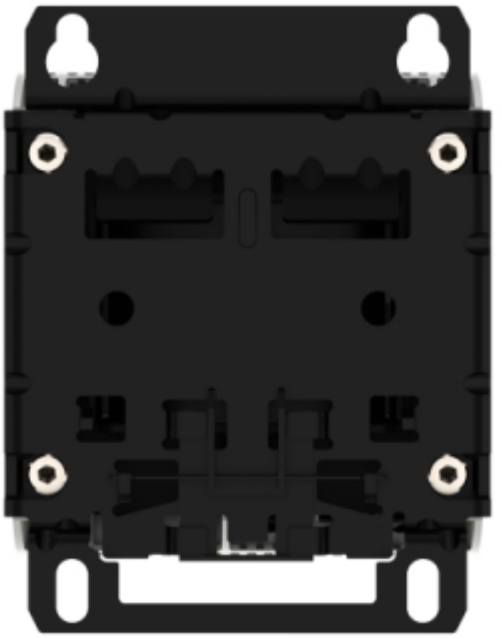

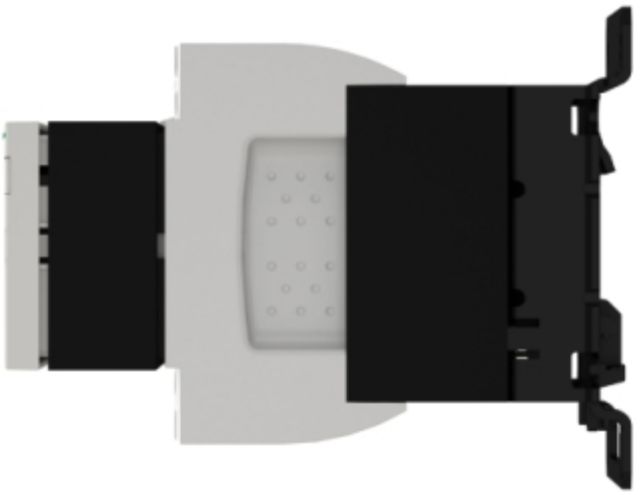


+15V
0V
−15V
230V
400V
Schneider Electric
ABL8FEQ24020
24VDC / 2A
2AT

