Produkta datu lapa

Specifikācijas



Sprieguma transformatori - 230..400 V - 1 x 115 V - 2500 VA

ABL6TS250G

Tiks pārtraukts: 2026. gada 31. dec.

Servisa atbalsta beigu datums: 2027. gada 31. dec.

Tiks pārtraukts

Galvenā

Produktu klāsts	Modicon transformators optimizēts
Nominālā jauda VA	2500 VA
Produkta vai sastāvdaļas veids	Drošības un izolācijas transformators
Ieejas spriegums	230 V AC vienfāze , terminālis(-i): N-L1 400 V AC fāze uz fāzi , terminālis(-i): L1-L2
Izejas spriegums	115 V AC
Sekundārais tinums	Viens
Aizsargapvalks	Bez
Apkārtējā gaisa temperatūra darbībai	-20…50 °C

Papildinošs

ieejas sprieguma robežas	360...440 V 207...253 V
Tīkla frekvences ierobežojumi	47…63 Hz
Ieejas sprieguma tolerance	+/- 15 V
Efektivitāte	96 %
Jaudas izkliede W	104,2 W
Izejas ilgstošs pārspriegums	3 % (bez slodzes, karsts stāvoklis)
Maksimālais sprieguma kritums pie nominālās slodzes	0,3 %
Nav slodzes zudumu	23,4 W
Īsslēguma spriegums	0,0261
Izejas aizsardzības veids	Pret pārslodzi, protection technology: ar papildu aizsardzības drošinātājiem vai automātiskiem slēdžiem aizsardzības izvēlē Pret pārspriegumu, protection technology: ar papildu aizsardzības drošinātājiem vai automātiskiem slēdžiem aizsardzības izvēlē Pret īssavienojumiem, protection technology: ar papildu aizsardzības drošinātājiem vai automātiskiem slēdžiem aizsardzības izvēlē
Savienojumi - terminālļi	For izejas savienojums: skrūvju tipa spailes, connection capacity: 2 x 10 mm² AWG 6 For ievades savienojums: skrūvju tipa spailes, connection capacity: 8 x 4 mm² AWG 11 For ieejas zemējuma savienojums: skrūvju tipa spailes, connection capacity: 1 x 10 mm² AWG 6
Marķējums	CE
Fiksācijas režīms	ar 4 skrūvēm diametrs: 10 mm ieslēgts vertikālais panelis , darba pozīcija: horizontāli ar 4 skrūvēm diametrs: 10 mm ieslēgts vertikālais panelis , darba pozīcija: vertikāli ar 4 skrūvēm diametrs: 10 mm ieslēgts horizontāls panelis ar samazinājumu līdz 90 %

Ir sasniegts maksimālais saīdzināmo produktu skaits. Lūdzu, atveriet sadaļu Saīdzināt produktus #SAITE# un izdzēsiet kādu produktu, lai turpinātu.

Darbības augstums	3000 m
Elektroizolācijas klase	B klase
Platums	196,0 mm
Augstums	147,0 mm
Dziļums	322,0 mm
Neto svars	26,25 kg

Vide

Produkta sertifikācija	EAC UR DNV-GL
Standarti	UL 506
IP aizsardzības pakāpe	IP20
Vides raksturojums	EMC atbilst IEC 62041 Drošību atbilst EN 61558-1 Drošību atbilst EN 61558-2-4
Aizsardzības ārstēšana	TC
Apkārtējā gaisa temperatūra uzglabāšanai	-40…80 °C
Pārsprieguma kategorija	I klase atbilst VDE 0106-1
Dielektriskā izturība	2000 V starp tinumu un zemi 4000 V starp primāro un sekundāro

Iepakošanas vienības

Pirmā iepakojuma vienības tips	PCE
Vienību skaits 1. iepakojumā	1
1. iepakojuma augstums	40 cm
1. iepakojuma platums	40 cm
1. iepakojuma garums	60 cm
1. iepakojuma svars	30,5 kg

Līguma garantija

Garantija (mēnešos)	18

Environmental Data

Schneider Electric mērķis ir līdz 2050. gadam sasniegt nulles emisiju statusu, izmantojot piegādes ķēdes partnerību, zemākas ietekmes materiālus un cirkularitāti, izmantojot mūsu pašreizējo kampaņu "Use Better, Use Longer, Use Again", lai pagarinātu produktu kalpošanas laiku un to pārstrādājamību.

Environmental Data skaidrojums >

Kā mēs novērtējam produktu ilgtspēju >

Ietekme uz vidi

Vides informācijas publiskošana	Produkta ietekme uz vidi

Use Better

Materiāli un iepakojums

Iepakojums izgatavots no pārstrādāta kartona	Nē
Iepakojums bez plastmasas	Nē
SCIP numurs	93c35204-c30d-4a1c-be25-b7657ea12b91
ES RoHS direktīva	Atbilst, Izmantojot Izņēmumu
REACh regula	Atsauce satur vielas virs noteiktās normas, kas rada ļoti lielas bažas
Bez PVC	Jā

Use Again

Pārsaiņošana un atkārtota ražošana

Cirkularitātes profils	Nav jāveic īpašas darbības, lai nodotu otrreizējai pārstrādei
Atgriešana	Jā
WEEE marķējums	Eiropas Savienības tirgū no šī produkta ir jāatbrīvojas, ievērojot noteiktu atkritumu savākšanas kārtību, un produkts nedrīkst nonākt sadzīves atkritumu tvertnēs.

Dimensions Drawings

Dimensions

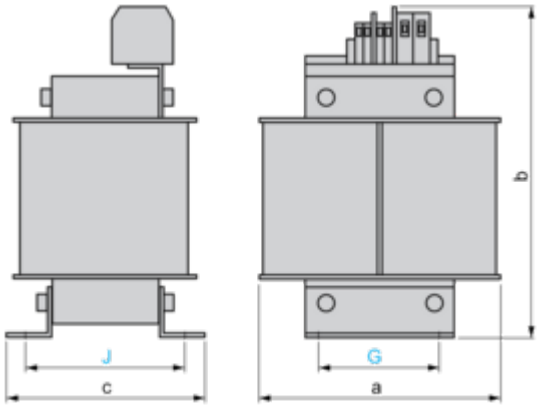

Dimensions in mm

a	b	c	G	J	Ø
196	322	147	125	117	10

Dimensions in in.

a	b	c	G	J	Ø
7.72	12.68	5.79	4.92	4.61	0.39

Connections and Schema

Internal Scheme

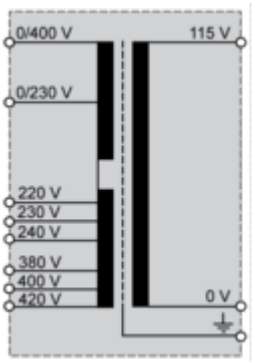

Primary Voltage Wiring

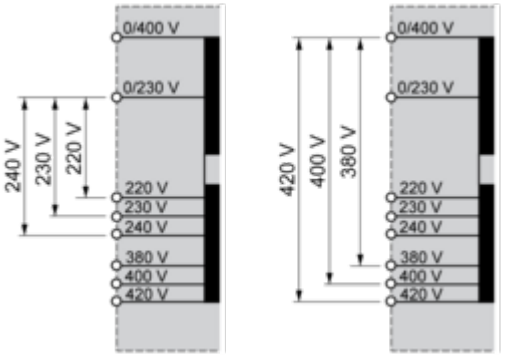

Secondary Voltage Wiring

