Produkta datu lapa

Specifikācijas



Sedna Design & Elements,virsmas montāžas kārbas pagarinājums, alumīnijs

SDD113902

Galvenā

diapazona nosaukums	Sedna Design & Elements
Diapazons	Sedna
Produkta vai sastāvdaļas veids	Pagarinājuma kārba
Rāmja vietu skaits	1...4 vietīgi
Ierīces lietojumprogramma	Montāža
Ierīces prezentācija	Kārba
Krāsu kods	RAL 9006
Krāsa	Alumīnijs

Papildinošs

Ierīces montāža	Virsmas
redzamo daļu materiāls	Termoplastiska ABS-UV stabilizēta
Virsmas apdare	Matēts
Augstums	84 mm
Platums	78 mm
Dziļums	43 mm
redzamās daļas dziļums	43 mm
Neto svars	0,040 kg
Paredzētais izplatīšanas kanāls	Profesionālis Dari pats (DIY)
Galvenās krāsas tonis	Alumīnija
Krāsas tonis	alumīnija (RAL 7047)
Materiāls	termoplastiska ABS-UV stabilizēta
Kvalitātes zīmes	AENOR

Vide

IP aizsardzības pakāpe	IP20
Triecienizturības klase (IK)	IK02

Iepakošanas vienības

Pirmā iepakojuma vienības tips	PCE
Vienību skaits 1. iepakojumā	1
1. iepakojuma augstums	4,000 cm

Ir sasniegts maksimālais saīdzināmo produktu skaits. Lūdzu, atveriet sadaļu Salīdzināt produktus #SAITE# un izdzēsiet kādu produktu, lai turpinātu.

1. iepakojuma platums	7,500 cm
1. iepakojuma garums	8,000 cm
1. iepakojuma svars	47,000 g
Otrā iepakojuma vienības tips	BB1
Vienību skaits 2. iepakojumā	12
2. iepakojuma augstums	9,500 cm
2. iepakojuma platums	18,500 cm
2. iepakojuma garums	27,500 cm
2. iepakojuma svars	671,000 g
Trešā iepakojuma vienības tips	S04
Vienību skaits 3. iepakojumā	144
3. iepakojuma augstums	30,000 cm
3. iepakojuma platums	40,000 cm
3. iepakojuma garums	60,000 cm
3. iepakojuma svars	8,694 kg

Līguma garantija

Garantija (mēnešos)	18

Environmental Data

Schneider Electric mērķis ir līdz 2050. gadam sasniegt nulles emisiju statusu, izmantojot piegādes ķēdes partnerību, zemākas ietekmes materiālus un cirkularitāti, izmantojot mūsu pašreizējo kampaņu "Use Better, Use Longer, Use Again", lai pagarinātu produktu kalpošanas laiku un to pārstrādājamību.

Environmental Data skaidrojums >

Kā mēs novērtējam produktu ilgtspēju >

Ietekme uz vidi

Kopējā dzīves cikla oglekļa pēda	**0.8 kg CO2 eq.**
Ražošanas posma oglekļa pēdas nospiedums [A1–A3]	**0.5 kg CO2 eq.**
Izplatīšanas posma oglekļa pēdas nospiedums [A4]	**0 kg CO2 eq.**
Uzstādīšanas posma oglekļa pēdas nospiedums [A5]	**0 kg CO2 eq.**
Lietošanas posma oglekļa pēdas nospiedums [B2, B3, B4, B6]	**0 kg CO2 eq.**
Dzīves cikla beigu posma oglekļa pēdas nospiedums [C1–C4]	**0.3 kg CO2 eq.**
Vides informācijas publiskošana	**Produkta ietekme uz vidi**

Use Better

Materiāli un iepakojums

Iepakojums izgatavots no pārstrādāta kartona	**Jā**
Iepakojums bez plastmasas	**Nē**
ES RoHS direktīva	**Atbilst**
REACh regula	**Nesatur ļoti bīstamas vielas virs moteiktās normas**

Use Again

Pārsaiņošana un atkārtota ražošana

Pārstrādājamības potenciāls, %	**2**
Cirkularitātes profils	**Nav jāveic īpašas darbības, lai nodotu otrreizējai pārstrādei**
Atgriešana	**Jā**

Image of product / Alternate images

Alternative

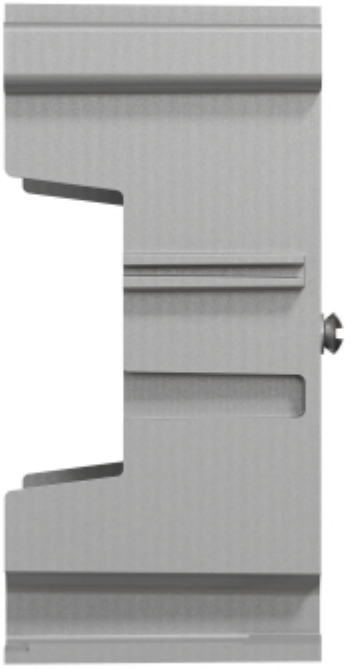

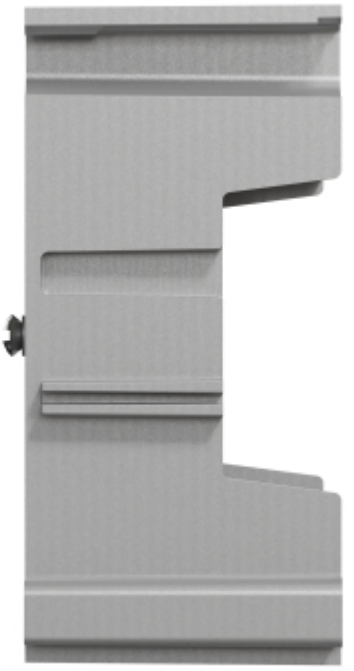



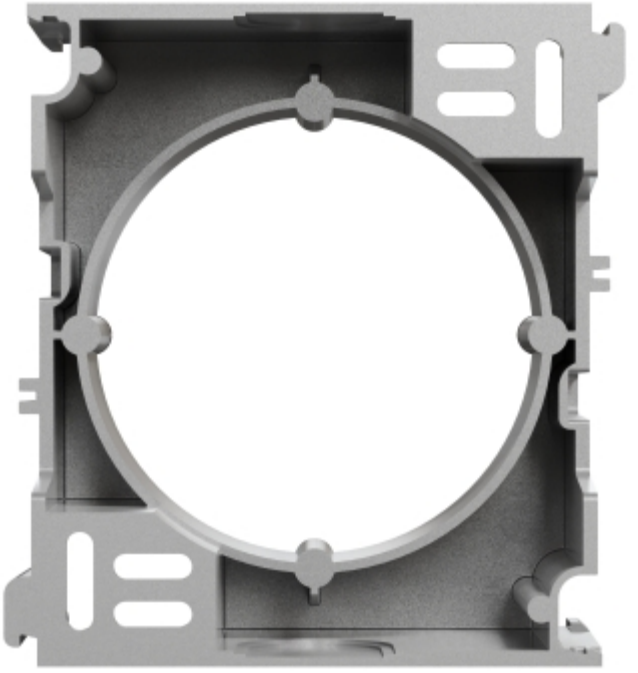



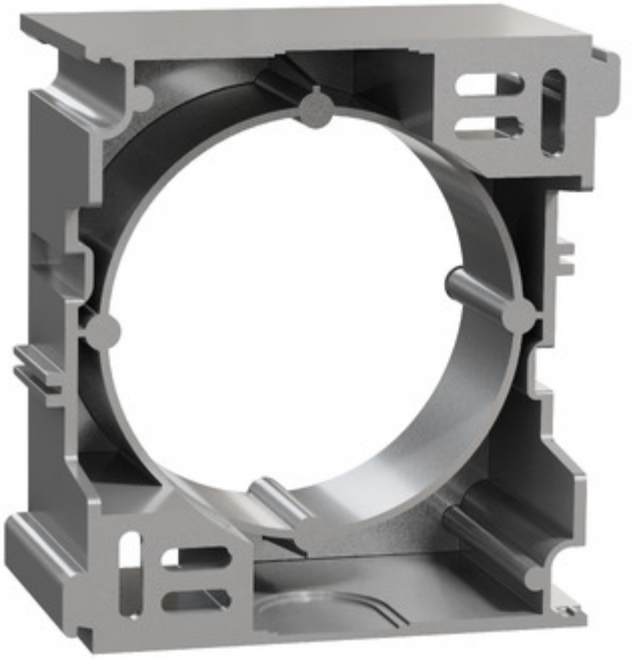

Produkta datu lapa SDD113902

