lv

merten

DALI rotējošais baltās gaismas regulators ar strāvas padevi

Lietotāja rokasgrāmata

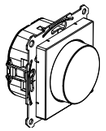

Art. nr. MEG5147-0000

Jūsu drošībai

⚠⚠ DANGER

ELEKTROŠOKA, EKSPLOZIJAS VAI ELEKTRISKĀ LOKA UZLIESMOJUMA RISKS

Drošus elektromontāžas darbus drīkst veikt vienīgi apmācīti speciālisti. Kvalificētiem speciālistiem padziļināti jāpārzina šādas jomas:

- pieslēgšana instalācijas tīkliem;
- vairāku elektroierīču pieslēgšana;
- elektrības kabeļu ierīkošana;
- drošības standarti, vietējie noteikumi un prasības attiecībā uz elektroinstalāciju.

Šo norādījumu neievērošana var izraisīt nāvi vai nopietnas traumas.

⚠⚠ BĪSTAMI

ELEKTROŠOKA RISKS

Izejas var vadīt elektrisko strāvu pat tad, kad ierīce ir izslēgta.

- Pirms strādāt ar slodzēm, vienmēr atvienojiet ierīci no barošanas avota, izmantojot līnijā iepriekš pieslēgto miniatūro automātslēdzi.

Šo norādījumu neievērošana var izraisīt nāvi vai nopietnas traumas.

Ievērībai!

APRĪKOJUMA BOJĀJUMU APDRAUDĒJUMS

- Nodrošiniet, ka izolācijas pretestības testa laikā ierīce ir atvienota no slēguma.

Šo norādījumu neievērošana var sabojāt ierīci.

Pamatinformācija par regulatoru

Ar DALI rotējošo balto gaismas regulatoru ar integrētu strāvas padevi (turpmāk tekstā **regulators**) jūs varat pārslēgt un regulēt spuldzes ar DALI saskarnēm (Elektroniskā vadības iekārta, "ECG").

Turklāt jūs varat iestatīt krāsu temperatūru spuldzēm ar DALI Device Type 8 regulējamai baltajai krāsai saskaņā ar IEC 62386-209.

Uzstādīšana notiek ierīces kārbā saskaņā ar DIN 49073.

Produkta funkcijas:

- Aktīva darbība: ja ierīcei ir pieslēgts tīkla spriegums, tā nodrošina vadības strāvu 28 DALI abonentiem.
- Pasīva darbība: ja nav pieslēgts tīkla spriegums, ierīce tiek darbināta, izmantojot DALI spriegumu (skaitās kā DALI abonents), un kalpo kā papildu vadības ierīce.
- Ir iespējama paralēla pārslēgšana līdz četriem aktīvajiem DALI gaismas regulatoriem ar iespēju nodrošināt apgādi līdz 112 DALI abonentiem.
- Krāsas temperatūras robežvērtību un pamata un ieslēgšanas gaišuma saglabāšana.

Tā kā kļūmes var rasties kombinācijā ar citām DALI vadības ierīcēm, tas nav ieteicams.

Uzvedība pēc elektroapgādes pārtraukuma

Kad tīkla spriegums tiek atgriezts, apgaismojums tiek ieslēgts spilgtumā un krāsas temperatūrā,, kāda bija pirms elektroapgādes pārtraukuma.

Gaismas regulatora uzstādīšana

Mehānisma vadojums

⚠⚠ BĪSTAMI

ELEKTROŠOKA RISKS

Uzstādot vadojumu mehānismam, ievērojiet šādus nosacījumus:

- Ja ierīcei vai slodzei bīstamu spriegumu nodrošina vairāki automātslēdži, savienojiet pārī miniatūros automātslēdžus vai marķējiet tos ar brīdinājumu, lai nodrošinātu garantētu atvienošanu.
- Pārliecinieties, vai vadības kabelis ir atbilstoša tipa, šķērsgriezuma un izkārtojuma kabelis, kas atbilst VDE specifikācijām 250 V kabelim, un vai tam ir pamata izolācija.

Šo norādījumu neievērošana var izraisīt nāvi vai nopietnas traumas.

Elektroinstalācijas piemērs instalācijai ar aktīviem un pasīviem gaismas regulatoriem

① Savienojiet DALI grozāmā gaismas regulatora mehānismu un DALI ECG, atsaucoties uz piemēru.

Ievērojiet DALI ECG ražotāju norādījumus.

Paralēli saslēdzot vairākus DALI gaismas regulatorus, nodrošiniet pareizu polaritāti!

Vadības kabeli un slodzes kabeli var pievadīt koplietojamā kabelī, piemēram, NYM-J 5 x 1,5 mm ^{2}.

Savienotos DALI abonentus var darbināt no dažādām fāzēm.

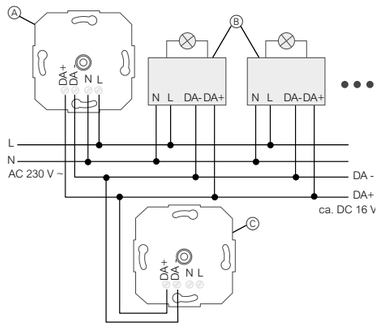

Ⓐ DALI grozāmais gaismas regulators ar tīkla spriegumu: aktīva darbība

Ⓑ DALI abonenti, piem., DALI ECG, DALI Device Type 8 regulējamai baltai gaismai

Ⓒ DALI grozāmais gaismas regulators bez savienojuma ar tīkla spriegumu: pasīvā darbība

Gaismas regulatora montāža

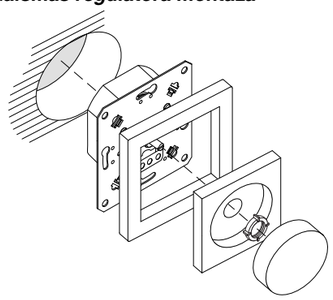

Gaismas regulatora iestatīšana

Pamata spilgtuma pielāgošana

Pamata spilgtums ir jāiestata, ja, pagriežot pagriežamo pogu pie minimālā spilgtuma, spilgtums tieši netiek palielināts.

① Iestatiet apgaismojumu uz minimālo spilgtumu.

② Pagrieziet pagriežamo pogu līdz vietai, kad spilgtums sāk palielināties.

③ Nospiediet un turiet nospiestu grozāmo pogu ilgāk par 10 s.

Apgaismojums tiek īslaicīgi izslēgts un tad atkal ieslēgts. Pamata spilgtums tiek saglabāts.

Krāsu temperatūras robežvērtību iestatīšana

Ar šo iestatījumu jūs varat pielāgot gaismas regulatora iestatījumu diapazonu apgaismojuma krāsu temperatūrai.

Saglabājot krāsu temperatūru, jums jānodrošina, ka nospiestās vadības pogas pēdējais pagrieziens tiek veikts pa kreisi vissiltākajai gaismas krāsai (W) un pa labi aukstākajai gaismas krāsai (C).

① Pagrieziet nospiesto vadības pogu pa kreisi (W), līdz tiek sasniegta siltākā nepieciešamā gaismas krāsa, un turiet to šādā stāvoklī ilgāk nekā 10 s.

Apgaismojums izslēdzas trīs reizes un pēc tam atkal ieslēdzas. Tiek saglabāta siltākā gaismas krāsa.

② Pagrieziet nospiesto vadības pogu pa labi (C), līdz tiek sasniegta aukstākā nepieciešamā gaismas krāsa, un turiet to šādā stāvoklī ilgāk nekā 10 s.

Apgaismojums izslēdzas un atkal ieslēdzas trīs reizes. Tiek saglabāta aukstākā gaismas krāsa.

Pamata spilgtuma un krāsu temperatūras robežvērtību dzēšana

① Izslēdziet apgaismojumu.

② Nospiediet un turiet nospiestu grozāmo pogu ilgāk par 10 s.

Apgaismojums uz neilgu brīdi ieslēdzas maksimālajā spilgtumā un pēc tam atkal izslēdzas. Pamata spilgtums un krāsu temperatūras robežvērtības ir dzēstas.

DALI abonentiem no dažādiem ražotājiem var būt atkāpes no šeit sniegtajiem apliecinājumiem.

Gaismas regulatora lietošana

Darbību var veikt no vairākām vadības ierīcēm, un tā vienmēr attiecas uz visiem savienotajiem abonentiem (DALI apraide)

Apgaismojuma ieslēgšana un gaismas intensitātes regulēšana

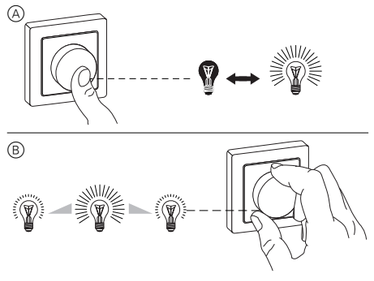

Ⓐ Īsi nospiediet grozāmo pogu: pievienotās lampas tiek ieslēgtas vai izslēgtas.

Ⓑ Pagrieziet grozāmo pogu pa kreisi vai pa labi: pievienotās lampas kļūst tumšākas vai spilgtākas.

Pagrieziet lēni = neliela spilgtuma maiņa

Pagrieziet ātri = liela spilgtuma maiņa

Krāsu temperatūras iestatīšana

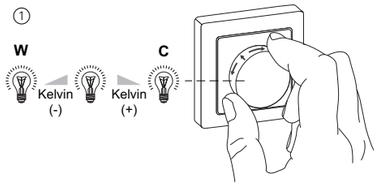

① Turiet pagriežamo pogu nospiestu un vienlaikus pagrieziet to pa kreisi vai pa labi. Krāsu temperatūra mainās:

– pagriežot pa kreisi (W): siltāka gaisma (samazina krāsu temperatūru);

– pagriežot pa labi (C): aukstāka gaisma (palielina krāsu temperatūru).

Ieslēgšanas spilgtuma saglabāšana

Ja apgaismojums vienmēr ir jāieslēdz ar tādu pašu spilgtumu, tad to var saglabāt kā ieslēgšanas spilgtumu.

① Ieslēdziet apgaismojumu.

② Iestatiet vēlamo ieslēgšanas spilgtumu.

③ Divas reizes pēc kārtas uz īsu brīdi nospiediet vadības pogu (veiciet dubultklikšķi).

Apgaismojums uz īsu brīdi ieslēdzas maksimālajā spilgtumā divas reizes.

Ieslēgšanas spilgtums ir saglabāts.

Ja pēc dubultklikšķa apgaismojums izslēdzas, laiks starp pirmo un otro piespiešanu bija pārāk ilgs.

Atkārtojiet procedūru.

Ieslēgšanas spilgtuma dzēšana

① Izslēdziet apgaismojumu.

② Divas reizes pēc kārtas uz īsu brīdi nospiediet vadības pogu (veiciet dubultklikšķi).

Apgaismojums ieslēdzas maksimālajā spilgtumā aptuveni pēc 2 s.

Ieslēgšanas spilgtums ir dzēsts.

Ko darīt, ja ir radusies problēma?

Krāsas temperatūru nevar mainīt.

Ⓐ Pirms temperatūras robežvērtību saglabāšanas vadības poga tika pagriezta nepareizā virzienā.

– Dzēsiet pamata spilgtuma un krāsu temperatūras robežvērtības. Pēc tam atkārtojiet saglabāšanas procedūru.

Ⓑ Kontrolētajā DALI spuldzē nav DALI 8. tipa ierīces, kas paredzēta pielāgojamai baltajai krāsai saskaņā ar IEC 62386-209.

– Nomainiet DALI spuldzi.

Tehniskie dati

Tīkla spriegums:	AC 230 V ~, 50/60 Hz
Enerģijas patēriņš:	maks. 2 W
Apkārtējās vides temperatūra:	-5–+45 °C
Nominālais spriegums DALI	16 V lidzstrāva (tipiskais)
Izejas strāva:	maks. 56 mA
Īsslēguma strāva	maks. 61 mA
DALI abonentu skaits:	maks. 28
Aktīvo DALI rotējošo regulatoru skaits:	maks. 4
Krāsu temperatūras iestatījums:	2000–10 000 K
Savienošanas spailes:	skrūvējamas spailes maks. 4 mm^2 (ar vienu dzīslu)

Ierīci nedrīkst izmest kopā ar sadzīves atkritumiem, tā ir jānodod oficiālā savākšanas punktā. Nododot ierīci profesionālai pārstrādei, vide un cilvēki tiek pasargāti no iespējamām negatīvām iedarbībām.

Merten GmbH

Fritz-Kotz-Str. 8
51674 Wiehl – Vācija
se.com/contact

Schneider Electric

GEX99207-01-UG-lv 12/24