lv

merten™

## Releja slēdža mehānisms

Lietotāja rokasgrāmata

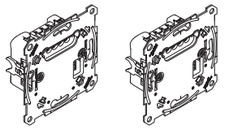

**Releja slēdža mehānisms**
Prec. nr. MEG5161-0000

**Releja slēdža mehānisms, 2 pozīciju**
Prec. nr. MEG5162-0000

## Nepieciešamie piederumi

– Jāpapildina ar:
• atbilstošiem moduļiem (skatīt funkciju pārskatu).

## Piederumi

– PlusLink ekspanders (preces nr. MEG5130-0001)
– PlusLink sadalītājs (3 cikli) (preces nr. MEG5130-0001)

## Jūsu drošībai

**BĪSTAMI**
**ELEKTROŠOKA, EKSPLOZIJAS VAI ELEKTRISKĀ LOKA UZLIESMOJUMA RISKS.**

Drošu elektroinstalācijas ierīkošanu drīkst veikt tikai kvalificēti speciālisti. Kvalificētiem speciālistiem padziļināti jāpārzina šādas jomas:

• pieslēgšana instalācijas tīkliem;
• vairāku elektroierīču pieslēgšana;
• elektrības kabeļu ierīkošana;
• drošības standarti, vietējie noteikumi un prasības attiecībā uz elektroinstalāciju.

**Šo norādījumu neievērošana var izraisīt nāvi vai nopietnas traumas.**

**BĪSTAMI**
**Nāvējoša elektrošoka risks.**
PlusLink vada elektrisko strāvu pat tad, ja ierīce ir izslēgta. Pirms strādāt ar ierīci, vienmēr atvienojiet to no barošanas avota, izmantojot ienākošās strāvas ķēdes drošinātāju. Ja vienai vai vairākām PlusLink līnijām jūsu instalācijā ir atsevišķi drošinātāji, tās nav elektriski izolētas cita no citas. Šajā gadījumā izmantojiet PlusLink ekspanderu.

**UZMANĪBU**
**Iespējams ierīces bojājums.**
Dažādu fāžu sprieguma starpība var sabojāt ierīci.
Pievienojiet visas vienas vai vairāku PlusLink līniju savienotās ierīces vienai fāzei vai izmantojiet PlusLink termināli starpfāžu instalācijai.

## Pamatinformācija par releja slēdža mehānismu

Ar releja slēdža mehānismu (turpmāk tekstā – **"mehānisms"**) var pārslēgt katra kanāla omisko, induktīvo vai kapacitatīvo slodzi.

Mehānisms ir aprīkots ar vienu (1 pozīcijas mehānisms) vai diviem (2 pozīciju mehānisms) **PlusLink** mehānismiem, ar kuru palīdzību kanālus varat kontrolēt no citas vietas. Mehānisms kopā ar moduli (skatīt funkciju pārskatu) veido uztvērēju, un to var vadīt ar **PlusLink (PL)**, izmantojot raidītāju.

Raidītāji ir, piemēram:

• Centrālās ierīces mehānismi (papildināti ar attiecīgajiem moduļiem)
• Sānu regulators Plus, 1 pozīcijas/2 pozīciju
• Mehāniskas spiedpogas
• Ārējie sensori

Lai varētu izmantot PlusLink, jums savā instalācijā ir jāuzstāda atsevišķs kodols.

Kopējais kabeļu sekciju garums PL līnijā nedrīkst pārsniegt 100 m (izmantojot 3 kodolu kabeli).

**UZMANĪBU**
**Iespējams mehānisma bojājums.**

• Vienmēr darbiniet mehānismu saskaņā ar norādītajiem tehniskajiem datiem.
• Lietojiet mehānismu tikai ar sinusoidāliem strāvas spriegumiem. Lietojot ar dimmeriem vai kondensatoriem, tas var tikt bojāts.

### Funkciju pārskats par 1 pozīcijas mehānismu, kas papildināts ar attiecīgajiem moduļiem

| Modulis: | Funkcija: |
|---|---|
| Spiedpogas modulis Basic, 1 pozīcijas | • Ieslēgšana/izslēgšana |
| Spiedpogas modulis Basic, 2 pozīciju | • Ieslēgšana/izslēgšana<br>• Apgaismojuma ainu atvēršana un saglabāšana |
| Spiedpogas modulis Comfort, 1 pozīcijas | • Ieslēgšana/izslēgšana<br>• Kāpņu telpas apgaismojuma funkcija |
| Spiedpogas modulis Comfort, 2 pozīciju | • Ieslēgšana/izslēgšana<br>• Apgaismojuma ainu atvēršana un saglabāšana<br>• Kāpņu telpas apgaismojuma funkcija |
| Savienots spiedpogas modulis, 1 pozīcijas | • Ieslēgšana/izslēgšana<br>• Lietotnes papildu funkcijas[1] |
| Savienots spiedpogas modulis, 2 pozīciju | • Ieslēgšana/izslēgšana<br>• Apgaismojuma ainu atvēršana un saglabāšana<br>• Lietotnes papildu funkcijas[1] |
| ARGUS 180 sienā iebūvējams sensora modulis | • No spilgtuma atkarīga kāpņu telpas apgaismojuma funkcija |
| ARGUS 180 sienā iebūvējams sensora modulis ar slēdzi | • No spilgtuma atkarīga kāpņu telpas apgaismojuma funkcija<br>• Pastāvīga kāpņu telpas apgaismojuma ieslēgšana/izslēgšana |
| Displeja taimera modulis | • Manuāla ieslēgšana/izslēgšana<br>• Laika vadīta ieslēgšana/izslēgšana<br>• DCF taimera novērtēšana |

[1] Lai iegūtu plašāku informāciju par lietotni un lietotnes funkcijām, lūdzu, izlasiet norādījumus par atbilstošo moduli.

### Funkciju pārskats par 2 pozīciju mehānismu, kas papildināts ar attiecīgajiem moduļiem

| Modulis: | Funkcija: |
|---|---|
| Spiedpogas modulis Basic, 1 pozīcijas | • Abu kanālu ieslēgšana/izslēgšana kopā |
| Spiedpogas modulis Basic, 2 pozīciju | • Abu kanālu ieslēgšana/izslēgšana atsevišķi |
| Spiedpogas modulis Comfort, 1 pozīcijas | • Abu kanālu ieslēgšana/izslēgšana kopā<br>• Kāpņu telpas apgaismojuma funkcija |
| Spiedpogas modulis Comfort, 2 pozīciju | • Abu kanālu ieslēgšana/izslēgšana atsevišķi<br>• Taimeris (piemēram, kāpņu apgaismojums) |
| Savienots spiedpogas modulis, 1 pozīcijas | • Abu kanālu ieslēgšana/izslēgšana kopā<br>• Lietotnes papildu funkcijas[1] |
| Savienots spiedpogas modulis, 2 pozīciju | • Abu kanālu ieslēgšana/izslēgšana atsevišķi<br>• Lietotnes papildu funkcijas[1] |
| ARGUS 180 sienā iebūvējams sensora modulis | • No spilgtuma atkarīga kāpņu telpas apgaismojuma funkcija<br>• No spilgtuma **neatkarīga** kāpņu telpas apgaismojuma funkcija |
| ARGUS 180 sienā iebūvējams sensora modulis ar slēdzi | • No spilgtuma atkarīga kāpņu telpas apgaismojuma funkcija<br>• No spilgtuma **neatkarīga** kāpņu telpas apgaismojuma funkcija<br>• Pastāvīga kāpņu telpas apgaismojuma ieslēgšana/izslēgšana |
| Displeja taimera modulis | • Manuāla abu kanālu vienlaicīga ieslēgšana/izslēgšana<br>• Laika vadīta abu kanālu ieslēgšana/izslēgšana atsevišķi vai kopā<br>• DCF taimera novērtēšana |

[1] Lai iegūtu plašāku informāciju par lietotni un lietotnes funkcijām, lūdzu, izlasiet norādījumus par atbilstošo moduli.

## Mehānisma uzstādīšana

### Lietojumam nepieciešams izveidot mehānisma (1 pozīcijas) vadojumu

***Mehānisms kā atsevišķa ierīce***

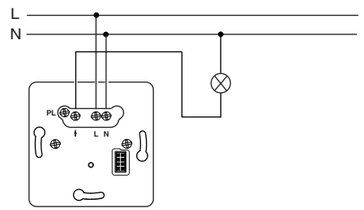


***Mehānisms ar mehānisku spiedpogu izmantošanai ar PlusLink***

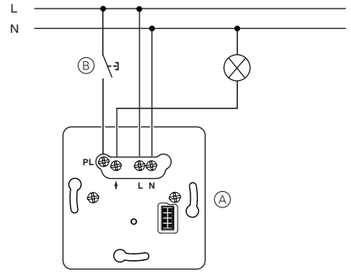


Ⓐ Releja slēdža mehānisms
Ⓑ Mehāniska spiedpoga (pārslēgšanas režīms)

***Lietošana kopā ar raidītāju, izmantojot PlusLink (šeit redzams ar sānu regulatoru Plus)***

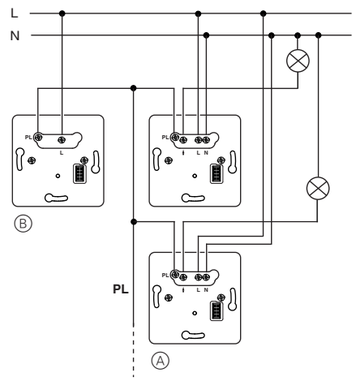


Ⓐ Releja slēdža mehānisms
Ⓑ Sānu regulators Plus, 1 pozīcijas/2 pozīciju (raidītājs)

### Lietojumam nepieciešams izveidot mehānisma (2 pozīciju) vadojumu

***Mehānisms kā atsevišķa ierīce***

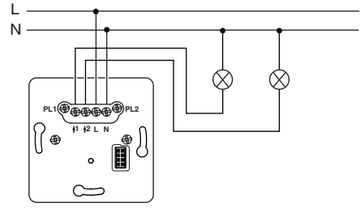


***Mehānisms ar mehāniskām spiedpogām izmantošanai ar PlusLink***

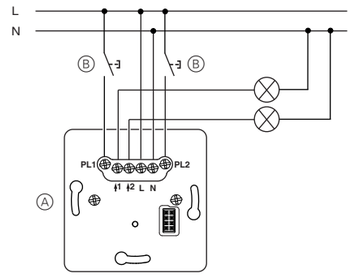


Ⓐ Releja slēdža mehānisms, 2 pozīciju
Ⓑ Mehāniskas spiedpogas (pārslēgšanas režīms)

***Lietošana kopā ar raidītāju, izmantojot PlusLink (šeit redzams ar sānu regulatoru Plus)***

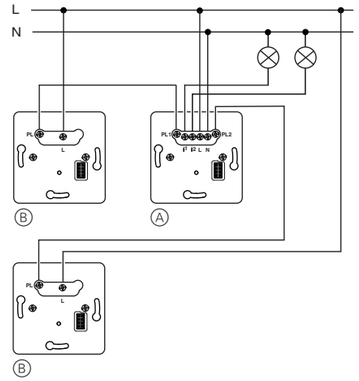


Ⓐ Releja slēdža mehānisms, 2 pozīciju
Ⓑ Sānu regulators Plus, 1 pozīcijas/2 pozīciju (raidītājs)

### Ierīces uzstādīšana

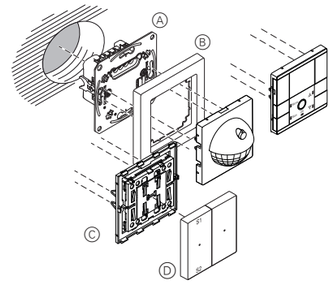


Ⓐ Releja slēdža mehānisms, 1 pozīcijas/2 pozīciju
Ⓑ Rāmis
Ⓒ Modulis (skatīt funkciju pārskatu)
Ⓓ Balansieri modulim

V5161-581-05 UG-lv 08/23

## Mehānisma apkalpošana

Mehānisms šeit ir parādīts darbībā kopā ar spiedpogas moduli. Sīkāka informācija par dažādu moduļu apkalpošanu ir atrodama attiecīgajās lietošanas pamācībās.

### Slodžu ieslēgšana/izslēgšana (1 pozīcijas mehānisms)

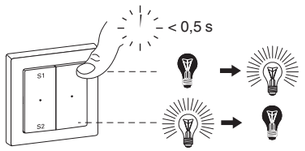


### Slodžu ieslēgšana/izslēgšana (2 pozīciju mehānisms)

- Labā spiedpoga: 1. kanāls
- Kreisā spiedpoga: 2. kanāls

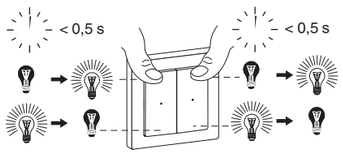


### Apgaismojuma ainu atvēršana (1 pozīcijas mehānisms)

(tikai spiedpogas modulim, 2 pozīciju)

**Standarta ainas**

Visas ierīces no rūpnīcas tiek piegādātas ar apgaismojuma ainas iepriekšēju iestatījumu.

S1: Apgaismojums ieslēgts

S2: Apgaismojums izslēgts

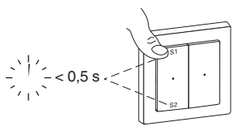


### Slodžu vadība no citas vietas ar raidītājiem, izmantojot PlusLink. Piemēram:

- Centrālās ierīces mehānisms ar moduli
- Sānu regulators Plus, 1 pozīcijas/2 pozīciju
- Mehāniska spiedpoga
- Ārējais sensors

***1. apkalpošanas piemērs:***

Nospiežot centrālās ierīces mehānisma spiedpogas moduli, visas PL līniju slodzes tiek vadītas kopā:

- Īsa spiedpogas nospiešana (< 0,5 s): ieslēgšana/izslēgšana

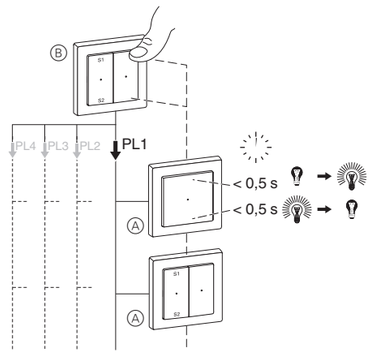


Ⓐ Releja slēdža mehānisms 1. PL līnijā

Ⓑ Centrālās ierīces mehānisms ar moduli

***2. apkalpošanas piemērs:***

Lietojot mehānisku spiedpogu, ieteicams pievienot tikai vienu mehānismu. Ar diviem vai vairākiem mehāniskiem slodžu vienlaicīga pārslēgšana vairs nav garantēta.

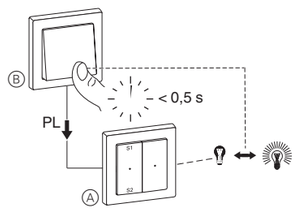


Ⓐ Releja slēdža mehānisms

Ⓑ Mehāniska spiedpoga

## Tehniskie dati

| | |
|---|---|
| Nominālais spriegums: | AC 220/230 V ~, 50/60 Hz |
| Nominālā strāva: | 10 AX, cosφ = 0,6 |
| Pārslēgšanas jauda uz kanālu | |
| Kvēlspuldzes: | 2200 W |
| HV (augstsprieguma) halogēnlampas: | 2000 W |
| LV (zemsprieguma) halogēnlampas ar spoles transformatoriem: | 500 VA |
| Elektroniskie transformatori: | 1050 W |
| Kapacitatīvā slodze: | 10 A, 140 µF |
| Ekonomiskās kvēlspuldzes: | 100 VA |
| Motora slodze: | 1000 VA |

**MEG5162-0000:** Ja 1. kanāla slodze ir 10 A, tad atļautā 2. kanāla slodze drīkst sasniegt tikai 4 A. Kopējā abu kanālu slodze nedrīkst pārsniegt 14 A.

| | |
|---|---|
| Neitrālais vads: | nepieciešams |
| Izejas: | |
| MEG5161-0000 | 1 saslēdzējkontakts |
| MEG5162-0000 | 2 saslēdzējkontakti |
| Pieslēgšanas spailes: | Skrūvsavienojuma terminālis, paredzēts maks. 2 x 2,5 $mm^2$ vai 2 x 1,5 $mm^2$ |

**Aizsardzība**

Izmantojiet tikai šādus jaudas slēdžus:

| | MEG5161-0000 | | MEG5162-0000 | |
|---|---|---|---|---|
| Schneider Electric | 10 A | 23614 | 16 A | 23617 |
| ABB | 10 A | S201-B10 | 16 A | S201-B16 |
| ABL Sursum | 10 A | B10S1 | 16 A | B16S1 |
| Hager | 10 A | MBN110 | 16 A | MBN116 |
| Legrand | 10 A | 03268 | 16 A | 03270 |
| Siemens | 10 A | 5SL61106 | 16 A | 5SL61166 |

Ierīci nedrīkst izmest kopā ar sadzīves atkritumiem, tā ir jānodod oficiālā savākšanas punktā. Nododot ierīci profesionālai pārstrādei, vide un cilvēki tiek pasargāti no iespējamām negatīvām iedarbībām.


**Merten GmbH**

Fritz-Kotz-Str. 8
51674 Wiehl - Germany
se.com/contact


V5161-581-05 UG-lv 08/23