lv

merten™

Žalūziju vadības mehānisms

Lietotāja rokasgrāmata

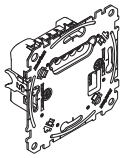

Art. nr. MEG5165-0000, MTN5165-0000

Nepieciešamie piederumi

– Jāpapildina ar:

• atbilstošiem mehānismiem (skatīt funkciju pārskatu).

Piederumi

– PlusLink ekspanders (preces nr. MEG5130-0000)

– PlusLink sadalītājs (3 cikli) (preces nr. MEG5130-0001)

Jūsu drošībai

⚠⚠ BĪSTAMI

ELEKTROŠOKA, EKSPLOZIJAS VAI ELEKTRISKĀ LOKA UZLIESMOJUMA RISKS

Drošus elektromontāžas darbus drīkst veikt vienīgi apmācīti speciālisti. Kvalificētiem speciālistiem padziļināti jāpārzina šādas jomas:

• pieslēgšana instalācijas tīkliem;
• vairāku elektroierīču pieslēgšana;
• elektrības kabeļu ierīkošana;
• drošības standarti, vietējie noteikumi un prasības attiecībā uz elektroinstalāciju.

Šo norādījumu neievērošana var izraisīt nāvi vai nopietnas traumas.

⚠⚠ BĪSTAMI

ELEKTROŠOKA RISKS

PlusLink vada elektrisko strāvu, un izejās var būt spriegums, pat ja ierīce ir izslēgta.

• Pirms strādāt ar ierīci vai slodzi, vienmēr atvienojiet ierīci no barošanas avota, izmantojot līnijā iepriekš pieslēgto drošinātāju.

Ja vienai vai vairākām PlusLink līnijām jūsu instalācijā ir atsevišķi drošinātāji, tās nav elektriski izolētas cita no citas.

• Šajā gadījumā izmantojiet PlusLink paplašinātāju.

Šo norādījumu neievērošana var izraisīt nāvi vai nopietnas traumas.

Ievērībai!

APRĪKOJUMA BOJĀJUMU APDRAUDĒJUMS

• Pievienojiet visas vienas vai vairāku PlusLink līniju savienotās ierīces vienai fāzei vai izmantojiet PlusLink termināli starpfāzu instalācijai.
• Nodrošiniet, ka izolācijas pretestības testa laikā ierīce ir atvienota no slēguma.

Šo norādījumu neievērošana var sabojāt ierīci.

Pamatinformācija par žalūziju vadības mehānismiem

Jūs varat izmantot žalūzīju vadības mehānismu (turpmāk tekstā - **mehānisms**), lai kontrolētu **vienu** žalūziju vai ruļļveida žalūziju motoru, kas aprīkots ar gala pozīcijas slēdzi.

Mehānismam ir divi releja kontakti, kas elektriski bloķēti viens pret otru, kas uzticami novērš vienlaicīgu abu releju izvadu vadību. Tādējādi tiek nodrošināts, ka pievienotais motors nav bojāts.

Mehānismam ir arī divas **PlusLink** ieejas, ar kurām mehānismu var vadīt no citas vietas. Mehānisms kopā ar moduli (skatīt funkciju pārskatu) veido uztvērēju, un to var vadīt ar **PlusLink (PL)**, izmantojot raidītāju.

Raidītāji ir, piemēram:

• Centrālās ierīces mehānismi (papildināti ar attiecīgajiem moduļiem)
• Sānu regulators Plus, 1 pozīcijas/2 pozīciju
• Dubulta mehāniska spiedpoga
• Ārējie sensori

Lai varētu izmantot PlusLink, jums savā instalācijā ir jāuzstāda atsevišķs kodols.

Kopējais kabeļu sekciju garums PL līnijā nedrīkst pārsniegt 100 m (izmantojot 3 kodolu kabeli).

Ievērībai!

APRĪKOJUMA BOJĀJUMU APDRAUDĒJUMS

• Ierīce ir paredzēta žalūziju vai ruļļveida žalūziju motoru vadībai. Nepārslēdziet citas slodzes.
• Izmantojiet žalūziju vai ruļļveida žalūziju motorus tikai ar gala stāvokļa slēdzi (mehānisku vai elektronisku).

Šo norādījumu neievērošana var sabojāt ierīci.

"Žalūzijas/ruļļveida žalūzijas" turpmāk tekstā sauktas – "žalūzijas".

Funkciju pārskats par mehānismu, kas papildināts ar attiecīgajiem moduļiem

Modulis:	Funkcija:
Spiedpogas modulis Basic, 1 pozīcijas	• pacelšana/nolaišana
Spiedpogas modulis Basic, 2 pozīciju	• pacelšana/nolaišana • Basic žalūziju scenāriju izgūšana un saglabāšana (pilnībā augšup/lejup, ne tikai jebkurā stāvoklī)
Spiedpogas modulis Comfort, 1 pozīcijas	• pacelšana/nolaišana • saules aizsardzības funkcija
Spiedpogas modulis Comfort, 2 pozīcijas	• pacelšana/nolaišana • Comfort žalūziju scenāriju izgūšana un saglabāšana • saules aizsardzības funkcija
Spiedpogas modulis Comfort Plus ar IR, 1 pozīcijas	• pacelšana/nolaišana • saules aizsardzības funkcija • 24 stundu laika slēdzis • nedēļas laika slēdzis • nejauša funkcija • infrasarkano staru uztvērēja funkcija
Spiedpogas modulis Comfort Plus, 2 pozīciju	• pacelšana/nolaišana • Comfort žalūziju scenāriju izgūšana un saglabāšana • saules aizsardzības funkcija • 24 stundu laika slēdzis • nedēļas laika slēdzis • nejauša funkcija
Savienots spiedpogas modulis, 1 pozīcijas	• pacelšana/nolaišana • saules aizsardzības funkcija • Žalūziju kustības atspējošana (ar magnētisku kontaktu) lietotnes papildu funkcijas[1]
Savienots spiedpogas modulis, 2 pozīcijas	• pacelšana/nolaišana • saules aizsardzības funkcija • žalūziju kustības atspējošana (ar magnētisku kontaktu) lietotnes papildu funkcijas[1]
Grozāms modulis	• pacelšana/nolaišana • Basic žalūziju scenāriju izgūšana un saglabāšana
Standarta displeja taimera modulis	• Manuāla pacelšana/nolaišana • Laika vadīta pacelšana/nolaišana • žalūziju kustības atspējošana (ar magnētisku kontaktu)
Displeja taimera modulis	• manuāla pacelšana/nolaišana • laika vadīta pacelšana/nolaišana • saules aizsardzības funkcija • žalūziju kustības atspējošana (ar magnētisku kontaktu)

[1] Lai iegūtu plašāku informāciju par lietotni un lietotnes funkcijām, lūdzu, izlasiet norādījumus par atbilstošo moduli.

Mehānisma uzstādīšana

Mehānisma vadojums vēlamajam pielietojumam

Mehānisms kā atsevišķa ierīce

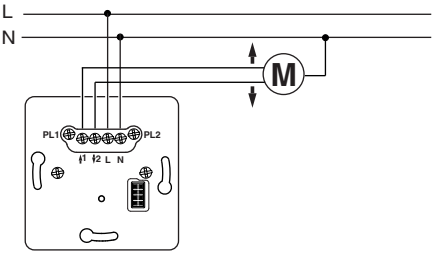

Mehānisms ar mehānisku spiedpogu izmantošanai ar PlusLink

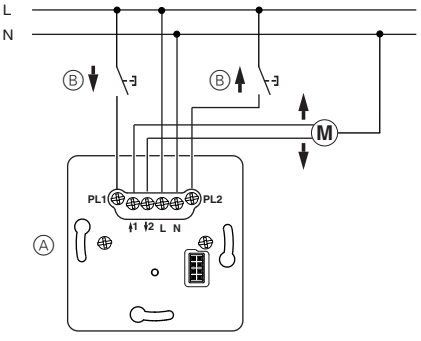

Ⓐ Žalūziju vadības mehānisms

Ⓑ Dubulta mehāniska spiedpoga

V5165-581-07-UG-lv 07/24

Mehānisms kombinācijā ar raidītāju, izmantojot PlusLink (šeit redzams ar sānu regulatoru Plus)

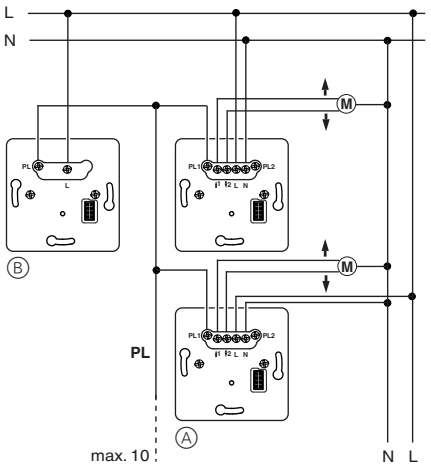

Ⓐ Žalūziju vadības mehānisms
Ⓑ Sānu regulators Plus 1 pozīcijas/2 pozīciju (raidītājs)

Mehānisms kombinācijā ar ārējo sensoru, izmantojot PlusLink (šeit parādīts ar spožuma sensora zemapmetuma saskarni ar saules/krēslas sensoru)

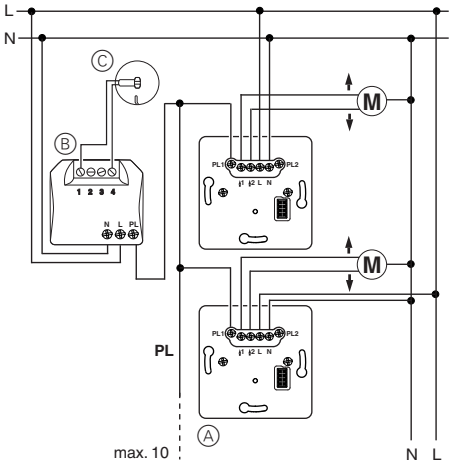

Ⓐ Žalūziju vadības mehānisms
Ⓑ Spilgtuma sensora saskarne, zemapmetuma
Ⓒ Saules/krēslas sensors

Ierīces uzstādīšana

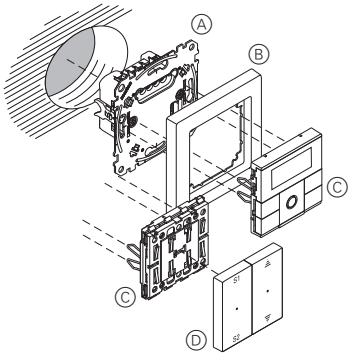

Ⓐ Žalūziju vadības mehānisms
Ⓑ Rāmis
Ⓒ Modulis (skatīt funkciju pārskatu)
Ⓓ Balansieri modulim

Mehānisma apkalpošana

Mehānisms šeit ir parādīts darbībā kopā ar spiedpogas moduli. Sīkāka informācija par dažādu moduļu apkalpošanu ir atrodama attiecīgajās lietošanas pamācībās.

Minimālais pārslēgšanas laiks starp žalūziju/ruļļveida žalūziju pacelšanu un nolaišanu ir 1 s.

Žalūziju vadīšana

- Pacelšana/nolaišana (> 0,5 s)
- Pakāpeniski uz augšu/uz leju (< 0,5 s)

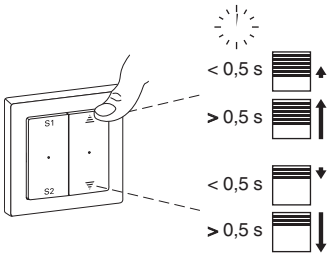

Žalūziju scenāriju izgūšana

(tikai spiedpogas modulim, 2 pozīciju)

Standarta scenāriji

Visas ierīces no rūpnīcas tiek piegādātas ar iepriekšēju iestatījumu žalūziju scenārijam.

S1:	Žalūzijas paceltas
S2:	Žalūzijas nolaistas

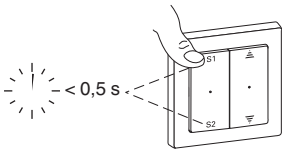

Žalūziju vadība no citas vietas ar raidītājiem, izmantojot PlusLink. Piemēram:

- Centrālās ierīces mehānisms ar moduli
- Sānu regulators Plus. 1 pozīcijas/2 pozīciju
- Dubulta mehāniska spiedpoga
- Ārējais sensors

1. apkalpošanas piemērs:

Nospiežot centrālās ierīces mehānisma spiedpogas moduli, visas PL līniju slodzes tiek vadītas kopā.

- Ilgi nospiediet spiedpogu (< 0,5 s): pacelšana/nolaišana
- Īslaicīgi nospiediet spiedpogu (> 0,5 s): uz augšu/uz leju ar soļiem

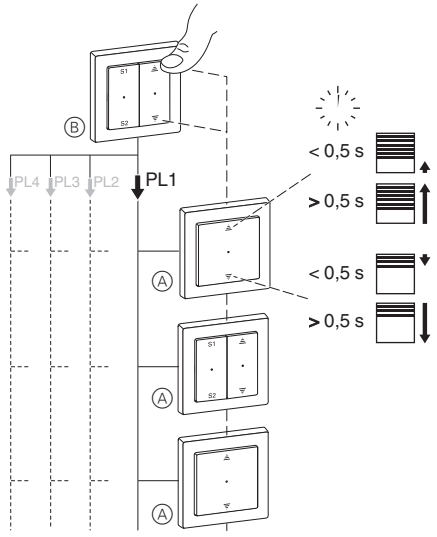

Ⓐ Žalūziju vadības mehānisms 1. PL līnijā
Ⓑ Centrālās ierīces mehānisms ar moduli

2. apkalpošanas piemērs:

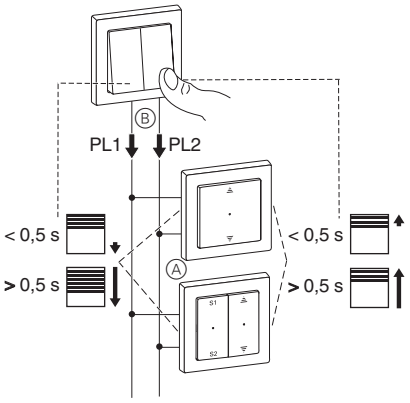

Ⓐ Žalūziju vadības mehānisms
Ⓑ Dubulta mehāniska spiedpoga

3. apkalpošanas piemērs:

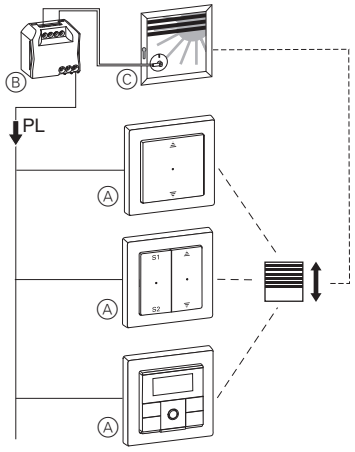

Ⓐ Žalūziju vadības mehānisms
Ⓑ Spilgtuma sensora saskarne, zemapmetuma
Ⓒ Saules/krēslas sensors

Tehniskie dati

Nominālais spriegums:	AC 220/230 V ~, 50/60 Hz
Motora slodze:	maks. 1 motors, 1000 VA
Neitrālais vads:	nepieciešams
Izejas:	2 saslēdzējkontakti (bloķēti viens pret otru)
Savienošanas spailes:	skrūvējamas spailes, maks. 2 x 2,5 mm^2

Aizsardzība

Izmantojiet tikai tālāk norādītos automātslēdžus:

Schneider Electric	6 A	23612
ABB	6 A	S201-B6
ABL Sursum	6 A	B6S1
Hager	6 A	MBN106
Legrand	6 A	03266
Siemens	6 A	5SL61066

Ierīci nedrīkst izmest kopā ar sadzīves atkritumiem, tā ir jānodod oficiālā savākšanas punktā. Nododot ierīci profesionālai pārstrādei, vide un cilvēki tiek pasargāti no iespējamām negatīvām iedarbībām.

Merten GmbH

Fritz-Kotz-Str. 8
51674 Wiehl – Vācija
se.com/contact

V5165-581-07-UG-lv 07/24