# Produkta datu lapa

Specifikācijas



## Atslēgu kartes slēdzis, Sedna Design & Elements, 10AX, antracīts

SDD114121

## Galvenā

| | |
|---|---|
| **Diapazons** | Sedna |
| **funkcija** | Kartes slēdzis |
| **Ierīces lietojumprogramma** | Kontrole |
| **piegādes veids** | Mehānisms ar stiprinājuma rāmi |

## Papildinošs

| | |
|---|---|
| **funkcija** | Viesnīcas karšu slēdzis |
| **montāža** | Iebūvējams |
| **jaudas diapazons** | 2300 W |
| **Nominālā strāva** | 10 AX pie 250 V AC |
| **Krāsas tonis** | antracīts ( RAL 7021) |
| **savienojumu veids** | Bezskrūvju spailes |
| **savienojuma kapacitāte** | 2 kabelis(-i) 2,5 mm² |
| **vadu struktūra** | Elastīgs<br>Stingrs |
| **Stieples noņemšanas garums** | 13 mm |
| **redzamo daļu materiāls** | Termoplastiska ABS-UV stabilizēta |
| **Virsmas apdare** | Krāsotas |
| **Fiksācijas režīms** | spīles , spīļu darbības diapazons : 51…70 mm<br>spīles , spīļu darbības diapazons : 52…68 mm<br>skrūves |
| **Augstums** | 73 mm |
| **Platums** | 73 mm |
| **Dziļums** | 45 mm |
| **redzamās daļas dziļums** | 24 mm |
| **Neto svars** | 0,064 kg |
| **nominālā strāva** | 10 A |
| **Tehnoloģijas veids** | Elektromehāniskās |

## Vide

| | |
|---|---|
| **IP aizsardzības pakāpe** | IP20 |
| **atbilstības zīme** | CE |

## Iepakošanas vienības

Ir sasniegts maksimālais salīdzināmo produktu skaits. Lūdzu, atveriet sadaļu Salīdzināt produktus #SAITE# un izdzēsiet kādu produktu, lai turpinātu.

| | |
|---|---|
| **Pirmā iepakojuma vienības tips** | PCE |
| **Vienību skaits 1. iepakojumā** | 1 |
| **1. iepakojuma augstums** | 4,500 cm |
| **1. iepakojuma platums** | 7,500 cm |
| **1. iepakojuma garums** | 9,500 cm |
| **1. iepakojuma svars** | 71,000 g |
| **Otrā iepakojuma vienības tips** | BB1 |
| **Vienību skaits 2. iepakojumā** | 10 |
| **2. iepakojuma augstums** | 9,500 cm |
| **2. iepakojuma platums** | 18,500 cm |
| **2. iepakojuma garums** | 27,500 cm |
| **2. iepakojuma svars** | 791,000 g |
| **Trešā iepakojuma vienības tips** | S04 |
| **Vienību skaits 3. iepakojumā** | 120 |
| **3. iepakojuma augstums** | 30,000 cm |
| **3. iepakojuma platums** | 40,000 cm |
| **3. iepakojuma garums** | 60,000 cm |
| **3. iepakojuma svars** | 10,139 kg |

## Līguma garantija

| | |
|---|---|
| **Garantija (mēnešos)** | 18 |

## Environmental Data

Schneider Electric mērķis ir līdz 2050. gadam sasniegt nulles emisiju statusu, izmantojot piegādes ķēdes partnerību, zemākas ietekmes materiālus un cirkularitāti, izmantojot mūsu pašreizējo kampaņu "Use Better, Use Longer, Use Again", lai pagarinātu produktu kalpošanas laiku un to pārstrādājamību.

Environmental Data skaidrojums >

Kā mēs novērtējam produktu ilgtspēju >

### Ietekme uz vidi

| | |
|---|---|
| Kopējā dzīves cikla oglekļa pēda | **6 kg CO2 eq.** |
| Ražošanas posma oglekļa pēdas nospiedums [A1–A3] | **0.4 kg CO2 eq.** |
| Izplatīšanas posma oglekļa pēdas nospiedums [A4] | **0 kg CO2 eq.** |
| Uzstādīšanas posma oglekļa pēdas nospiedums [A5] | **0 kg CO2 eq.** |
| Lietošanas posma oglekļa pēdas nospiedums [B2, B3, B4, B6] | **5 kg CO2 eq.** |
| Dzīves cikla beigu posma oglekļa pēdas nospiedums [C1–C4] | **0.2 kg CO2 eq.** |
| Vides informācijas publiskošana | **Produkta ietekme uz vidi** |

## Use Better

### Materiāli un iepakojums

| | |
|---|---|
| Vidējais pārstrādātās plastmasas procentuālais saturs | **69 %** |
| Iepakojums izgatavots no pārstrādāta kartona | **Jā** |
| Iepakojums bez plastmasas | **Nē** |
| SCIP numurs | **D3c840d2-b54e-4e8b-a465-c39880495453** |
| ES RoHS direktīva | **Atbilst, Izmantojot Izņēmumu** |
| REACh regula | **Atsauce satur vielas virs noteiktās normas, kas rada ļoti lielas bažas** |

## Use Again

### Pārsaiņošana un atkārtota ražošana

| | |
|---|---|
| Pārstrādājamības potenciāls, % | **41** |
| Cirkularitātes profils | **Nav jāveic īpašas darbības, lai nodotu otrreizējai pārstrādei** |
| Atgriešana | **Jā** |
| WEEE marķējums | **Eiropas Savienības tirgū no šī produkta ir jāatbrīvojas, ievērojot noteiktu atkritumu savākšanas kārtību, un produkts nedrīkst nonākt sadzīves atkritumu tvertnēs.** |

Image of product / Alternate images

**Alternative**

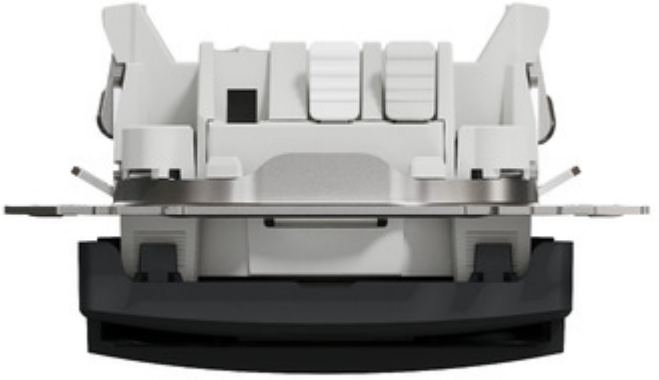

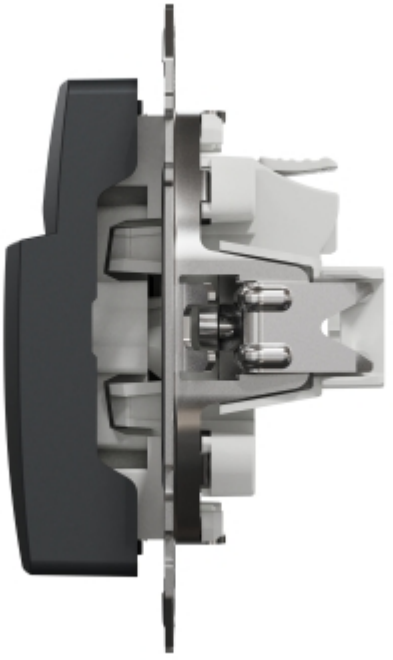





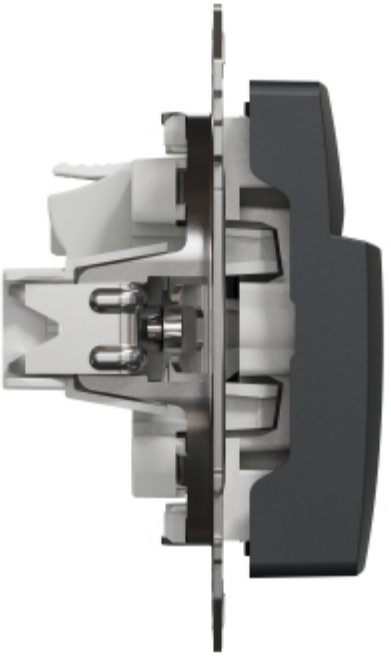

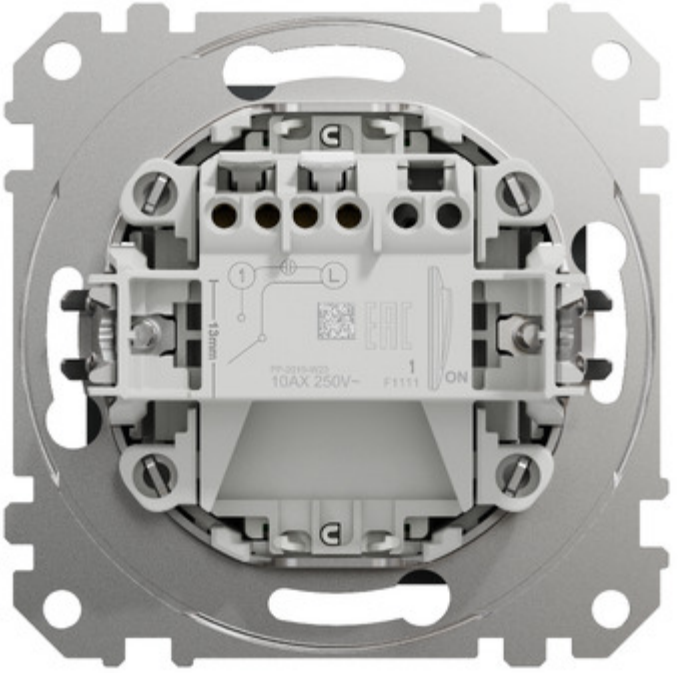
13mm
10AX 250V~
ON

# Produkta datu lapa SDD114121

