Produkta datu lapa

Specifikācijas



Atslēgu kartes slēdzis, Sedna Design & Elements, 10AX, alumīnijs

SDD113121

Galvenā

Diapazons	Sedna
funkcija	Kartes slēdzis
Ierīces lietojumprogramma	Kontrole
piegādes veids	Mehānisms ar stiprinājuma rāmi

Papildinošs

funkcija	Viesnīcas karšu slēdzis
montāža	Iebūvējams
jaudas diapazons	2300 W
Nominālā strāva	10 AX pie 250 V AC
Krāsas tonis	alumīnija (RAL 9006)
savienojumu veids	Bezskrūvju spailes
savienojuma kapacitāte	2 kabelis(-i) 2,5 mm²
vadu struktūra	Elastīgs Stingrs
Stieples noņemšanas garums	13 mm
redzamo daļu materiāls	Termoplastiska ABS-UV stabilizēta
Virsmas apdare	Krāsotas
Fiksācijas režīms	spīles , spīļu darbības diapazons : 51…70 mm spīles , spīļu darbības diapazons : 52…68 mm skrūves
Augstums	73 mm
Platums	73 mm
Dziļums	45 mm
redzamās daļas dziļums	24 mm
Neto svars	0,064 kg
nominālā strāva	10 A
Tehnoloģijas veids	Elektromehāniskās

Vide

IP aizsardzības pakāpe	IP20
atbilstības zīme	CE

Iepakošanas vienības

Ir sasniegts maksimālais salīdzināmo produktu skaits. Lūdzu, atveriet sadaļu Salīdzināt produktus #SAITE# un izdzēsiet kādu produktu, lai turpinātu.

Pirmā iepakojuma vienības tips	PCE
Vienību skaits 1. iepakojumā	1
1. iepakojuma augstums	4,000 cm
1. iepakojuma platums	7,000 cm
1. iepakojuma garums	9,500 cm
1. iepakojuma svars	71,000 g
Otrā iepakojuma vienības tips	BB1
Vienību skaits 2. iepakojumā	10
2. iepakojuma augstums	9,500 cm
2. iepakojuma platums	18,500 cm
2. iepakojuma garums	27,500 cm
2. iepakojuma svars	791,000 g
Trešā iepakojuma vienības tips	S04
Vienību skaits 3. iepakojumā	120
3. iepakojuma augstums	30,000 cm
3. iepakojuma platums	40,000 cm
3. iepakojuma garums	60,000 cm
3. iepakojuma svars	10,147 kg

Līguma garantija

Garantija (mēnešos)	18

Environmental Data

Schneider Electric mērķis ir līdz 2050. gadam sasniegt nulles emisiju statusu, izmantojot piegādes ķēdes partnerību, zemākas ietekmes materiālus un cirkularitāti, izmantojot mūsu pašreizējo kampaņu "Use Better, Use Longer, Use Again", lai pagarinātu produktu kalpošanas laiku un to pārstrādājamību.

Environmental Data skaidrojums >

Kā mēs novērtējam produktu ilgtspēju >

Ietekme uz vidi

Kopējā dzīves cikla oglekļa pēda	**6 kg CO2 eq.**
Ražošanas posma oglekļa pēdas nospiedums [A1–A3]	**0.4 kg CO2 eq.**
Izplatīšanas posma oglekļa pēdas nospiedums [A4]	**0 kg CO2 eq.**
Uzstādīšanas posma oglekļa pēdas nospiedums [A5]	**0 kg CO2 eq.**
Lietošanas posma oglekļa pēdas nospiedums [B2, B3, B4, B6]	**5 kg CO2 eq.**
Dzīves cikla beigu posma oglekļa pēdas nospiedums [C1–C4]	**0.2 kg CO2 eq.**
Vides informācijas publiskošana	**Produkta ietekme uz vidi**

Use Better

Materiāli un iepakojums

Vidējais pārstrādātās plastmasas procentuālais saturs	**69 %**
Iepakojums izgatavots no pārstrādāta kartona	**Jā**
Iepakojums bez plastmasas	**Nē**
SCIP numurs	**D3c840d2-b54e-4e8b-a465-c39880495453**
ES RoHS direktīva	**Atbilst, Izmantojot Izņēmumu**
REACh regula	**Atsauce satur vielas virs noteiktās normas, kas rada ļoti lielas bažas**

Use Again

Pārsaiņošana un atkārtota ražošana

Pārstrādājamības potenciāls, %	**41**
Cirkularitātes profils	**Nav jāveic īpašas darbības, lai nodotu otrreizējai pārstrādei**
Atgriešana	**Jā**
WEEE marķējums	**Eiropas Savienības tirgū no šī produkta ir jāatbrīvojas, ievērojot noteiktu atkritumu savākšanas kārtību, un produkts nedrīkst nonākt sadzīves atkritumu tvertnēs.**

Image of product / Alternate images

Alternative



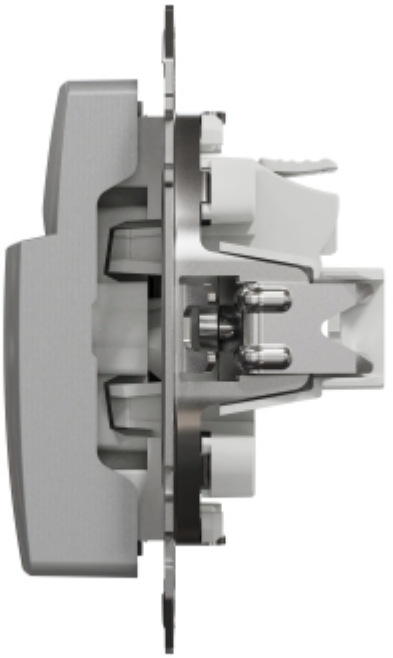

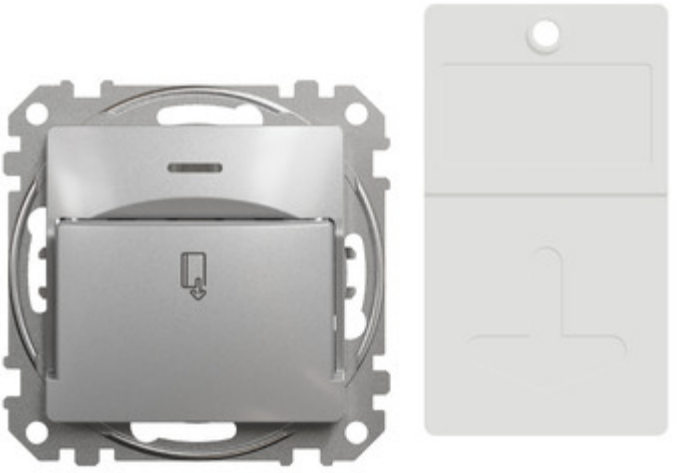

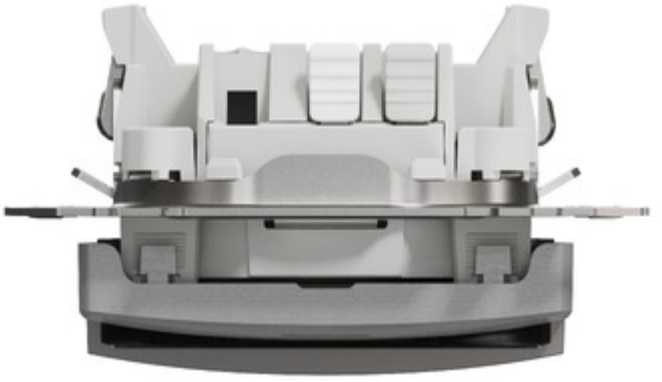

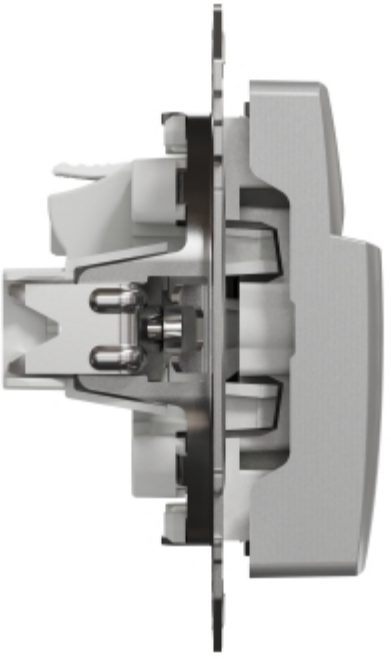

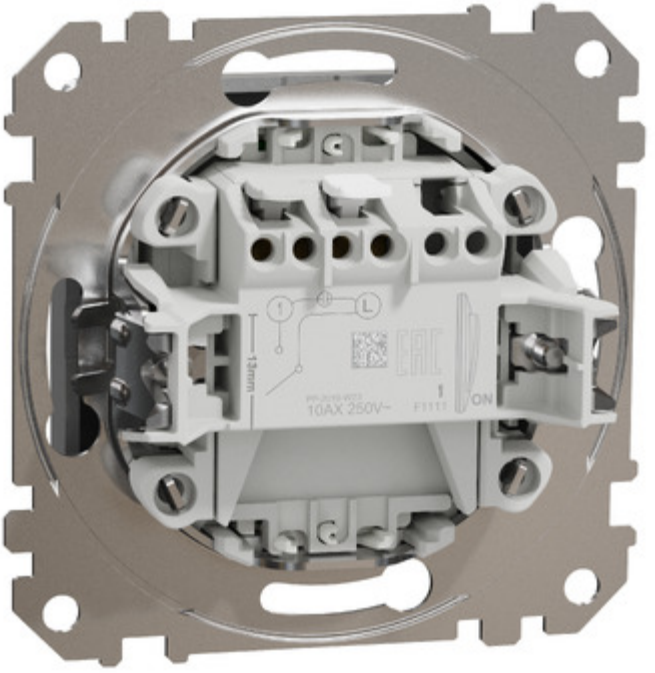
13mm
10AX 250V~
ON

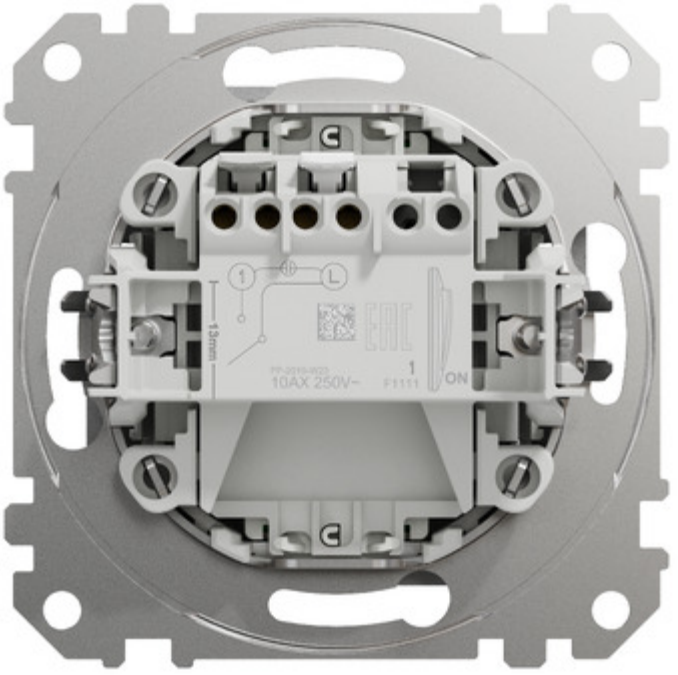
1
L
13mm
10AX 250V~
1
ON