Produkta datu lapa

Specifikācijas



Asfora - 1 polu 2 kontūru slēdzis -10AX bez skrūvēm, balts

EPH0300121

Galvenā

Produktu klāsts	Asfora
Produkta vai sastāvdaļas veids	Slēdzis
Ierīces prezentācija	Nokomplektēts produkts
Taustiņu skaits	2
Slēdža funkcija	1-polu 1-virziena
Slodzes tips	slodze enerģijas taupīšanas lampām ar balastu : 100 W
Krāsas tonis	balts
Iepakojuma tips	"Flow-pack"kiepakojums

Papildinošs

Ierīces montāža	Iebūvējams
Aktuātors	Svira
jaudas diapazons	2300 W
Nominālā strāva	10 AX pie 250 V AC
[Ue] nominālais darba spriegums	250 V
Kabeļu skaits	2 kabelis(-i) 2,5 mm²
Kabeļa elastība	Elastīgs Stingrs Cietsavīts
Stieples noņemšanas garums	13,0 mm
Materiāls	ABS (akrilnitrila butadiēna-stirols)
Virsmas apdare	Glancēts
Strāvas vadītāja materiāls	Varš
Fiksācijas režīms	skrūves vai spīles 51…70 mm
virsmas apstrāde	Neapstrādāts
Savienojuma vieta	Bezskrūvju spailes
Fiksācijas režīms	Skrūves
Platums	83 mm
Augstums	83 mm
Dziļums	43 mm
Projicēšanas dziļums	15 mm
Neto svars	0,07235 kg

Ir sasniegts maksimālais saīdzināmo produktu skaits. Lūdzu, atveriet sadaļu Saīdzināt produktus #SAITE# un izdzēsiet kādu produktu, lai turpinātu.

Vide

Standarti	IEC 60669-1
Produkta sertifikācija	TSE VDE NF
Kvalitātes zīmes	CE UKR
IP aizsardzības pakāpe	IP20
Triecienizturības klase (IK)	IK02
Apkārtējā gaisa temperatūra darbībai	-5…40 °C

Iepakošanas vienības

Pirmā iepakojuma vienības tips	PCE
Vienību skaits 1. iepakojumā	1
1. iepakojuma augstums	4,000 cm
1. iepakojuma platums	8,500 cm
1. iepakojuma garums	8,500 cm
1. iepakojuma svars	72,500 g
Otrā iepakojuma vienības tips	BB1
Vienību skaits 2. iepakojumā	10
2. iepakojuma augstums	9,500 cm
2. iepakojuma platums	18,500 cm
2. iepakojuma garums	27,500 cm
2. iepakojuma svars	799,000 g
Trešā iepakojuma vienības tips	S04
Vienību skaits 3. iepakojumā	120
3. iepakojuma augstums	30,000 cm
3. iepakojuma platums	40,000 cm
3. iepakojuma garums	60,000 cm
3. iepakojuma svars	10,152 kg

Līguma garantija

Garantija (mēnešos)	18

Environmental Data

Schneider Electric mērķis ir līdz 2050. gadam sasniegt nulles emisiju statusu, izmantojot piegādes ķēdes partnerību, zemākas ietekmes materiālus un cirkularitāti, izmantojot mūsu pašreizējo kampaņu "Use Better, Use Longer, Use Again", lai pagarinātu produktu kalpošanas laiku un to pārstrādājamību.

Environmental Data skaidrojums >

Kā mēs novērtējam produktu ilgtspēju >

Ietekme uz vidi

Kopējā dzīves cikla oglekļa pēda	**0.8 kg CO2 eq.**
Ražošanas posma oglekļa pēdas nospiedums [A1–A3]	**0.4 kg CO2 eq.**
Izplatīšanas posma oglekļa pēdas nospiedums [A4]	**0 kg CO2 eq.**
Uzstādīšanas posma oglekļa pēdas nospiedums [A5]	**0 kg CO2 eq.**
Lietošanas posma oglekļa pēdas nospiedums [B2, B3, B4, B6]	**0.1 kg CO2 eq.**
Dzīves cikla beigu posma oglekļa pēdas nospiedums [C1–C4]	**0.2 kg CO2 eq.**
Vides informācijas publiskošana	**Produkta ietekme uz vidi**

Use Better

Materiāli un iepakojums

Iepakojums izgatavots no pārstrādāta kartona	**Nē**
Iepakojums bez plastmasas	**Nē**
SCIP numurs	**C6de3800-7220-4403-a6a2-26e1f05e3f4b**
ES RoHS direktīva	**Atbilst, Izmantojot Izņēmumu**
REACh regula	**Atsauce satur vielas virs noteiktās normas, kas rada ļoti lielas bažas**
Halogēnus nesaturošs status	**Produkts satur halogēnus virs sliekšņiem**
Bez PVC	**Jā**

Use Again

Pārsaiņošana un atkārtota ražošana

Pārstrādājamības potenciāls, %	**48**
Cirkularitātes profils	**Nav jāveic īpašas darbības, lai nodotu otrreizējai pārstrādei**
Atgriešana	**Jā**
WEEE marķējums	**Eiropas Savienības tirgū no šī produkta ir jāatbrīvojas, ievērojot noteiktu atkritumu savākšanas kārtību, un produkts nedrīkst nonākt sadzīves atkritumu tvertnēs.**

Image of product / Alternate images

Alternative

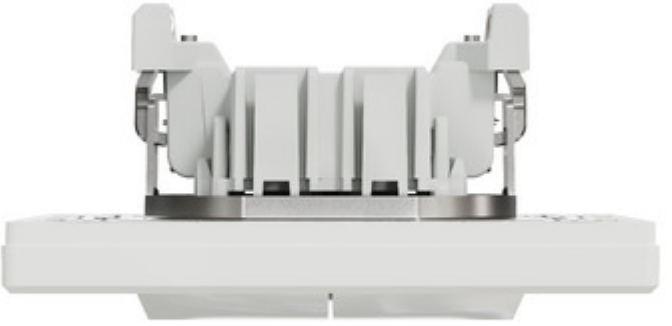

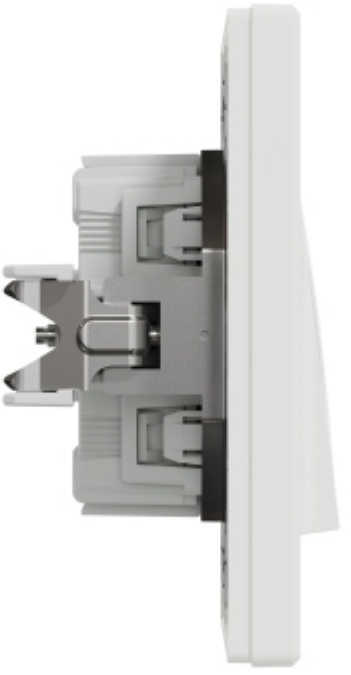

Produkta datu lapa EPH0300121

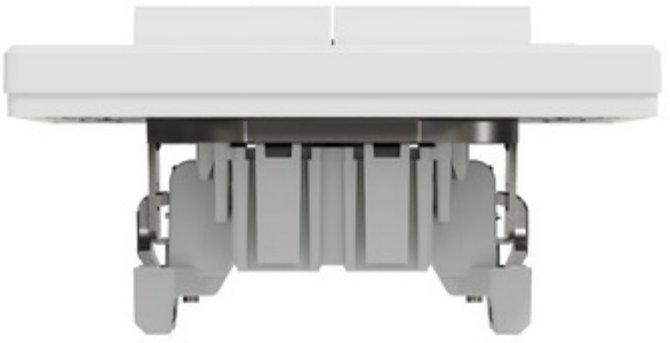



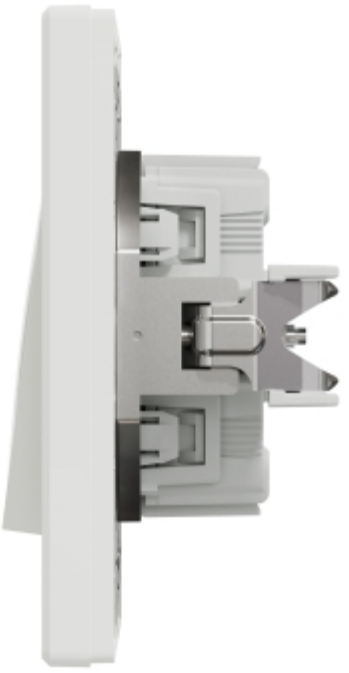

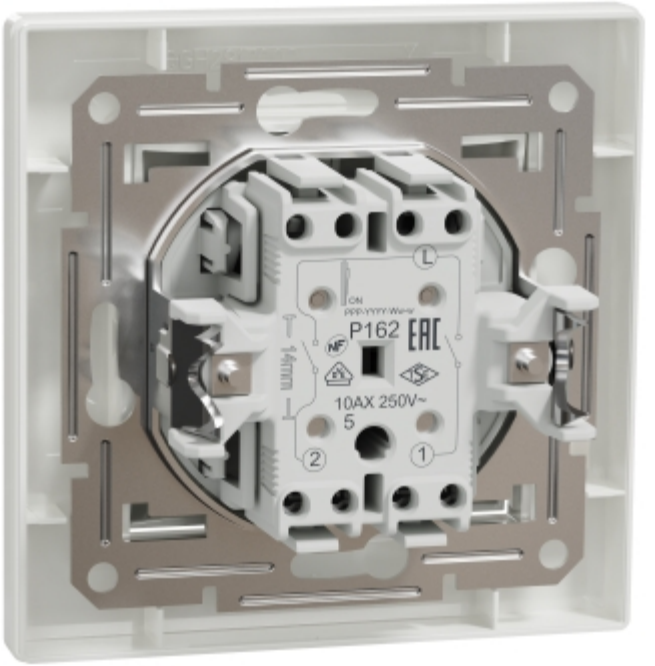
L
ON
P162
14mm
10AX 250V~
5
2
1

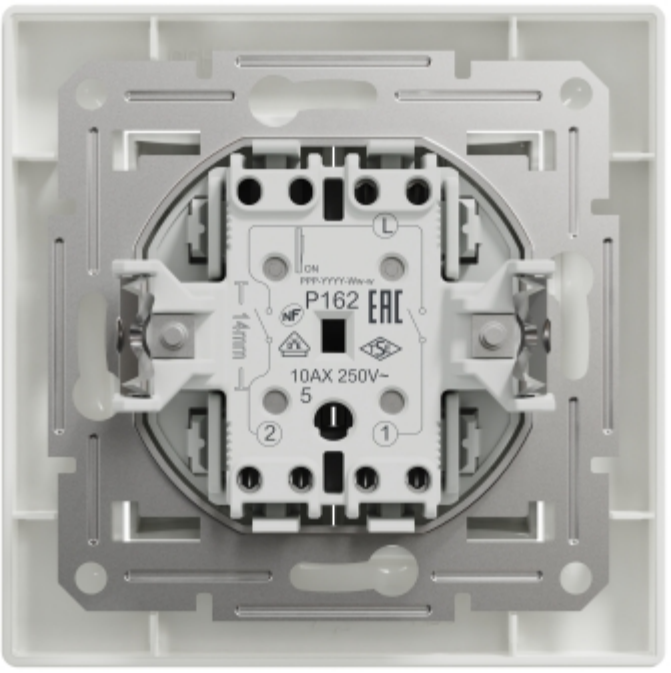
L
P162
14mm
10AX 250V~
5
2
1

Image of product in real life situation

