Produkta datu lapa

Specifikācijas

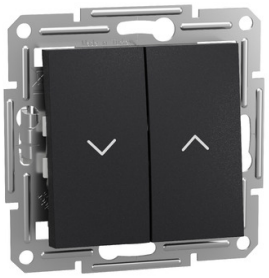

Rullo žalūziju spiedpoga, bezskrūvju spailes, wo rāmis, antracīts

EPH1300171

Galvenā

Produktu klāsts	Asfora
Produkta vai sastāvdaļas veids	Spiedpoga
Ierīces prezentācija	Mehānisms ar stiprinājuma rāmi
Taustiņu skaits	2
Slēdža funkcija	Rullo žalūzijas
Krāsas tonis	antracīts
Iepakojuma tips	"Flow-pack"kiepakojums

Papildinošs

Ierīces montāža	Iebūvējams
jaudas diapazons	2300 W
Nominālā strāva	10 A pie 250 V AC
Kabeļu skaits	2 kabelis(-i) 2,5 mm²
Kabeļa elastība	Elastīgs Stingrs Ciets savīts
Stieples noņemšanas garums	13,0 mm
Materiāls	ABS (akrilnitrila butadiēna-stirols)
Virsmas apdare	Krāsotas
Strāvas vadītāja materiāls	Varš
Fiksācijas režīms	skrūves vai spīles 51…70 mm
Savienojuma vieta	Bezskrūvju spailes
Marķējums	UZ AUGŠU - UZ LEJU
Platums	71 mm
Augstums	71 mm
Dziļums	43,0 mm
Projicēšanas dziļums	15 mm
Neto svars	0,06135 kg

Vide

Standarti	IEC 60669-1
Produkta sertifikācija	TSE VDE NF

Ir sasniegts maksimālais salīdzināmo produktu skaits. Lūdzu, atveriet sadaļu Salīdzināt produktus #SAITE# un izdzēsiet kādu produktu, lai turpinātu.

Kvalitātes zīmes	CE UKR
IP aizsardzības pakāpe	IP20
Apkārtējā gaisa temperatūra darbībai	-5…40 °C

Iepakošanas vienības

Pirmā iepakojuma vienības tips	PCE
Vienību skaits 1. iepakojumā	1
1. iepakojuma augstums	4,000 cm
1. iepakojuma platums	8,000 cm
1. iepakojuma garums	8,000 cm
1. iepakojuma svars	62,000 g
Otrā iepakojuma vienības tips	BB1
Vienību skaits 2. iepakojumā	10
2. iepakojuma augstums	9,500 cm
2. iepakojuma platums	18,500 cm
2. iepakojuma garums	27,500 cm
2. iepakojuma svars	712,000 g
Trešā iepakojuma vienības tips	S04
Vienību skaits 3. iepakojumā	120
3. iepakojuma augstums	30,000 cm
3. iepakojuma platums	40,000 cm
3. iepakojuma garums	60,000 cm
3. iepakojuma svars	9,141 kg

Līguma garantija

Garantija (mēnešos)	18

Environmental Data

Schneider Electric mērķis ir līdz 2050. gadam sasniegt nulles emisiju statusu, izmantojot piegādes ķēdes partnerību, zemākas ietekmes materiālus un cirkularitāti, izmantojot mūsu pašreizējo kampaņu "Use Better, Use Longer, Use Again", lai pagarinātu produktu kalpošanas laiku un to pārstrādājamību.

Environmental Data skaidrojums >

Kā mēs novērtējam produktu ilgtspēju >

Ietekme uz vidi

Kopējā dzīves cikla oglekļa pēda	**0.6 kg CO2 eq.**
Ražošanas posma oglekļa pēdas nospiedums [A1–A3]	**0.4 kg CO2 eq.**
Izplatīšanas posma oglekļa pēdas nospiedums [A4]	**0 kg CO2 eq.**
Uzstādīšanas posma oglekļa pēdas nospiedums [A5]	**0 kg CO2 eq.**
Lietošanas posma oglekļa pēdas nospiedums [B2, B3, B4, B6]	**0.1 kg CO2 eq.**
Dzīves cikla beigu posma oglekļa pēdas nospiedums [C1–C4]	**0.2 kg CO2 eq.**
Vides informācijas publiskošana	**Produkta ietekme uz vidi**

Use Better

Materiāli un iepakojums

Vidējais pārstrādātās plastmasas procentuālais saturs	**27 %**
Iepakojums izgatavots no pārstrādāta kartona	**Nē**
Iepakojums bez plastmasas	**Nē**
SCIP numurs	**C6de3800-7220-4403-a6a2-26e1f05e3f4b**
ES RoHS direktīva	**Atbilst, Izmantojot Izņēmumu**
REACh regula	**Atsauce satur vielas virs noteiktās normas, kas rada ļoti lielas bažas**

Use Again

Pārsaiņošana un atkārtota ražošana

Pārstrādājamības potenciāls, %	**48**
Cirkularitātes profils	**Nav jāveic īpašas darbības, lai nodotu otrreizējai pārstrādei**
Atgriešana	**Jā**
WEEE marķējums	**Eiropas Savienības tirgū no šī produkta ir jāatbrīvojas, ievērojot noteiktu atkritumu savākšanas kārtību, un produkts nedrīkst nonākt sadzīves atkritumu tvertnēs.**

Image of product / Alternate images

Alternative



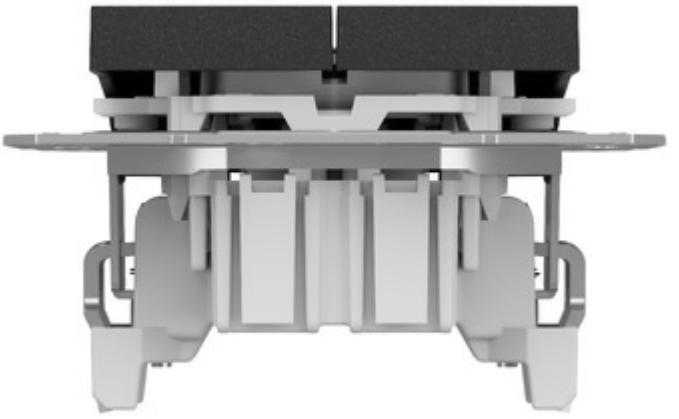

Produkta datu lapa EPH1300171

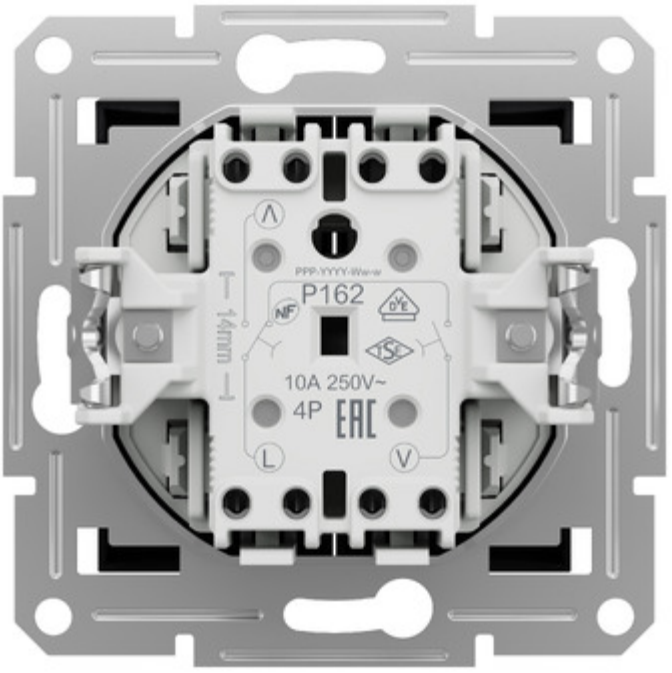

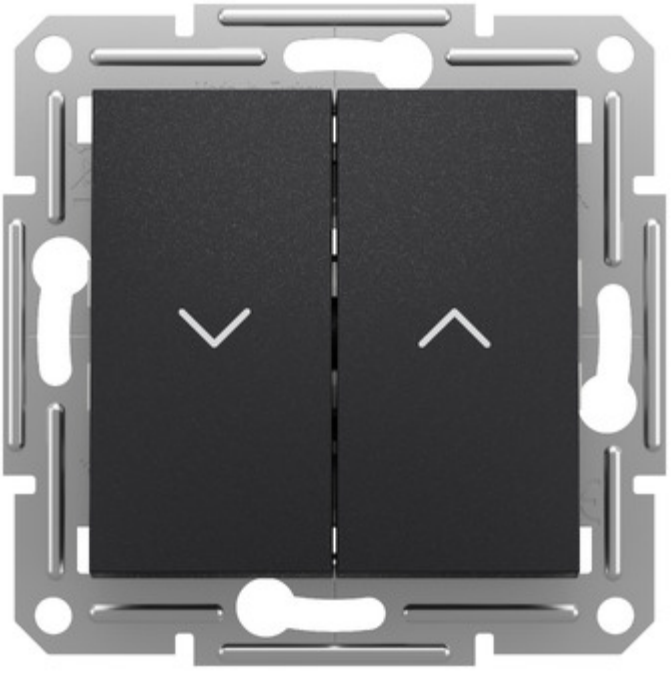

Produkta datu lapa EPH1300171

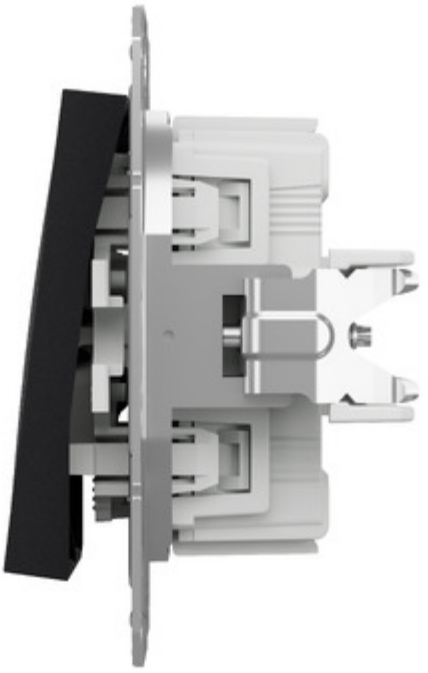

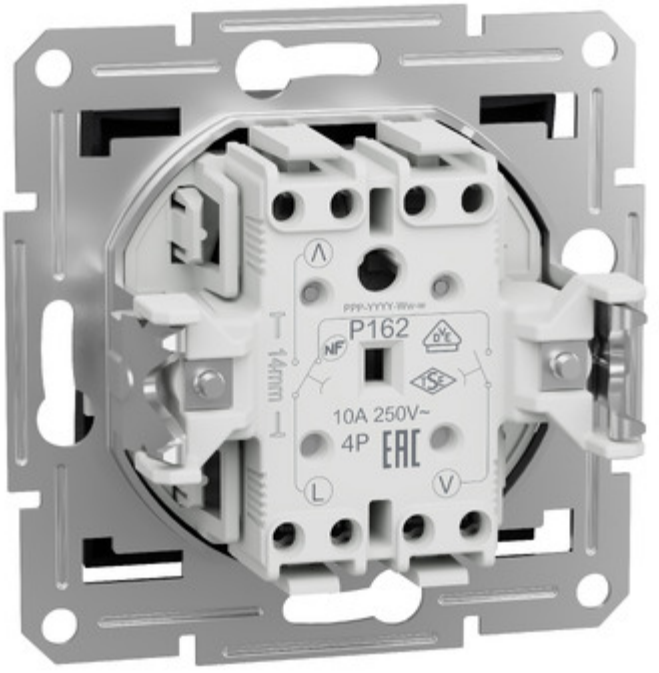

Produkta datu lapa EPH1300171

