Produkta datu lapa

Specifikācijas

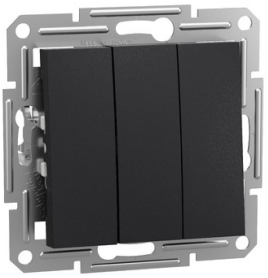

Asfora - 3 slēdzis bez rāmja - antracīts

EPH2100171

Galvenā

Produktu klāsts	Asfora
Produkta vai sastāvdaļas veids	Slēdzis
Ierīces prezentācija	Mehānisms ar stiprinājuma rāmi un vāka plāksni
Taustiņu skaits	3
Slēdža funkcija	1-polu 1-virziena
Krāsas tonis	antracīts

Papildinošs

Ierīces montāža	Iebūvējams
Aktuātors	Svira
[Ue] nominālais darba spriegums	250 V
Virsmas apdare	Glancēts
virsmas apstrāde	Neapstrādāts
Savienojuma vieta	Skrūvju spailes
Fiksācijas režīms	Skrūves
Platums	83 mm
Augstums	43 mm
Dziļums	83 mm
Neto svars	0,0609 kg

Vide

IP aizsardzības pakāpe	IP20
Triecienizturības klase (IK)	IK02
Apkārtējā gaisa temperatūra darbībai	-5…40 °C

Iepakošanas vienības

Pirmā iepakojuma vienības tips	PCE
Vienību skaits 1. iepakojumā	1
1. iepakojuma augstums	4,500 cm
1. iepakojuma platums	8,000 cm
1. iepakojuma garums	8,000 cm
1. iepakojuma svars	67,000 g

Ir sasniegts maksimālais saīdzināmo produktu skaits. Lūdzu, atveriet sadaļu Salīdzināt produktus #SAITE# un izdzēsiet kādu produktu, lai turpinātu.

Otrā iepakojuma vienības tips	BB1
Vienību skaits 2. iepakojumā	10
2. iepakojuma augstums	9,500 cm
2. iepakojuma platums	18,500 cm
2. iepakojuma garums	27,500 cm
2. iepakojuma svars	754,000 g
Trešā iepakojuma vienības tips	S04
Vienību skaits 3. iepakojumā	120
3. iepakojuma augstums	30,000 cm
3. iepakojuma platums	40,000 cm
3. iepakojuma garums	60,000 cm
3. iepakojuma svars	9,669 kg

Līguma garantija

Garantija (mēnešos)	18

Environmental Data

Schneider Electric mērķis ir līdz 2050. gadam sasniegt nulles emisiju statusu, izmantojot piegādes ķēdes partnerību, zemākas ietekmes materiālus un cirkularitāti, izmantojot mūsu pašreizējo kampaņu "Use Better, Use Longer, Use Again", lai pagarinātu produktu kalpošanas laiku un to pārstrādājamību.

Environmental Data skaidrojums >

Kā mēs novērtējam produktu ilgtspēju >

Ietekme uz vidi

Kopējā dzīves cikla oglekļa pēda	**0.7 kg CO2 eq.**
Ražošanas posma oglekļa pēdas nospiedums [A1–A3]	**0.3 kg CO2 eq.**
Izplatīšanas posma oglekļa pēdas nospiedums [A4]	**0 kg CO2 eq.**
Uzstādīšanas posma oglekļa pēdas nospiedums [A5]	**0 kg CO2 eq.**
Lietošanas posma oglekļa pēdas nospiedums [B2, B3, B4, B6]	**0.2 kg CO2 eq.**
Dzīves cikla beigu posma oglekļa pēdas nospiedums [C1–C4]	**0.1 kg CO2 eq.**
Vides informācijas publiskošana	**Produkta ietekme uz vidi**

Use Better

Materiāli un iepakojums

Iepakojums izgatavots no pārstrādāta kartona	**Nē**
Iepakojums bez plastmasas	**Nē**
SCIP numurs	**C6de3800-7220-4403-a6a2-26e1f05e3f4b**
ES RoHS direktīva	**Atbilst, Izmantojot Izņēmumu**
REACh regula	**Atsauce satur vielas virs noteiktās normas, kas rada ļoti lielas bažas**

Use Again

Pārsaiņošana un atkārtota ražošana

Pārstrādājamības potenciāls, %	**48**
Cirkularitātes profils	**Nav jāveic īpašas darbības, lai nodotu otrreizējai pārstrādei**
Atgriešana	**Jā**
WEEE marķējums	**Eiropas Savienības tirgū no šī produkta ir jāatbrīvojas, ievērojot noteiktu atkritumu savākšanas kārtību, un produkts nedrīkst nonākt sadzīves atkritumu tvertnēs.**

Image of product / Alternate images

Alternative

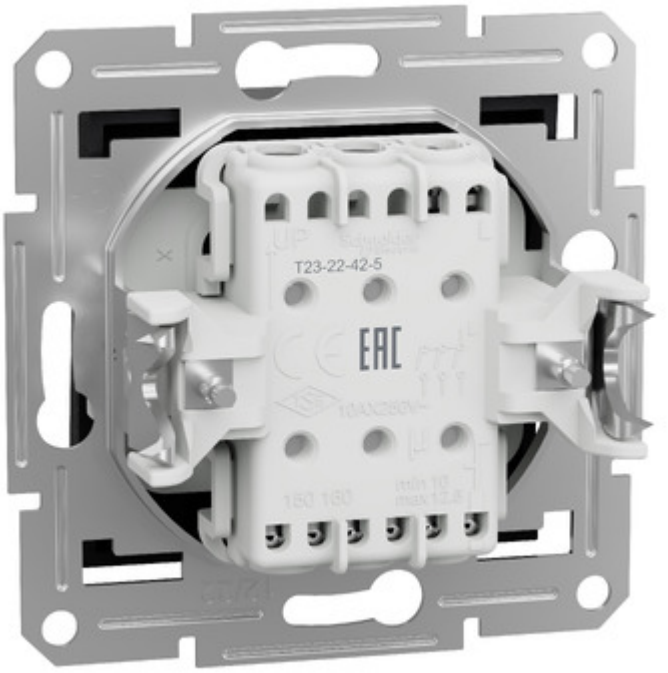



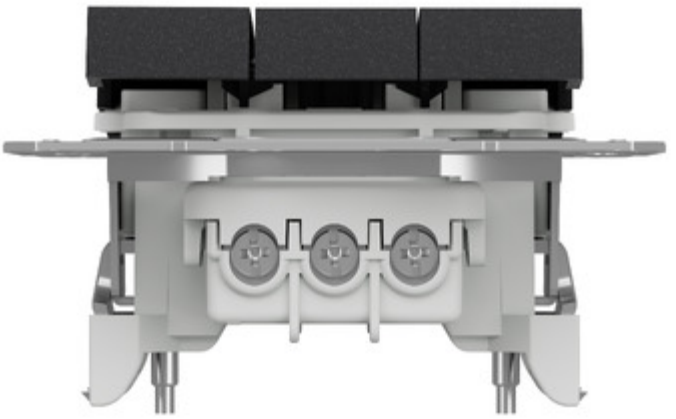

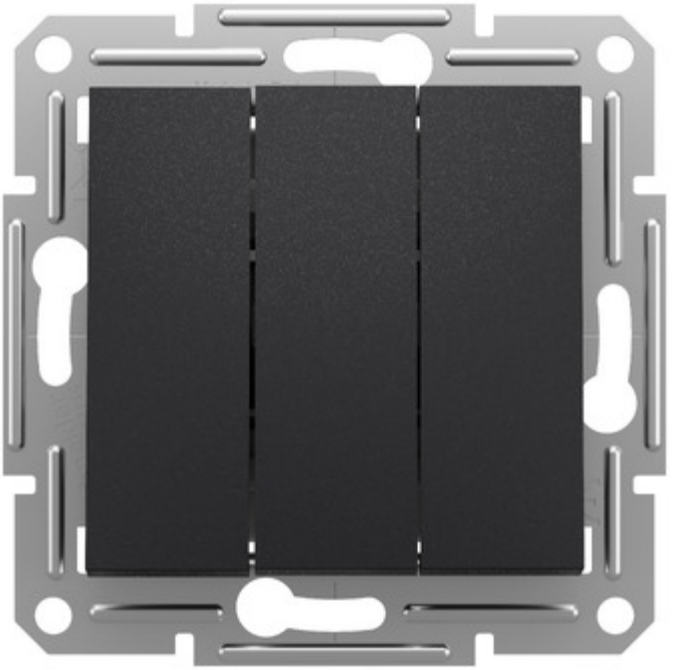

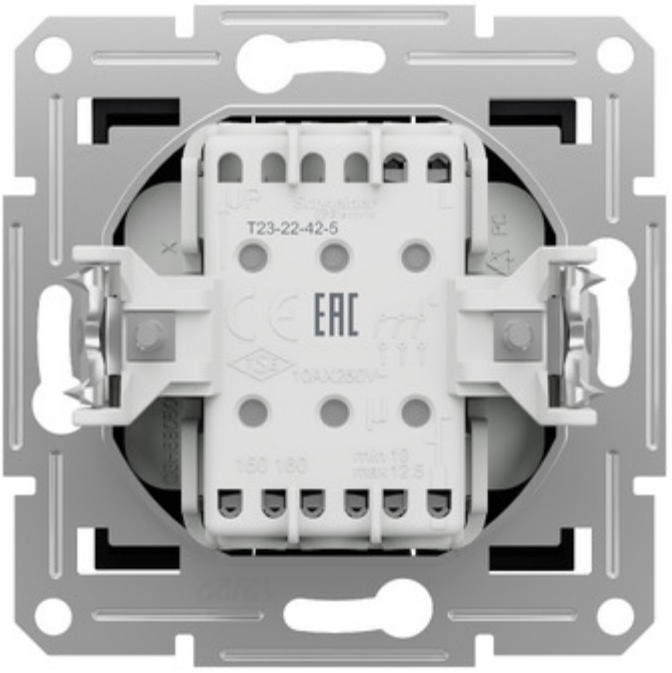
T23-22-42-5
EAC

