Produkta datu lapa

Specifikācijas



Slēdzis, Sedna Design & Elements, 10AX, profesionāls, bēšs

SDD112101

Galvenā

Diapazons	Sedna
Produkta vai sastāvdaļas veids	Slēdzis
Ierīces prezentācija	Mehānisms ar stiprinājuma rāmi un vāka plāksni
Ierīces lietojumprogramma	Vadības slēdzis
Taustiņu skaits	1
Slēdža funkcija	1-polu 1-virziena
nominālā strāva	10 AX
[Ue] nominālais darba spriegums	250 V
Tīkla veids	AC
Tīkla frekvence	50 Hz
Krāsas tonis	bēšs (RAL 1013)

Papildinošs

Tehnoloģijas veids	Elektromehāniskās
Ierīces montāža	Iebūvējams
Fiksācijas režīms	Skrūves
Fiksācijas režīms	spīles , spīļu darbības diapazons : 51…70 mm skrūves , spīļu darbības diapazons :
Aktuātors	Svira
Slodzes tips	1 lampa integrēts balasts (100 W)
jaudas diapazons	2300 W
Virsmas apdare	Glancēts
virsmas apstrāde	Neapstrādāts
Materiāls	termoplastiska ABS-UV stabilizēta
savienojumu veids	Bezskrūvju spailes
Kabeļa šķērsgriezums	1,5…2,5 mm²
vadu struktūra	Stingrs Iesprūdusi Elastīgs
Stieples noņemšanas garums	13 mm
Triecienizturības klase (IK)	IK02
Augstums	73 mm
Platums	73 mm

Ir sasniegts maksimālais saīdzināmo produktu skaits. Lūdzu, atveriet sadaļu Saīdzināt produktus #SAITE# un izdzēsiet kādu produktu, lai turpinātu.

Dziļums	37 mm
redzamās daļas dziļums	24 mm
Neto svars	0,061 kg
Paredzētais izplatīšanas kanāls	Profesionālis

Vide

IP aizsardzības pakāpe	IP20
atbilstības zīme	CE
Standarti	IEC 60669-1

Iepakošanas vienības

Pirmā iepakojuma vienības tips	PCE
Vienību skaits 1. iepakojumā	1
1. iepakojuma augstums	4,000 cm
1. iepakojuma platums	8,000 cm
1. iepakojuma garums	8,000 cm
1. iepakojuma svars	58,000 g
Otrā iepakojuma vienības tips	BB1
Vienību skaits 2. iepakojumā	10
2. iepakojuma augstums	9,500 cm
2. iepakojuma platums	19,000 cm
2. iepakojuma garums	27,500 cm
2. iepakojuma svars	664,000 g
Trešā iepakojuma vienības tips	S04
Vienību skaits 3. iepakojumā	120
3. iepakojuma augstums	30,000 cm
3. iepakojuma platums	40,000 cm
3. iepakojuma garums	60,000 cm
3. iepakojuma svars	8,620 kg

Līguma garantija

Garantija (mēnešos)	18

Environmental Data

Schneider Electric mērķis ir līdz 2050. gadam sasniegt nulles emisiju statusu, izmantojot piegādes ķēdes partnerību, zemākas ietekmes materiālus un cirkularitāti, izmantojot mūsu pašreizējo kampaņu "Use Better, Use Longer, Use Again", lai pagarinātu produktu kalpošanas laiku un to pārstrādājamību.

Environmental Data skaidrojums >

Kā mēs novērtējam produktu ilgtspēju >

Ietekme uz vidi

Kopējā dzīves cikla oglekļa pēda	**0.5 kg CO2 eq.**
Ražošanas posma oglekļa pēdas nospiedums [A1–A3]	**0.3 kg CO2 eq.**
Izplatīšanas posma oglekļa pēdas nospiedums [A4]	**0 kg CO2 eq.**
Uzstādīšanas posma oglekļa pēdas nospiedums [A5]	**0 kg CO2 eq.**
Lietošanas posma oglekļa pēdas nospiedums [B2, B3, B4, B6]	**0.1 kg CO2 eq.**
Dzīves cikla beigu posma oglekļa pēdas nospiedums [C1–C4]	**0.1 kg CO2 eq.**
Vides informācijas publiskošana	**Produkta ietekme uz vidi**

Use Better

Materiāli un iepakojums

Vidējais pārstrādātās plastmasas procentuālais saturs	**82 %**
Iepakojums izgatavots no pārstrādāta kartona	**Jā**
Iepakojums bez plastmasas	**Nē**
SCIP numurs	**D3c840d2-b54e-4e8b-a465-c39880495453**
ES RoHS direktīva	**Atbilst**
REACh regula	**Atsauce satur vielas virs noteiktās normas, kas rada ļoti lielas bažas**

Use Again

Pārsaiņošana un atkārtota ražošana

Pārstrādājamības potenciāls, %	**41**
Cirkularitātes profils	**Nav jāveic īpašas darbības, lai nodotu otrreizējai pārstrādei**
Atgriešana	**Jā**
WEEE marķējums	**Eiropas Savienības tirgū no šī produkta ir jāatbrīvojas, ievērojot noteiktu atkritumu savākšanas kārtību, un produkts nedrīkst nonākt sadzīves atkritumu tvertnēs.**

Image of product / Alternate images

Alternative





Produkta datu lapa SDD112101





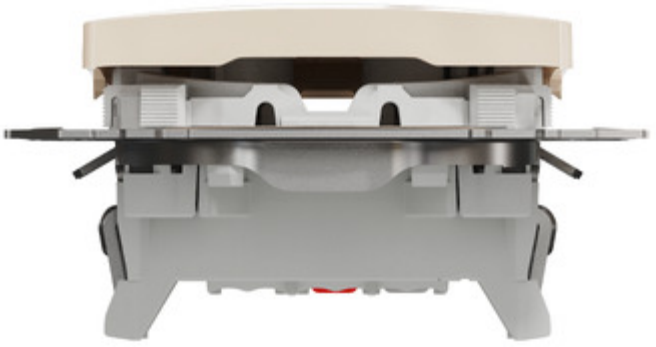



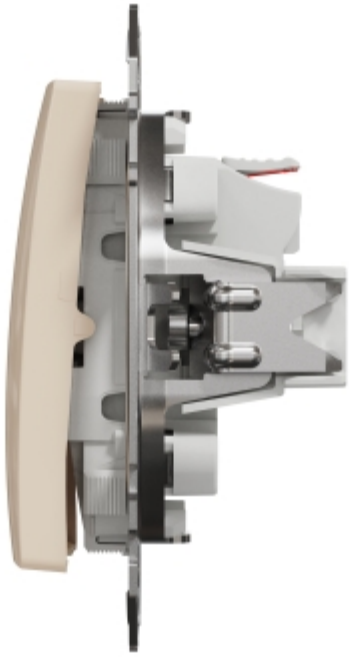

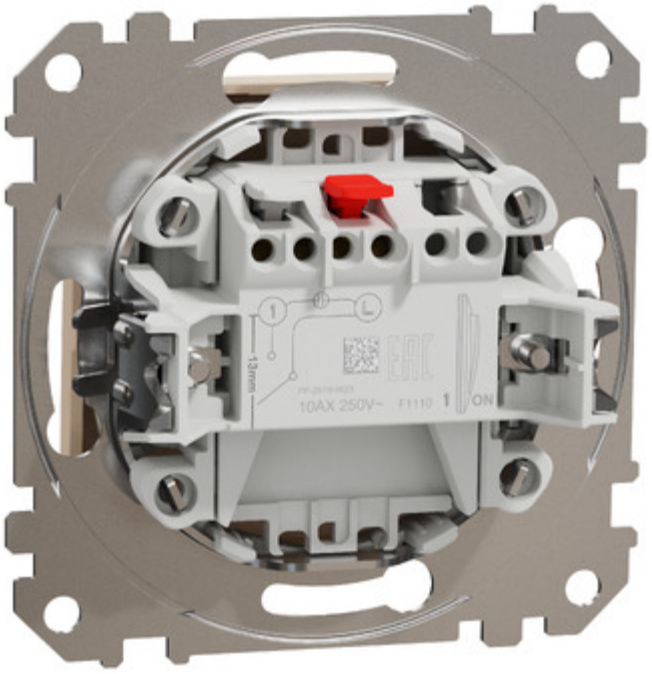
13mm
10AX 250V~
F1110
1
ON

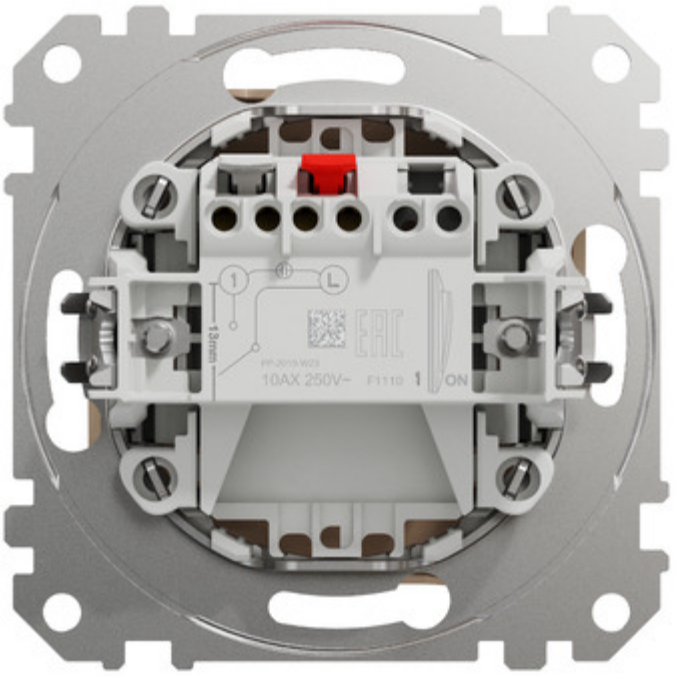
L
10AX 250V~
ON

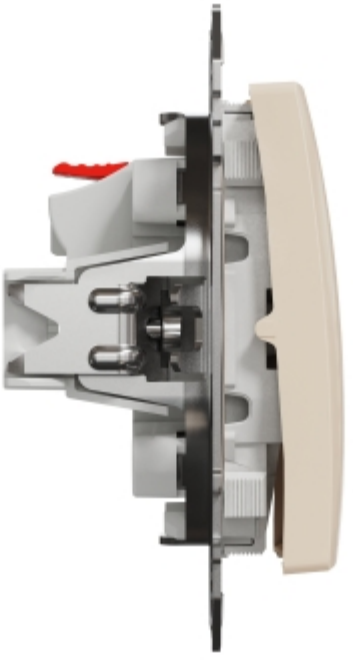

Produkta datu lapa SDD112101

