Produkta datu lapa

Specifikācijas



Spiedpoga, Sedna Design & Elements, 12V, 10A, zila LED indikācija, bēšs

SDD112143L

Galvenā

Diapazons	Sedna
Produkta vai sastāvdaļas veids	Spiedpoga
Ierīces prezentācija	Mehānisms ar stiprinājuma rāmi un vāka plāksni
Ierīces lietojumprogramma	Spiedpoga
Taustiņu skaits	1
Slēdža funkcija	1-polu 1-virziena
nominālā strāva	10 A
[Ue] nominālais darba spriegums	12 V
Krāsas tonis	bēšs (RAL 1013)

Papildinošs

Tehnoloģijas veids	Elektromehāniskās
Ierīces montāža	Iebūvējams
Fiksācijas režīms	spīles , spīļu darbības diapazons : 46…60 mm skrūves , spīļu darbības diapazons :
Aktuātors	Spiedpoga
jaudas diapazons	120 W
Virsmas apdare	Glancēts
virsmas apstrāde	Neapstrādāts
Materiāls	termoplastiska ABS-UV stabilizēta
Vietējā signalizācija	zils lokatora gaisma
savienojumu veids	Bezskrūvju spailes
Kabeļa šķērsgriezums	1,5…2,5 mm²
vadu struktūra	Stingrs Iesprūdusi Elastīgs
Stieples noņemšanas garums	13 mm
Triecienizturības klase (IK)	IK02
Augstums	73 mm
Platums	73 mm
Dziļums	37 mm
redzamās daļas dziļums	24 mm
Neto svars	0,061 kg

Ir sasniegts maksimālais saīdzināmo produktu skaits. Lūdzu, atveriet sadaļu Saīdzināt produktus #SAITE# un izdzēsiet kādu produktu, lai turpinātu.

Paredzētais izplatīšanas kanāls	Profesionālis

Vide

IP aizsardzības pakāpe	IP20
atbilstības zīme	CE
Standarti	IEC 60669-1

Iepakošanas vienības

Pirmā iepakojuma vienības tips	PCE
Vienību skaits 1. iepakojumā	1
1. iepakojuma augstums	4,500 cm
1. iepakojuma platums	8,000 cm
1. iepakojuma garums	8,000 cm
1. iepakojuma svars	61,000 g
Otrā iepakojuma vienības tips	BB1
Vienību skaits 2. iepakojumā	10
2. iepakojuma augstums	9,500 cm
2. iepakojuma platums	18,500 cm
2. iepakojuma garums	27,500 cm
2. iepakojuma svars	696,000 g
Trešā iepakojuma vienības tips	S04
Vienību skaits 3. iepakojumā	120
3. iepakojuma augstums	30,000 cm
3. iepakojuma platums	40,000 cm
3. iepakojuma garums	60,000 cm
3. iepakojuma svars	8,993 kg

Līguma garantija

Garantija (mēnešos)	18

Environmental Data

Schneider Electric mērķis ir līdz 2050. gadam sasniegt nulles emisiju statusu, izmantojot piegādes ķēdes partnerību, zemākas ietekmes materiālus un cirkularitāti, izmantojot mūsu pašreizējo kampaņu "Use Better, Use Longer, Use Again", lai pagarinātu produktu kalpošanas laiku un to pārstrādājamību.

Environmental Data skaidrojums >

Kā mēs novērtējam produktu ilgtspēju >

Ietekme uz vidi

Kopējā dzīves cikla oglekļa pēda	**6 kg CO2 eq.**
Ražošanas posma oglekļa pēdas nospiedums [A1–A3]	**0.3 kg CO2 eq.**
Izplatīšanas posma oglekļa pēdas nospiedums [A4]	**0 kg CO2 eq.**
Uzstādīšanas posma oglekļa pēdas nospiedums [A5]	**0 kg CO2 eq.**
Lietošanas posma oglekļa pēdas nospiedums [B2, B3, B4, B6]	**5 kg CO2 eq.**
Dzīves cikla beigu posma oglekļa pēdas nospiedums [C1–C4]	**0.1 kg CO2 eq.**
Vides informācijas publiskošana	**Produkta ietekme uz vidi**

Use Better

Materiāli un iepakojums

Vidējais pārstrādātās plastmasas procentuālais saturs	**84 %**
Iepakojums izgatavots no pārstrādāta kartona	**Jā**
Iepakojums bez plastmasas	**Nē**
SCIP numurs	**D3c840d2-b54e-4e8b-a465-c39880495453**
ES RoHS direktīva	**Atbilst, Izmantojot Izņēmumu**
REACh regula	**Atsauce satur vielas virs noteiktās normas, kas rada ļoti lielas bažas**

Use Again

Pārsaiņošana un atkārtota ražošana

Pārstrādājamības potenciāls, %	**41**
Cirkularitātes profils	**Nav jāveic īpašas darbības, lai nodotu otrreizējai pārstrādei**
Atgriešana	**Jā**
WEEE marķējums	**Eiropas Savienības tirgū no šī produkta ir jāatbrīvojas, ievērojot noteiktu atkritumu savākšanas kārtību, un produkts nedrīkst nonākt sadzīves atkritumu tvertnēs.**

Image of product / Alternate images

Alternative

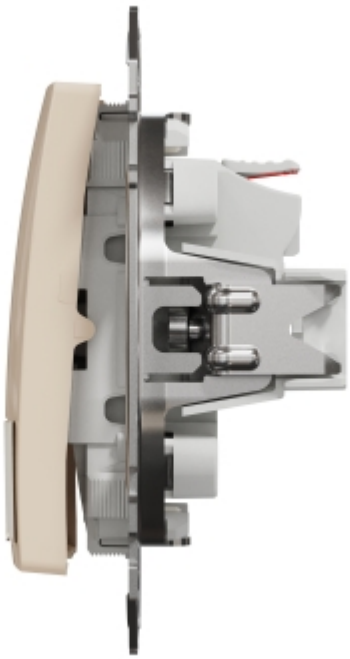

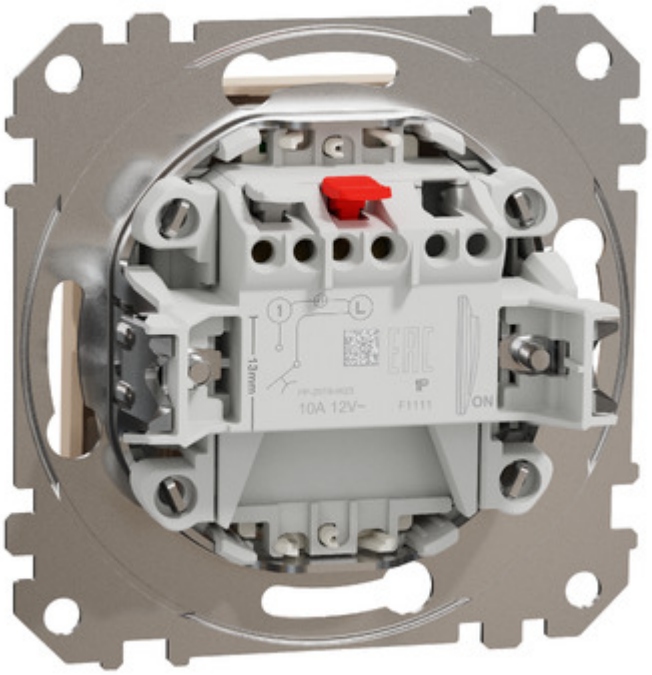





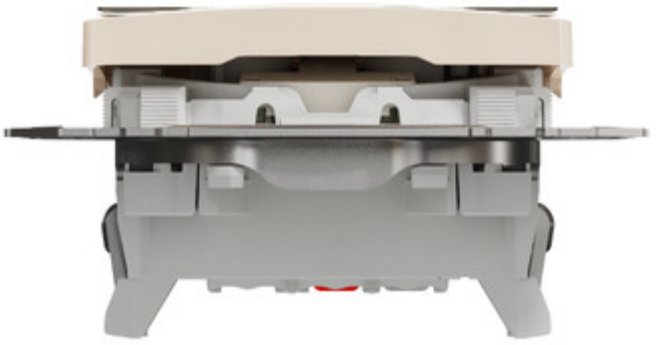

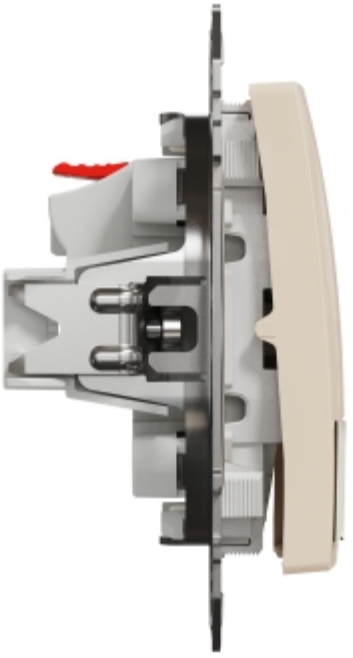

Produkta datu lapa SDD112143L

