Produkta datu lapa

Specifikācijas

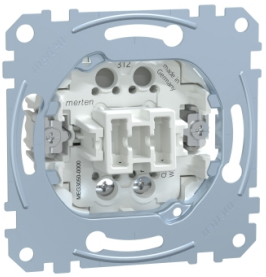

Spiedpoga, 1 pols, 10 A, AC 250 V, skrūve, Merten

MEG3050-0000

Galvenā

Diapazons	Merten
Produkta vai sastāvdaļas veids	Spiedpoga
Ierīces lietojumprogramma	Apgaismojums
Ierīces prezentācija	Mehānisms ar stiprinājuma rāmi
Tehnoloģijas veids	Elektromehāniskās
Ierīces montāža	Iebūvējams
Taustiņu skaits	1
Aktuātors	Svira

Papildinošs

Slēdža funkcija	1-polu
Kontaktligzdas tips	1 NO
[Ue] nominālais darba spriegums	250 V
Tīkla veids	AC
nominālā strāva	10 A
Savienojuma vieta	Skrūvju spailes
Fiksācijas režīms	Ar skrūvēm un spīlēm

Vide

IP aizsardzības pakāpe	IP20

Iepakošanas vienības

Pirmā iepakojuma vienības tips	PCE
Vienību skaits 1. iepakojumā	1
1. iepakojuma augstums	3,600 cm
1. iepakojuma platums	7,100 cm
1. iepakojuma garums	7,100 cm
1. iepakojuma svars	58,000 g
Otrā iepakojuma vienības tips	BB1
Vienību skaits 2. iepakojumā	10
2. iepakojuma augstums	9,400 cm
2. iepakojuma platums	18,100 cm

Ir sasniegts maksimālais salīdzināmo produktu skaits. Lūdzu, atveriet sadaļu Salīdzināt produktus #SAITE# un izdzēsiet kādu produktu, lai turpinātu.

2. iepakojuma garums	27,400 cm
2. iepakojuma svars	714,000 g
Trešā iepakojuma vienības tips	CAR
Vienību skaits 3. iepakojumā	60
3. iepakojuma augstums	30,400 cm
3. iepakojuma platums	33,800 cm
3. iepakojuma garums	40,200 cm
3. iepakojuma svars	4,638 kg

Līguma garantija

Garantija (mēnešos)	18

Environmental Data

Schneider Electric mērķis ir līdz 2050. gadam sasniegt nulles emisiju statusu, izmantojot piegādes ķēdes partnerību, zemākas ietekmes materiālus un cirkularitāti, izmantojot mūsu pašreizējo kampaņu "Use Better, Use Longer, Use Again", lai pagarinātu produktu kalpošanas laiku un to pārstrādājamību.

Environmental Data skaidrojums >

Kā mēs novērtējam produktu ilgtspēju >

Ietekme uz vidi

Kopējā dzīves cikla oglekļa pēda	**0.5 kg CO2 eq.**
Ražošanas posma oglekļa pēdas nospiedums [A1–A3]	**0.3 kg CO2 eq.**
Izplatīšanas posma oglekļa pēdas nospiedums [A4]	**0 kg CO2 eq.**
Uzstādīšanas posma oglekļa pēdas nospiedums [A5]	**0 kg CO2 eq.**
Lietošanas posma oglekļa pēdas nospiedums [B2, B3, B4, B6]	**0.1 kg CO2 eq.**
Dzīves cikla beigu posma oglekļa pēdas nospiedums [C1–C4]	**0.1 kg CO2 eq.**
Vides informācijas publiskošana	**Produkta ietekme uz vidi**

Use Better

Materiāli un iepakojums

Vidējais pārstrādātās plastmasas procentuālais saturs	**53 %**
Iepakojums izgatavots no pārstrādāta kartona	**Jā**
Iepakojums bez plastmasas	**Jā**
SCIP numurs	**117d283f-e9d0-4ebe-87db-2956b3fadc20**
ES RoHS direktīva	**Atbilst**
REACh regula	**Atsauce satur vielas virs noteiktās normas, kas rada ļoti lielas bažas**

Use Again

Pārsaiņošana un atkārtota ražošana

Pārstrādājamības potenciāls, %	**41**
Cirkularitātes profils	**Nav jāveic īpašas darbības, lai nodotu otrreizējai pārstrādei**
Atgriešana	**Jā**
WEEE marķējums	**Eiropas Savienības tirgū no šī produkta ir jāatbrīvojas, ievērojot noteiktu atkritumu savākšanas kārtību, un produkts nedrīkst nonākt sadzīves atkritumu tvertnēs.**

Image of product / Alternate images

Alternative

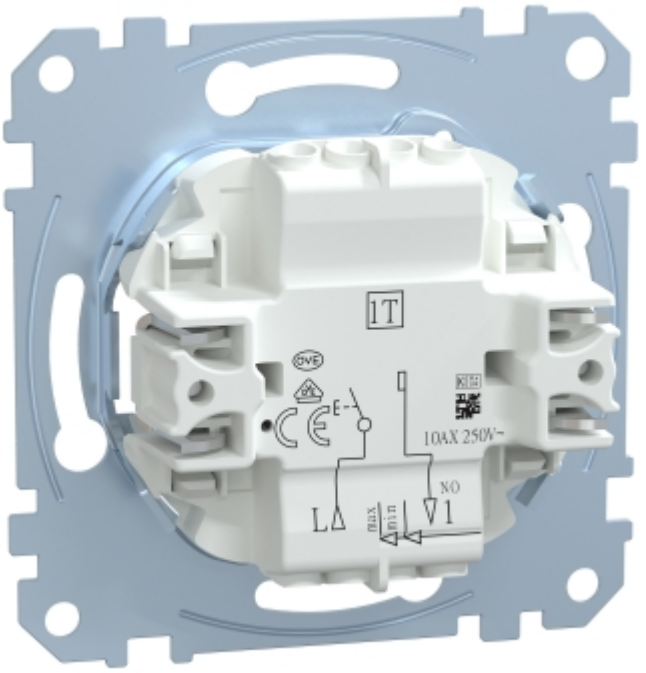

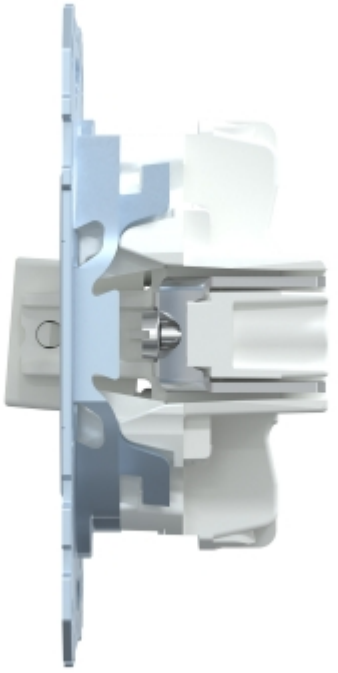

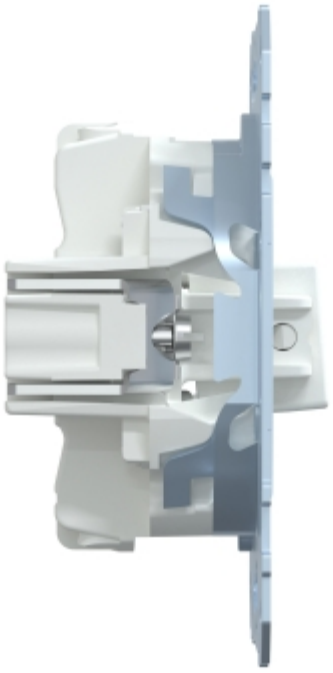

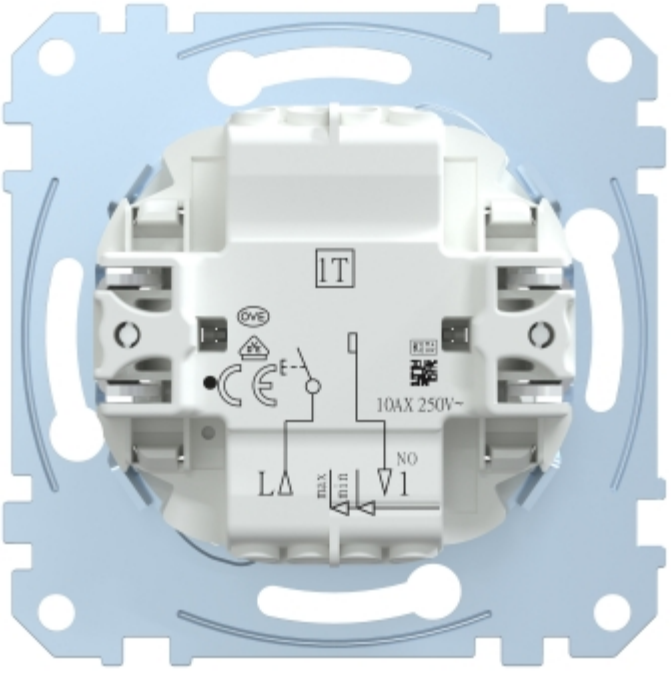
1T
10AX 250V~
NO
1

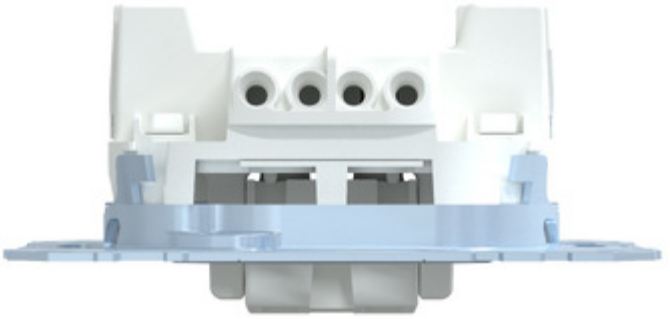

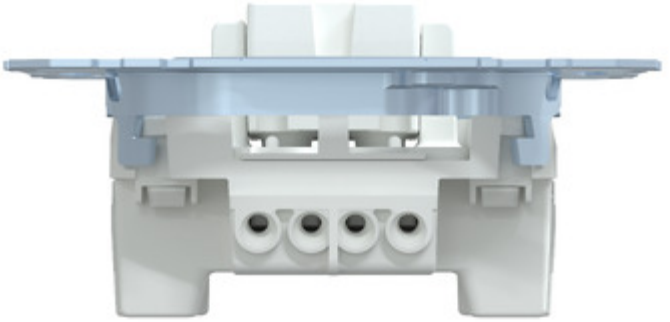

Produkta datu lapa MEG3050-0000

