System M | System Design

KNX Tastsensor Pro T

Produktinformation

Das vorliegende Dokument baut auf der Installationsanleitung auf und gibt Ihnen weiterführende Produktinformationen. Sie finden hier Informationen z. B. über die Funktionen oder über die unterschiedlichen Betriebszustände, usw.

MTN6185-03xx | MTN6185-04xx | MTN6185-60xx

03/2021

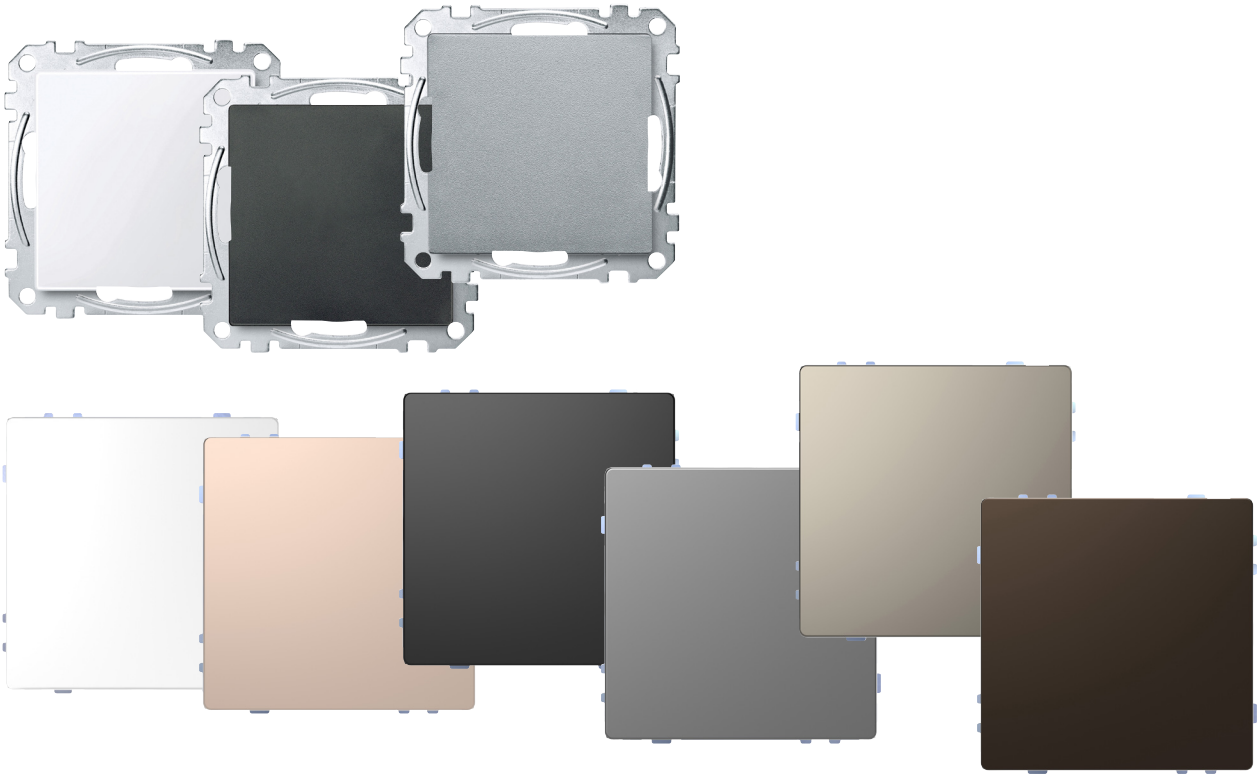

www.se.com

Schneider Electric

Rechtliche Hinweise

Die Marke Schneider Electric sowie alle eingetragenen Markenzeichen von Schneider Electric Industries SAS, auf die in diesem Handbuch Bezug genommen wird, sind alleiniges Eigentum von Schneider Electric SA und seiner Niederlassungen. Sie dürfen keinesfalls ohne schriftliche Genehmigung des Eigentümers genutzt werden. Dieses Handbuch samt Inhalt ist geschützt gemäß den Gesetzen über das Urheberrecht für Texte, Zeichnungen und Modelle sowie gemäß dem Gesetz über Markenzeichen. Sie stimmen zu, das vollständige Handbuch oder Teile davon nicht ohne die schriftliche Genehmigung von Schneider Electric auf Medien jeglicher Art zu vervielfältigen, außer für Ihren persönlichen, nicht gewerblichen Gebrauch gemäß dem Gesetzbuch. Sie stimmen ferner zu, keine Hyperlinks zu diesem Handbuch oder zu seinem Inhalt zu erstellen. Schneider Electric gewährt weder Recht noch Erlaubnis zum persönlichen und nicht gewerblichen Gebrauch des Handbuchs oder seines Inhalts, mit Ausnahme eines nicht exklusiven Einsichtsrechts bei aktuellem Stand auf eigenes Risiko. Alle sonstigen Rechte bleiben vorbehalten. Elektrische Ausrüstung ist nur durch qualifiziertes Personal zu installieren, zu bedienen, zu warten und instandzuhalten. Schneider Electric übernimmt keine Haftung für Folgen, die aus der Nutzung dieses Materials entstehen.

Warnhinweise

Lesen Sie die folgenden Anweisungen sorgfältig durch und machen Sie sich vor Installation, Betrieb und Wartung mit dem Gerät vertraut. Die nachstehend aufgeführten Warnhinweise sind in der gesamten Dokumentation zu finden und weisen auf potenzielle Risiken und Gefahren oder bestimmte Informationen hin, die eine Vorgehensweise verdeutlichen oder vereinfachen.



Der Zusatz eines Symbols zu den Sicherheitshinweisen „Gefahr“ oder „Warnung“ deutet auf eine elektrische Gefahr hin, die zu schweren Verletzungen führen kann, wenn die Anweisungen nicht befolgt werden.



Dieses Symbol steht für eine Sicherheitswarnung. Es macht auf die potenzielle Gefahr eines Personenschadens aufmerksam. Beachten Sie alle Sicherheitshinweise mit diesem Symbol, um schwere Verletzungen oder Todesfälle zu vermeiden.



GEFAHR

GEFAHR macht auf eine unmittelbar gefährliche Situation aufmerksam, die bei Nichtbeachtung unweigerlich einen schweren oder tödlichen Unfall zur Folge hat.



WARNUNG

WARNUNG verweist auf eine mögliche Gefahr, die – wenn sie nicht vermieden wird – Tod oder schwere Verletzungen zur Folgen haben kann.



VORSICHT

VORSICHT verweist auf eine mögliche Gefahr, die – wenn sie nicht vermieden wird – leichte Verletzungen zur Folge haben kann.

HINWEIS

HINWEIS gibt Auskunft über Vorgehensweisen, bei denen keine Körperverletzung droht.

Weitere Hinweise



Die angegebene Information muss beachtet werden, sonst kann ein Programm- oder Datenfehler auftreten.



Hier finden Sie zusätzliche Informationen, die Ihnen die Arbeit erleichtern.

Inhaltsverzeichnis

1 KNX Tastsensor Pro T kennenlernen 5
Handbedienung 5
Berührungslose Bedienung 5
Die Beschriftung 5
Notwendiges Zubehör 5
Zubehör 5
Lieferumfang 6
1.1 ETS-Gerätefunktionen 7
Position der aktiven Bereiche 7
Berührungslose Bedienung 7
Anzeigeelemente im Normalbetrieb 7
Nachtbetrieb 7
Erscheinungsbild des Tasters 8

2 Anschlüsse, Anzeigen und Bedienelemente 9
Vorderseite 9
Rückseite 9

3 Hinterleuchtete Symbole austauschen 10
3.1 Fertigfolie einlegen 11
3.2 Einzelsymbole einlegen 12

4 Taster in Betrieb nehmen 14

Über dieses Dokument

Dieses Dokument schließt an die Installationsanleitung an und liefert weitere Produktinformationen. Sie finden hier z. B. Informationen zu den Hardware-Funktionen, zum Ändern der Tastensymbole, zu den verschiedenen Betriebszuständen usw. Zudem finden Sie eine Vorschau auf die Software-Funktionen. Eine detaillierte Beschreibung der Software-Funktionen und der Möglichkeiten, sind in der ETS Applikationsbeschreibung aufgeführt.

1 KNX Tastsensor Pro T kennenlernen

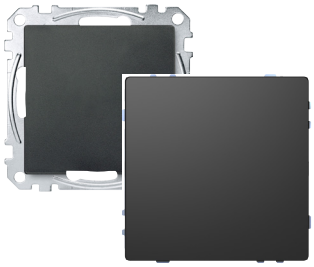

KNX Tastsensor Pro T (im Folgenden **Taster** genannt) ist ein Taster mit integriertem Temperatursensor.

Der Taster lässt zwei unterschiedliche Bedienmethoden zu: die normale Handbedienung über Tastendruck oder alternativ die berührungslose Bedienung, ausgelöst durch Näherung. Beide Bedienmethoden können nicht gleichzeitig auf demselben Taster ausgeführt werden.

Handbedienung

Bei dieser Bedienung können Sie maximal 4 Tasterflächen aktivieren die Sie mit den gewünschten Raumfunktionen belegen, wie z. B. Licht schalten oder dimmen, Jalousien steuern oder Szenen aufrufen. Bei Bedarf können Sie die Tasterflächen sperren und auch die Art der Sperre bestimmen.

Berührungslose Bedienung

Die berührungslose Bedienung ist zum einen komfortabel aber insbesondere für Hygienebereiche ein zuverlässiges Hilfsmittel, um Kontakt mit Bedienoberflächen zu vermeiden. Über die berührungslose Bedienung können Sie 1 Funktion auslösen, wie z. B. Umschalten, Einschalten, Ausschalten oder Aufruf einer Szene. Sobald der Sensor eine Annäherung erkennt (z. B. eine Hand in ca. 5 cm vor der Oberfläche), wird die programmierte Aktion ausgelöst.

Die Beschriftung

Die Beschriftung der Tasten erfolgt durch hinterleuchtete Symbole, die die Raumfunktionen abbilden. Hierfür können Sie entweder die beigelegten Fertigfolien nutzen oder die Einzelsymbole mit verschiedenen Motiven. Ändern sich die Funktionen, können Sie die Symbole jederzeit austauschen.

Notwendiges Zubehör

System M	MTN6185-03xx MTN6185-04xx	Komplettieren Sie den KNX Tastsensor Pro T mit einem System M-Rahmen
System Design	MTN6185-60xx	Komplettieren Sie den KNX Tastsensor Pro T mit einem System Design-Rahmen

Zubehör

System M	MTN6185-03xx MTN6185-04xx	Demontageschutz MTN6270-0000, Folienset für KNX Tastsensor Pro MTN6270-0010
System Design	MTN6185-60xx	Demontageschutz MTN6270-0000, Folienset für KNX Tastsensor Pro MTN6270-0011

Lieferumfang

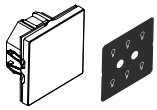	KNX Tastsensor Pro T mit Busanschlussklemme und eingelegter Fertigfolie
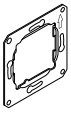	Tragring
	3 Fertigfolien
	24 Einzelsymbole mit 1 Trägerfolie

1.1 ETS-Gerätefunktionen

Position der aktiven Bereiche

Die Taster besitzt 6 Bereiche, die je nach Bedienmethode und der von Ihnen gewählten Anzahl der Tasten unterschiedlich aktiviert werden.

	Handbedienung	Berührungslose Bedienung
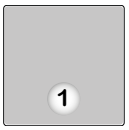	1 Taster	Es kann 1 Funktion aktiviert werden
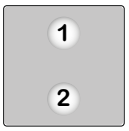	2 Taster	——
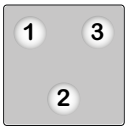	3 Taster	——
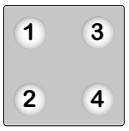	4 Taster	——

Sie können entweder die Hand- oder die berührungslose Bedienung aktivieren. Beide Bedienmethoden können nicht gleichzeitig auf demselben Taster ausgeführt werden.

Sobald die berührungslose Bedienung aktiviert ist, werden alle Bereiche der Handbedienung deaktiviert.

Berührungslose Bedienung

Die berührungslose Bedienung ermöglicht es Ihnen, 1 Funktion (Umschalten, Einschalten, Ausschalten oder Aufrufen einer Szene) zu aktivieren, ohne mit der Tasteroberfläche in Berührung zu kommen. Wenn die berührungslose Bedienung aktiviert wurde, kann der Taster nicht wie ein herkömmlicher Taster über den Tastendruck bedient werden.

Sobald sich eine Hand innerhalb von ca. 5 cm vor der Oberfläche befindet, kann der Sensor eine Annäherung erkennen und die konfigurierte Funktion auslösen.

Da die Farbe des Tasters Einfluss auf die Reichweite der Näherung hat, können Sie die Empfindlichkeit der Näherung anpassen. Die zu wählende Werte in Abhängigkeit der Farbe, sind in der ETS aufgeführt.

Anzeigeelemente im Normalbetrieb

Jede Taste verfügt über eine Statusanzeige. In der ETS können Sie das Verhalten, die Helligkeit und die farbliche Zuordnung (Weiß oder Grün) der Statusanzeige bestimmen.

Die Helligkeiten der Statusanzeigen können Sie sowohl für den Normalbetrieb als auch für den Nachtbetrieb individuell einstellen.

Nachtbetrieb und Orientierungslicht

Damit das Licht der Statusanzeigen z. B. im Schlafzimmer nicht stört, leuchten die Statusanzeigen mit verringerter Helligkeit (Voreinstellung). Sie können diese Helligkeit anpassen und zwischen verschiedenen Verhalten wählen:

- Wenn keine Annäherung erkannt wird, ist eine der Statusanzeigen eingeschaltet und dient somit als Orientierungslicht. Sobald der Taster eine Annäherung erkennt, leuchten alle Statusanzeigen auf und reagieren wie im Normalbetrieb.
- Alle Statusanzeigen leuchten und reagieren wie im Normalbetrieb. In der Grundeinstellung ist die Helligkeit der LEDs reduziert.

Erscheinungsbild des Tasters

Im Ruhezustand und bei aktivierter Näherungsfunktion erscheint die Oberfläche des Tasters als eine ebenmäßige Fläche; die Statusanzeigen sind ausgeschaltet (-> ETS).

Erst wenn Sie sich dem Gerät bis auf ca. 5 cm nähern, werden die Statusanzeigen aktiviert und die einzelnen aktiven Flächen mit den hinterlegten Funktionen sichtbar. Sobald keine Näherung mehr erkannt wird, geht der Taster nach einer vorprogrammierten Zeit wieder in den Ruhezustand.

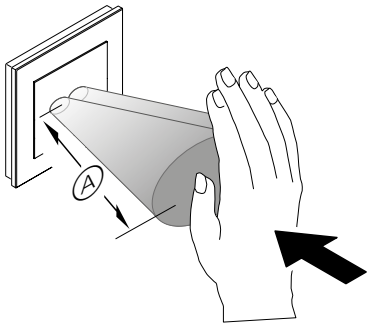

Ⓐ Reichweite ca. 5 cm

Die Näherung wird optimal erkannt, wenn die Hand frontal auf das Gerät zubewegt wird. Die Reichweite Ⓐ kann aufgrund örtlicher Gegebenheiten (z. B. Umgebungshelligkeit) und der Farbe des Produktes etwas schwanken.

Temperatursensor

Der Taster hat einen integrierten Temperatursensor zur Messung der Raumtemperatur. Der Temperaturwert kann auf den Bus gesendet werden:

- wenn eine bestimmte Temperaturdifferenz zur zuletzt gesendeten Temperatur erreicht ist.
- in einem bestimmten Intervall (z. B. an eine Visualisierungssoftware)

Temperaturkorrektur

Sie können einen Korrekturwert für den Temperatursensor einstellen. Dies ist z. B. sinnvoll, wenn der Taster an einer ungünstigen Stelle im Raum montiert ist. Die Temperaturmessung ist bei Zugluft oder in der Nähe von Wärmequellen anders als an anderen Stellen im Raum.

2 Anschlüsse, Anzeigen und Bedienelemente

Vorderseite

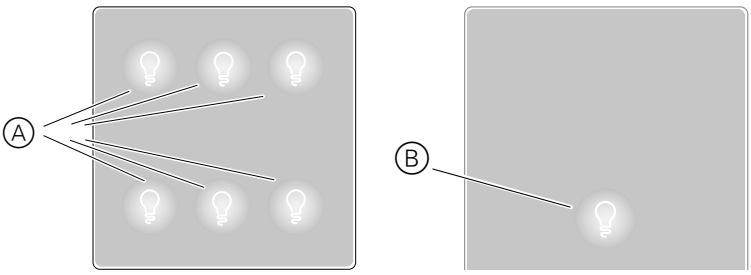

Ⓐ Position der möglichen Tasterflächen. Maximal 4 Tasterflächen können für die Handbedienung freigegeben und mit Funktionen belegt werden. Mit Statusanzeigen und der werksseitig eingesetzten Fertigfolie.

Ⓑ Berührungslose Bedienung wurde aktiviert: Position der Tastfläche und Statusanzeige. Mit werksseitig installierter Fertigfolie.

Rückseite

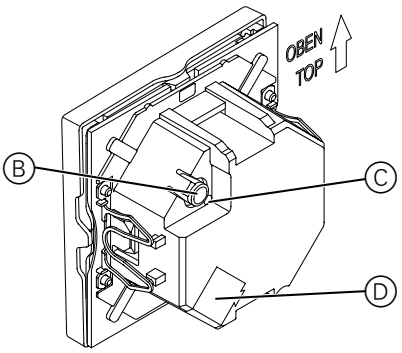

Ⓑ Programmiertaste

Ⓒ Programmier-LED

Ⓓ Busanschluss mit Busanschlussklemme

3 Hinterleuchtete Symbole austauschen

Werksseitig ist in den Taster eine Fertigfolie mit Symbolen eingelegt, die Sie jederzeit gegen andere Symbole tauschen können. Sie haben dazu 2 Möglichkeiten:

- Sie nutzen eine der beigelegten Fertigfolien.
- Sie nutzen die beigelegten Einzelsymbole mit Trägerfolie, um Ihre Raumfunktionen individuell abzubilden.

Zur Vorbereitung entfernen Sie die Abdeckung und die werksseitig eingelegte Fertigfolie.

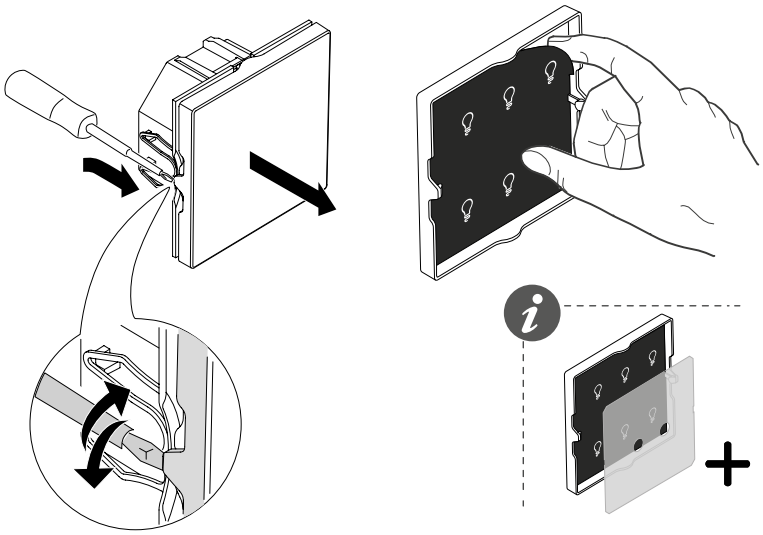

Je nach Produktfarbe liegt eine zweite milchige Streufolie bei. Platzieren Sie diese Streufolie immer zwischen der Symbolfolie und den Statusanzeigen.

3.1 Fertigfolie einlegen

Jede Fertigfolie verfügt über unterschiedliche Symbole. Wenn eine Fertigfolie Ihre Raumfunktionen widerspiegelt, dann setzen Sie diese einfach in den Taster ein. Platzieren Sie alle Folien immer mit der hellen Seite zur Abdeckung.

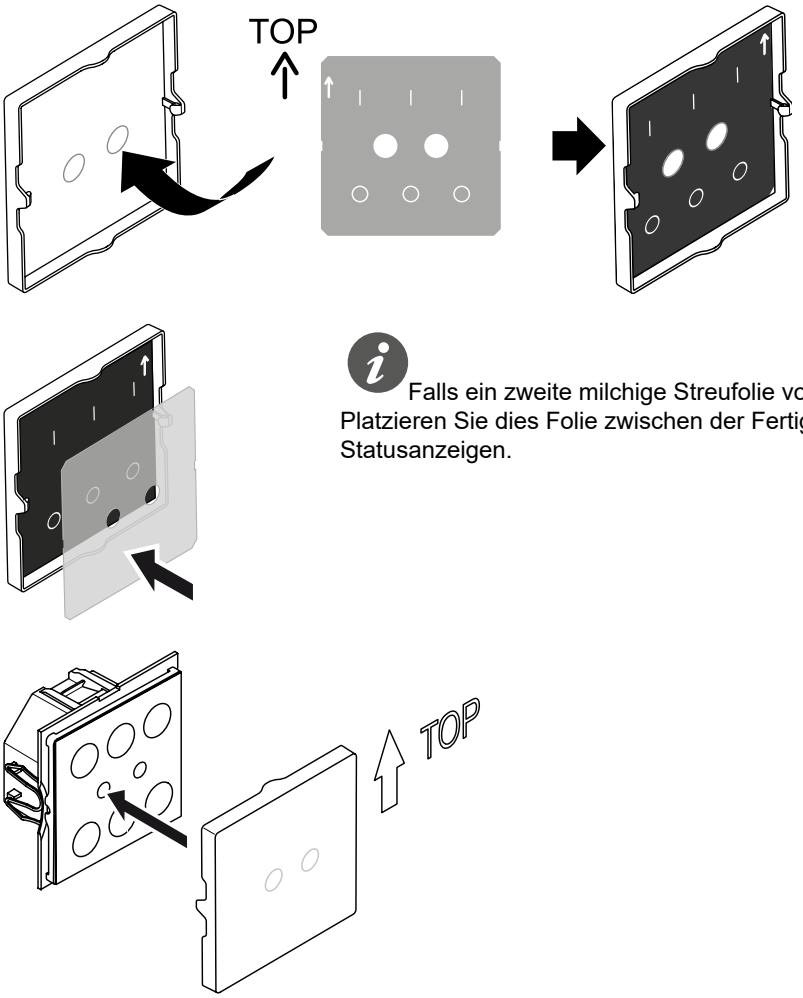

Falls ein zweite milchige Streufolie vorhanden ist: Platzieren Sie dies Folie zwischen der Fertigfolie und den Statusanzeigen.

3.2 Einzelsymbole einlegen

Die Einzelsymbole ermöglichen Ihnen Ihre Raumfunktionen individuell abzubilden. Dazu benötigen Sie die Trägerfolie, die mit 6 schwach klebenden Schutzfolien bestückt ist.

- Entfernen Sie genau die Schutzfolien, die Sie durch Einzelsymbole ersetzen möchten.
- Einzelsymbole einstecken, ausrichten und auf die Trägerfolie drücken.

Eine einseitige Klebeschicht fixiert die Einzelsymbole an der Trägerfolie. Platzieren Sie alle Folien immer mit der hellen Seite zur Abdeckung.

Platzieren Sie alle Folien immer mit der hellen Seite zur Abdeckung.

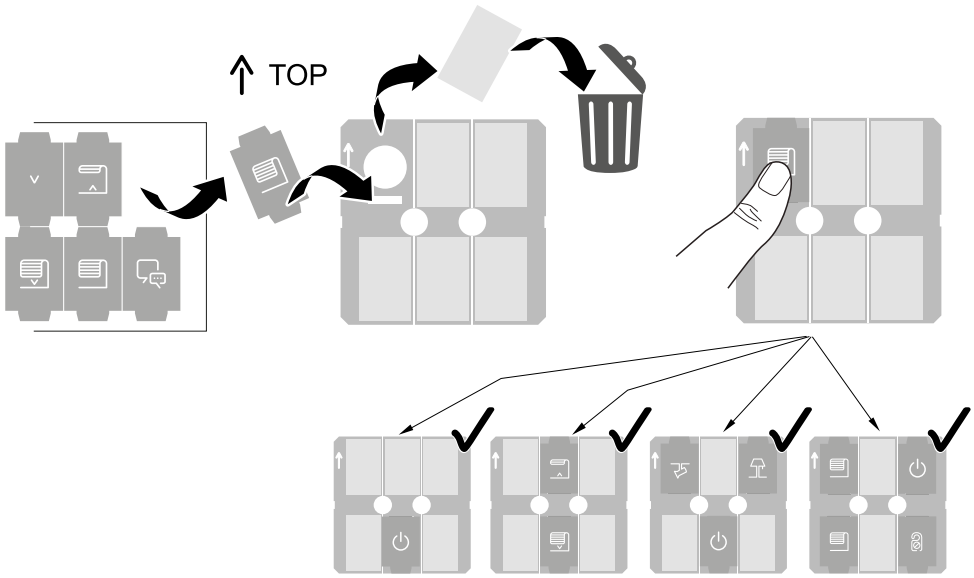

Falls das Symbol nicht ganz gerade liegt: Lösen Sie das Symbol und kleben Sie es erneut auf. Der Vorgang lässt sich mehrfach wiederholen.

Achten Sie darauf die Symbole auf den aktivierten Tasten zu platzieren.

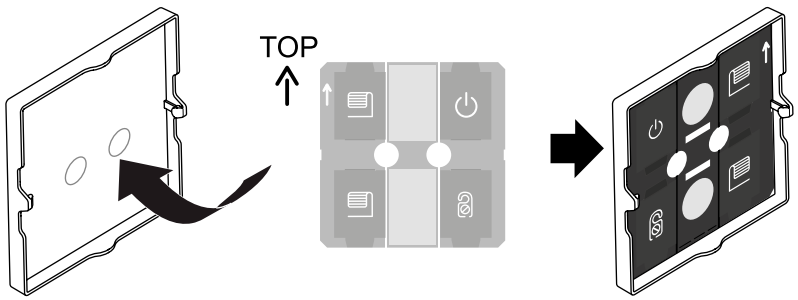

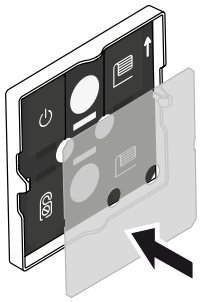

Falls ein zweite milchige Streufolie vorhanden ist: Platzieren Sie dies Folie zwischen der Fertigfolie und den Statusanzeigen.

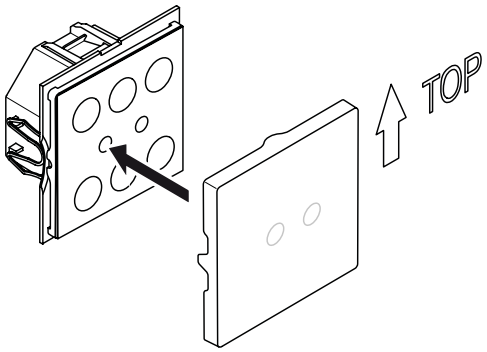

Das Symbol “O” darf nur für Schalter (Relais) mit normaler Kontaktöffnung verwendet werden.



4 Taster in Betrieb nehmen

① Programmiertaste drücken.
Die Programmier-LED leuchtet.

② Physikalische Adresse und Applikation aus der ETS in das Gerät laden.
Die Programmier-LED erlischt.

Das Gerät geht für einige Sekunden in den Konfigurationsmodus. Während dieser Zeit blinkt 1 LED.

Im Konfigurationsmodus wird der Näherungssensor an die örtlichen Gegebenheiten angepasst. Um ein optimales Ergebnis zu erzielen, darf das Gerät in dieser Zeit keine Bewegungen registrieren. Anderenfalls beginnt die Konfiguration immer wieder von neuem oder das Ergebnis wird verfälscht.

Schneider Electric Industries SAS
Bei technischen Fragen wenden Sie sich bitte an das Customer Care Centre in Ihrem Land.

se.com/contact

© 2021 Schneider Electric, alle Rechte vorbehalten

MTN6185_03_04_60_HWadd_DE 03/2021